Direction général de la Régulation et de l'Organisation du Marché

Office de le Propriété Intellectuelle (OPRI)

16, Bd du Roi Albert II – 1000 BRUXELLES
BELGIQUE

TEL. : 02/277 52 89 - FAX : 02/277 52 62

Algemene Directie Regulering en Organisatie van de Markt

Dienst voor de Intellectuele Eigendom (DIE)

Koning Albert II-laan 16 – 1000 BRUSSEL
BELGIE

TEL. : 02/277 52 89 - FAX : 02/277 52 62

RECUEIL DES

Brevets d'invention

AOUT 2005

VERZAMELING VAN DE

Uitvindingsoctrooien

AUGUSTUS 2005

Numéro d'entreprise : 0314.595.348
Ondernemingsnummer : 0314.595.348

BREVETS D'INVENTION
BREVETS BELGES
AOUT 2005

UITVINDINGSOCTROOIEN
BELGISCHE OCTROOIEN
AUGUSTUS 2005

ERFINDUNGS-PATENTE
BELGISCHE PATENTE
AUGUST 2005

PATENTS FOR INVENTIONS
BELGIAN PATENTS
AUGUST 2005

SECTION A : NECESSITES COURANTES DE LA VIE
SECTIE A : LEVENSBEHOEFTEN

20 JAAR A 01 G NEERLEGGING 2003/0590 30 OKTOBER 2003
PUBLICATIE 1015763A3 02 AUGUSTUS 2005

>JDB INVEST N.V.
Westerring 50, B-9700 OUDENAARDE, vert.door DONNE Eddy BUREAU BOCKSTAEL

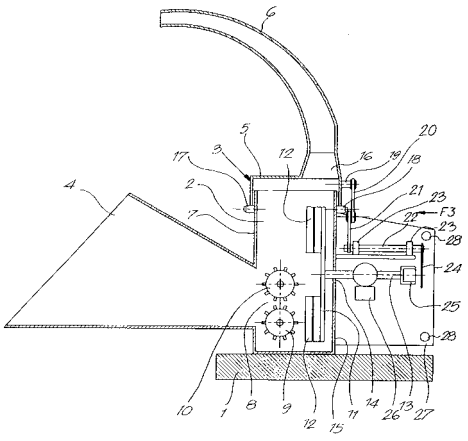

VERBETERDE HAKSELAAR.
(013,003) Hakselaar voorzien van messen welke minstens gedeeltelijk worden afgeschermd door een beweegbare afschermkap (5), en welke messen door middel van een koppeling (25) verbonden kunnen worden met aandrijfmiddelen, daardoor gekenmerkt dat de hakselaar tevens voorzien is van een plaat (24) of dergelijke die beweegbaar is tussen twee posities, respectievelijk een eerste niet-afgeschermde positie waarbij de plaat (24) of dergelijke verwijderd is van de koppeling (25) welke dan bereikbaar is voor de aandrijfmiddelen, en een tweede afgeschermde positie waarbij de plaat (24) of dergelijke de koppeling (25) minstens gedeeltelijk afschermt; en dat tussen de plaat (24) of dergelijke en de afschermkap (5) een bedieningsmechanisme is voorzien.

---

20 ANS A 01 K F 24 F E 04 D DEPOT 2003/0604 07 NOVEMBRE 2003
PUBLICATION 1015772A3 02 AOUT 2005

VOIR : F24F

---

20 ANS A 01 K B 65 H DEPOT 2003/0615 14 NOVEMBRE 2003
PUBLICATION 1015779A3 02 AOUT 2005

>MOSSALGUE
rue du Coq Gaulois 15, F-77170 BRIE-COMTE-ROBERT (FR), repr.par HERRBURGER Pierre CABINET PIERRE HERRBURGER

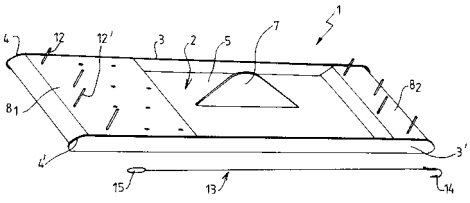

PLIOIR POUR BAS DE LIGNE., (Inv. : Mossalgue François) , dép. en FR le 21 novembre 2002, no FRA 0214573
(008,003) Plioir conçu pour recevoir des bas de ligne (13) et destiné à être rangé dans un casier adapté. Il est constitué par une barquette (1) dont le fond (2) est équipé, d'une part à chacune de ses extrémités de plages de réception (81, 82) portant un ensemble de broches (12,12') susceptibles de coopérer deux à deux de part et d'autre de la barquette (1) pour recevoir et maintenir une série de bas de ligne (13) superposés, et d'autre part à sa partie médiane d'une nervurelongitudinale (7) essentiellement en forme de nageoir faisant office d'organe de préhension de la barquette (1) dans un casier (10) renfermant une série de plioirs disposés côte à côte.

20 JAAR A 23 G

NEERLEGGING 2003/0580 30 OKTOBER 2003
PUBLICATIE 1015756A3 02 AUGUSTUS 2005
>HANSSENS N.V.
Handelsstraat 5, B-8630 VEURNE, vert.door DONNE Eddy BUREAU BOCKSTAEL

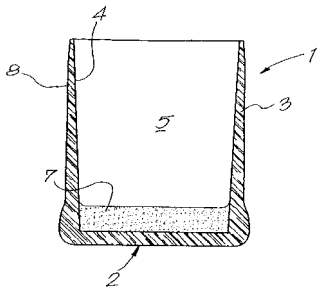

HALFAFGEWERKTE PRALINE.
(009,001) Halfafgewerkte praline, daardoor gekenmerkt dat ze in hoofdzaak bestaat uit een kuipje (1) uit chocolade of dergelijke, daardoor gekenmerkt dat het kuipje (1) gedeeltelijk gevuld is met één of meer vullingen (7).

---

20 JAAR A 23 L

NEERLEGGING 2003/0592 05 NOVEMBER 2003
PUBLICATIE 1015764A3 02 AUGUSTUS 2005
>SUIK LAMBERTUS CORNELIS
Steenweg op Turnhout 190, B-2330 MERKSPLAS, vert.door DONNE Eddy BUREAU BOCKSTAEL

ELIXIR.
(006,000) Elixir, daardoor gekenmerkt dat het tenminste de vijf volgende werkzame bestanddelen bevat : -citroensap; siliciumdioxide; -magnesium citras dessicatus; ascorbinezuur; en methyl sulfonyl methaan.

---

6 ANS A 44 C

DEPOT 2003/0570 24 OCTOBRE 2003
PUBLICATION 1015747A6 02 AOUT 2005
>BELS ALAIN
rue ma Campagne 08, F-59910 BONDUES (FR)

BIJOU COMPORTANT UN SUPPORT ET AU MOINS UNE PIERRE.
(000,000) La présente invention se rapporte à un bijou (1) comprenant un support (3) dans lequel est montée au moins une pierre (2) présentant une culasse (4), au moins deux entailles (5,6) creusées dans la périphérie de la culasse, une bordure (8) et une partie supérieure taillée (7), caractérisé en ce que: i) le support comporte des ergots (11,12) engagés chacun dans une entaille d'une pierre, ii) l'un de ces ergots (12) au moins faisant saillie d'une patte de fixation (13) ménagée dans le support et pouvant être écartée radialement par déformation élastique lors de l'introduction de la pierre.

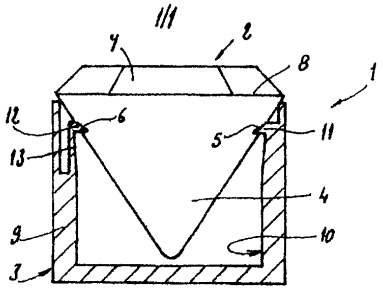

6 JAAR A 47 B F 21 V NEERLEGGING 2003/0572 28 OKTOBER 2003
PUBLICATIE 1015749A6 02 AUGUSTUS 2005
ZIEN : F21V

---

6 ANS A 47 C A 47 G DEPOT 2003/0576 28 OCTOBRE 2003
PUBLICATION 1015753A6 02 AOUT 2005
VOIR : A47G

---

6 ANS A 47 G A 47 C DEPOT 2003/0576 28 OCTOBRE 2003
PUBLICATION 1015753A6 02 AOUT 2005

>VAN DE SANDE FREDERIC;>OLTMANS ALBERT
place Homere Goossens 6, B-1180 UCCLE et
Steyvekaitse 1, B-1451 SINT-PIETERS-KAPELLE
OREILLER REVOLUTIONNAIRE., (Inv. : Cresens Hubert)

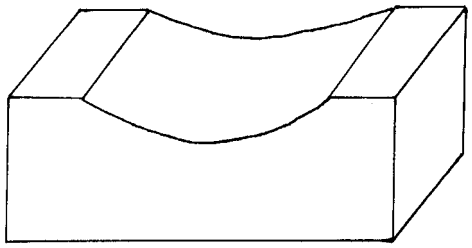

(000,000) Il s'agit bien d'un oreiller révolutionnaire. Le principe en est simple. Pendant toute la durée du sommeil, le centre de gravité de la tête doit être à la verticale du centre de poussée de l'oreiller. C'est la seule condition nécessaire et suffisante pour assurer que soient évitées toutes les tensions de l'entièreté de la musculature du haut du corps. Pour la réalisation, il a été tenu compte de tous les éléments nécessaires au respect du principe. Ancrage de l'oreiller sur le matelas Auto centrage de la tête sur l'oreiller qui est ferme, aussi latéralement que logitudinalement. Le tout procurant le confort total qui demeure l'objectif.

---

6 ANS A 61 K A 61 P DEPOT 2005/0069 07 FEVRIER 2005
PUBLICATION 1015782A6 02 AOUT 2005

>CHIRON CORP.
4560 Horton Street, US-EMERYVILLE, CA 94608 (US), repr.par GEVERS François GEVERS & VANDER HAEGHEN
PREPARATION D'ALDESLEUKINE POUR UNE UTILISATION PHARMACEUTIQUE., (Inv. : Maninder Hora)

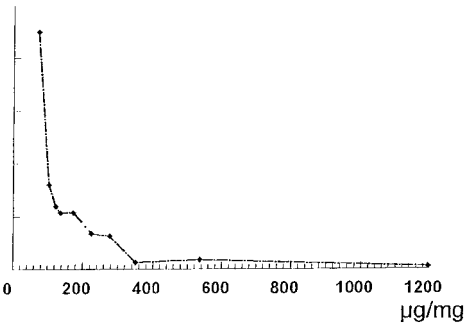

(055,011) Procédé pour préparer l'aldesleukine à usage pharmaceutique, comprenant les étapes consistant à : (a) ajouter du SDS à une composition comprenant l'aldesleukine, pour donner une concentration finale de SDS élévée; (b) réduire les niveaux de SDS pour donner une composition ayant une concentration de SDS basse. L'addition et ensuite l'élimination partielle de SDS donnent des microaggrégats d'aldesleukine et de SDS qui sont appropriés à un usage pharmaceutique.

6 ANS A 61 K A 61 P

DEPOT 2005/0180 07 AVRIL 2005
PUBLICATION 1015783A6 02 AOUT 2005

>TRENKER ADOLPHE RODOLPHE FERDINAND
Camino del Faro 29, Alfaz del Pi, E-03580 ALICANTE (ES), repr.par CLAEYS Pierre GEVERS & VANDER HAEGHEN

COMPOSITION POUR LA PREVENTION ET LE TRAITEMENT DE L'OSTEOPOROSE ET DE L'ARTHROSE., (Inv. : Trenker Adolphe Rodolphe Ferdinand)
(025,000) composition pharmaceutique ou de complément alimentaire ingérable comprenant au moins un composé calcique combiné à la vitamine D et de la glucosamine ou ses dérivés.

---

6 ANS A 61 K

DEPOT 2005/0120 07 MARS 2005
PUBLICATION 1015784A6 16 AOUT 2005

>ALLOPHARM.BE
Rue de Huy 51 boîte 7, B-4300 WAREMME
CREME DERMIQUE.
(016,000) Composition dermique comprenant sous sa forme exempte d'eau: de 10 à 50% de cétomacrogole, au moins 0,007% en poids de silicium organique, et au moins 1% en poids de blukke de karité.

---

6 ANS A 61 P A 61 K

DEPOT 2005/0069 07 FEVRIER 2005
PUBLICATION 1015782A6 02 AOUT 2005

VOIR : A61K

---

6 ANS A 61 P A 61 K

DEPOT 2005/0180 07 AVRIL 2005
PUBLICATION 1015783A6 02 AOUT 2005

VOIR : A61K

---

20 ANS A 62 D C 02 F C 22 B

DEPOT 2003/0584 31 OCTOBRE 2003
PUBLICATION 1015759A4 02 AOUT 2005

VOIR : C22B

---

6 ANS A 63 H

DEPOT 2003/0569 24 OCTOBRE 2003
PUBLICATION 1015746A6 02 AOUT 2005

>L'OLIVIER SEBASTIEN
rue de l'Epine du Prince 5/12, B-7170 FAYT-LEZ-MANAGE

DISPOSITIF POUR FAIRE VOLER DES OBJETS GUIDES ET SUSPENDUS A L'AIDE DE SUPPORTS FORMANT UN CIRCUIT.

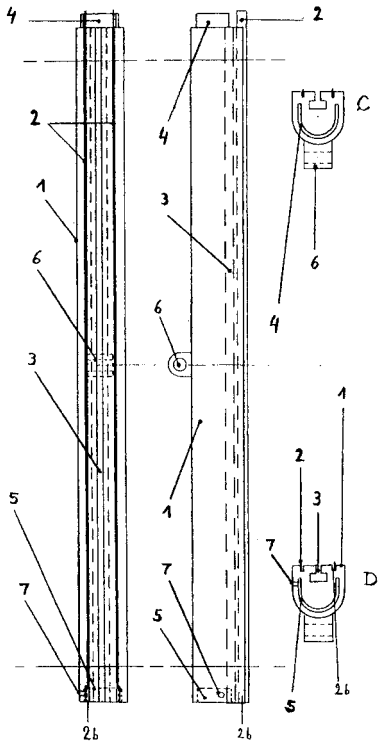

(008,021) L'invention est caractérisée par au moins, un guide (1), avec contacts éléctrique (2), éventuellement un guide sans contact métalliques (1b), muni d'une coulisse (3), des orifices (6) et (10) pour les attaches de suspension (32), (34) (29a), (29b). Les guides (1) s'assemblent éventuellement, par emboîtement (4) et (5), à visser (15) et (17), à l'aide d'agrafes (8) et (11), à l'aide d'orifices prévus (9) et (12), à l'aide d'arrêts (13). L'invention se caractérise également par des moyens de fixation au plafond (39), (44) et (45), à l'aide de fils et ou de tiges (40) et (41), jusqu'aux attaches de suspension maintenant les guides en hauteur. L'invention se caractérise éventuellement par un élément moteur (18) munis d'engrenages (19), (20) et (21), entraînant une roue (22), (26), circulant sur les supports grâce au courant qui traverse les contacts (27) du moteur. L'ensemble du moteur (18) est doté des tétons de sécurité (23a), (23b), (28), pour le guidage et le maintient du moteur dans les coulisses assemblées.

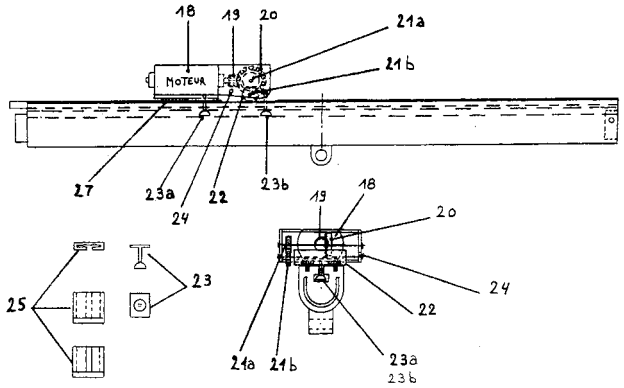

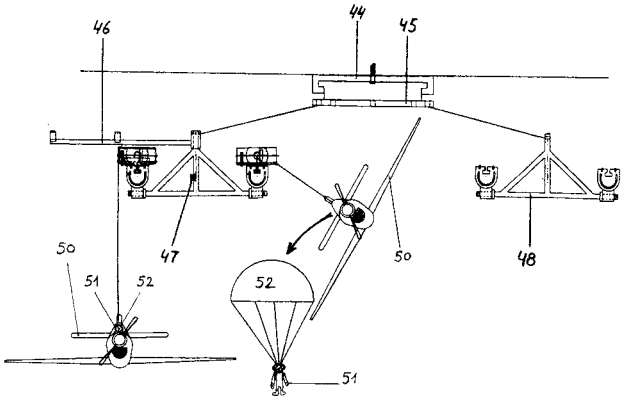

SECTION B : TECHNIQUES INDUSTRIELLES DIVERSES - TRANSPORTS
SECTIE B : DIVERSE INDUSTRIELE TECHNIEKEN - TRANSPORT

---

20 ANS B 22 C B 22 F B 23 P DEPOT 2000/0095 04 FEVRIER 2000
PUBLICATION 1015735A5 02 AOUT 2005
VOIR : B22F

---

20 ANS B 22 F B 23 P B 22 C DEPOT 2000/0095 04 FEVRIER 2000
PUBLICATION 1015735A5 02 AOUT 2005

>BAKER HUGHES INC.
3900 Essex Lane, Suite 1200, HOUSTON, TEXAS 77027 (US), repr.par VAN MALDEREN Joëlle pronovem Office Van Malderen

MODELES ELASTIQUES DE CORPS DE TREPAN, PROCEDES DE FABRICATION DE MODELES ELASTIQUES DE CORPS DE TREPAN, DE MOULAGE PAR COULEE DE MOULES SUR LA BASE DECES PROCEDES ET FABRICATION DE CORPS DE TREPAN DE TREPANS DE FORAGE DE TERRE., (Inv. : MEISTER Matthias) , dép. en US le 9 février 1999, no USA09247105

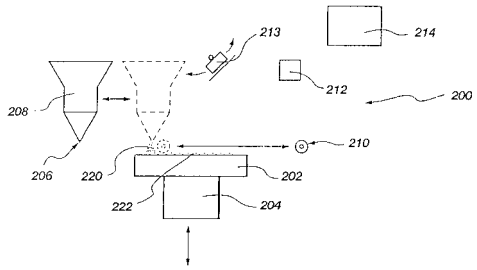

(032,010) Il est décrit un procédé de fabrication d'un madèle élastique d'un article de fabrication, par exemple d'un corps de trépan d'un trépan de forage de terre ou d'un composant correspondant, englobant la fabrication d'un modèle élastique de l'article de fabrication selon des techniques de fabrication par couches. Le modèle élastique peut ensuite servir au moulage par coulée d'unm ou plusieurs moules de matériau réfractaire. Les moules peuvent servir à la fabrication de l'article modelé de fabrication. L'invention englobe aussi un modèle élastique, à fabrication par couches, d'un article de fabrication, par exemple d'un trépan de forage de terre.

---

20 ANS B 23 P B 22 C B 22 F DEPOT 2000/0095 04 FEVRIER 2000
PUBLICATION 1015735A5 02 AOUT 2005
VOIR : B22F

---

20 ANS B 60 G DEPOT 2002/0063 04 FEVRIER 2002
PUBLICATION 1015736A3 02 AOUT 2005

>CARPIAUX ANDRE
rue de la Nature 2, B-5100 NAMUR

SUSPENSION MECHANISME EN ROUE (CXE) (CX COEFFICIENT D'AERODYNAMISME E.D'ENSEMBLE)

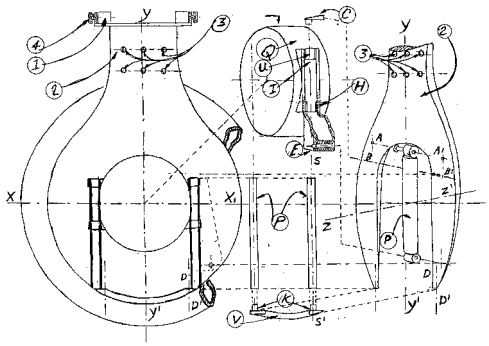

(003,001) (Cx Coefficient d'aérodynamisme E. d'ensemble notamment pour véhicule roulant demandant une grande garde-au-sol où et bien un aérodynamisme avantageux pour amélioré le rendement en énergie aux-fur et à mesure de ce que la vitesse augmente. Pour une réalisation simple, claire, nette, effilée, légère et dont les organes en mouvement sont protégés au maximum. Le système qui est décrit dans la description est composé d'un moyeu porteur de l'axe de roue avec frein à disque; ce moyeu est aussi porteur de coussinet pour le glissement des tubes qui font partir du chassis; le moyeu est aussi conçu pour s'adapter au montage d'un moteur électrique et d'une boîte trois vitesse planétaire avec embrayage.

20 JAAR B 60 P B 62 D NEERLEGGING 2003/0600 06 NOVEMBER 2003
PUBLICATIE 1015769A3 02 AUGUSTUS 2005
S.A. >HENSCHEL ENGINEERING N.V.
Boomsesteenweg 604/606, B-2610 WILRIJK,
vert.door DONNE Eddy BUREAU BOCKSTAEL

LAADBAK.
(009,002) Laadbak die is samengesteld uit opstaande panelen, die aan hun aansluitende uiteinden zijn voorzien van eindprofielen (5 en 6) waarmee de voornoemde panelen (2, 3 en 4) aan elkaar zijn bevestigd, daardoor gekenmerkt dat de voornoemde eindprofielen (5 en 6) op de panelen (2, 3 en 4) zijn bevestigd door middel van lijm.

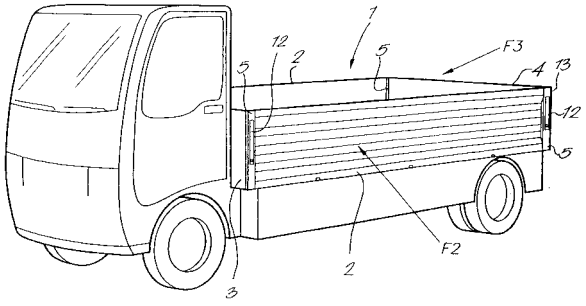

20 ANS B 60 Q F 21 S DEPOT 2003/0092 11 FEVRIER 2003
PUBLICATION 1015737A3 02 AOUT 2005
>TEKNOWARE OY
Ilmarisentie 8, FIN-15200 LAHTI (FI), repr.par CLAEYS Pierre GEVERS & VANDER HAEGHEN

APPAREIL D'ECLAIRAGE., (Inv. : Kuisma Jouko) , dép. en FI le 12 février 2002, no FIA 020282
(012,002) Appareil d'éclairage, prévu pour recevoir deux ou davantage de sources de lumière allongées disposées l'une après l'autre longitudinalement à ces sources de mumière, l'appareil d'éclairage comprenant un ou plusieurs dispositifs de connexion (1) prévus pour alimenter en énergie les sources de lumière de sorte à les faire luire et disposés dans une zone entre les sources de lumière successives dans l'appareil d'éclairage et un élément de globe (2) et un élément de fond (3) prévus pour être connectés l'un à l'autre et entourer sensiblement les sources de lumière et les dispositifs de connexion (1), caractérisé en ce que l'appareil d'éclairage comprend en outre une ou plusieurs plaque de recouvrement (4) disposées au niveau des dispositifs de connexion (1) entre l'élément de globe (2) et l'élément de fond (3) de l'appareil d'éclairage, pour recouvrir sensiblement les dispositifs de connexion et une ou plusieurs secondes sources de lumière (5) disposées en connexion avec la plaque de recouvrement (4) pour fournir un éclairage depuis la zone entre les sources de lumières allongées successives.

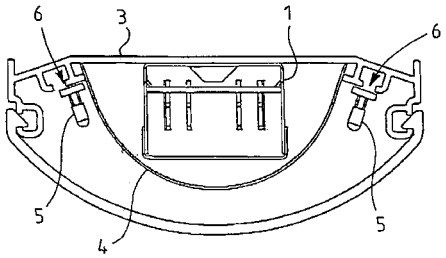

6 ANS B 60 R DEPOT 2003/0125 27 FEVRIER 2003
PUBLICATION 1015434A0 02 AOUT 2005
>SAGNIER JOSEPH
rue des Bégonias 86, B-5004 BOUGE/NAMUR

DISPOSITIF ANTIVOL D'AUTOMOBILE OU DE CONTROLE D'ACCES, BASE SUR LA RECONNAISSANCE DES EMPREINTES DIGITALES CAPTEES PAR EFFET CAPACITIF.

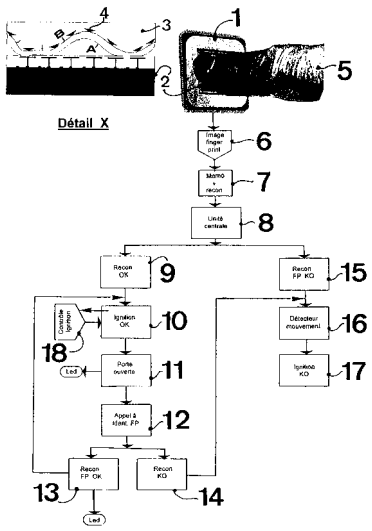

(002,001) L'invention concerne un dispositif antivol pour véhicules comportant un ordinateur et, connectés à cet ordinateur, des circuits d'immobilisation du véhicule, des circuits d'indication de l'état d'une ou de plusieurs portières, au moins un détecteur de mouvement et des moyens de reconnaissance du ou des conducteurs autorisés. L'ordinateur incorpore dans son algorithme de fonctionnement une fonction d'immobilisation du véhicule lorsque la séquence incorporant au moins les étapes suivantes est reconnue: a)le moteur de ce véhicule a démarré, b) la portiére du conducteur a été ouverte, c) une opération de reconnaissance, de préférence physique, du conducteur n'a pas eu lieu endéans un temps prédéterminé, d) le détecteur de mouvement envoie un signal de détection positif. e) la reconnaissance physique du conducteur d'un véhicule ou de la personne autorisée à ouvrir une porte, étant réalisée par la lecture des empreintes digitales internes de la peau (entre la peau et la chair) grâce à un capteur spécial fonctionnant par effet capacitif et donc d'une fiabilité exceptionnelle.

---

20 ANS B 60 T B 65 G B 61 B DEPOT 2003/0566 23 OCTOBRE 2003
PUBLICATION 1015744A3 02 AOUT 2005
VOIR : B65G

---

20 ANS B 61 B B 60 T B 65 G DEPOT 2003/0566 23 OCTOBRE 2003
PUBLICATION 1015744A3 02 AOUT 2005
VOIR : B65G

---

20 ANS B 62 B DEPOT 2003/0608 07 NOVEMBRE 2003
PUBLICATION 1015776A3 02 AOUT 2005
>FALZONE DANIEL
clos des Braconniers 10, B-1410 WATERLOO,
repr.par ROSSINI de TAXIS du POET Dominique GEVERS & VANDER HAEGHEN

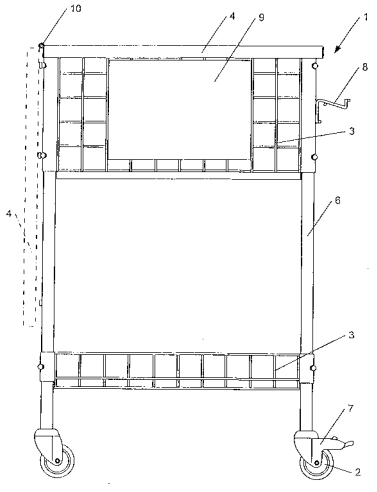

PANIER MULTIFONCTIONNEL., (Inv. : Falzone Daniel)

(006,003) La présente invention se rapporte à un panier multifonctionnel (1) monté sur roulettes (2) et muni d'un couvercle (4) pivotant qui fait également office de tableau pour écrire.

20 JAAR B 62 D

NEERLEGGING 2003/0573 28 OKTOBER 2003
PUBLICATIE 1015750A3 02 AUGUSTUS 2005

S.A. >RENDERS

Boulevard du Prince Henri 11, L-1724 LUXEMBURG (LU), vert.door DONNE Eddy BUREAU BOCKSTAEL

INRICHTING VOOR HET METEN VAN DE ONDERLINGE HOEKVERDRAAIING TUSSEN EEN TREKKEND VOERTUIG EN EEN OPLEGGER.

(012,003) Inrichting voor het meten van de onderlinge hoekverdraaiing (A) tussen een trekkend voertuig (2) en een oplegger (3) die door middel van een koppeling in de vorm van koppelschotel (5) op het trekkend voertuig (2) en een daarmee samenwerkende zogenaamde king pin (7) van de oplegger (3) aan elkaar zijn gekoppeld, daardoor gekenmerkt dat zij in hoofdzaak bestaat uit één of meer sondes (9) die op het trekkend voertuig (2) zijn aangebracht tegenover een onderdeel van de oplegger (3) en/of uit één of meer sondes (9) die op de oplegger (3) zijn aangebracht tegenover een onderdeel van het trekkend voertuig (2) en die aangesloten zijn op een sturing (12).

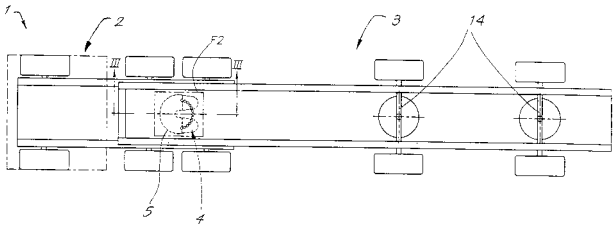

20 JAAR B 62 D

NEERLEGGING 2003/0574 28 OKTOBER 2003
PUBLICATIE 1015751A3 02 AUGUSTUS 2005

S.A. >RENDERS

Boulevard du Prince Henri 11, L-1724 LUXEMBURG (LU), vert.door DONNE Eddy BUREAU BOCKSTAEL

VERBETERDE STURING VAN EEN OPLEGGER.

(015,004) Verbeterde sturing van een oplegger die hoofdzakelik bestaat uit een chassis (4) dat gedragen wordt door minstens twee wielassen (5-6) die elk verdraaibaar rond een opwaarts gerichte as (9) op het chassis (4) zijn aangebracht en uit middelen (10-11) om de oplegger (3) aan een trekkend voertuig (2) te kunnen koppelen, daardoor gekenmerkt dat zij minstens een stang (13) bevat die overhoeks tussen de voornoemde wielassen (5-6) is aangebracht en die met één uiteinde (14) scharnierbaar met één wielas (5) is verbonden en met zijn andere uiteinde (15) scharnierbaar met de andere wielas (6) is verbonden.

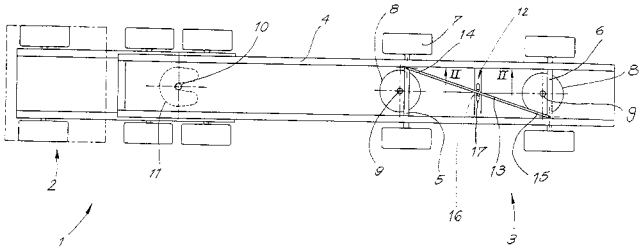

20 JAAR B 62 D B 60 P NEERLEGGING 2003/0600 06 NOVEMBER 2003
PUBLICATIE 1015769A3 02 AUGUSTUS 2005

ZIEN : B60P

---

6 ANS B 65 D DEPOT 2003/0563 23 OCTOBRE 2003
PUBLICATION 1015741A6 02 AOUT 2005

>BROHEE BENOIT

rue des Viaducs 128, B-7020 NIMY

INVENTION PERMETTANT L'OUVERTURE ET LA FERMETURE D'UN PAQUET DE CIGARETTES A L'AIDE D'UNE SEULE MAIN.

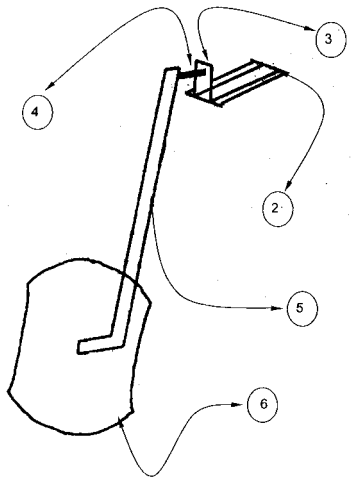

(007,003) la présente invention concerne un système permettant l'ouverture et la fermeture d'un paquet de cigarettes à l'aide d'une seule main. Il comporte un système de leviers et charnière intégrès. Ainsi qu'un bouton poussoir extérieur pouvant être de forme et d'épaisseur variées. L'ouverture produite représente un angle droit entre le côté arrière du couvercle du paquet et le fond arrière du paquet. Ceci permettant une ouverture normal d'utlisation, identique à une ouverture classique (manuelle). Ainsi que la garantie que le couvercle ne se déchire lors de la prise de cigarettes. l'ouverture et ka fermeture étant via cette invention grandement facilitée.

---

20 ANS B 65 G B 61 B B 60 T DEPOT 2003/0566 23 OCTOBRE 2003
PUBLICATION 1015744A3 02 AOUT 2005

>ADAM GERARD

rue des Vergers 18, B-6792 HALANZY, repr.par CLAEYS Pierre GEVERS & VANDER HAEGHEN

SYSTEME DE TRANSPORT DE VEHICULES.

(015,003) Système de transport, comprenant une voie de transport (9) formé d'au moins un rail, un véhicule à transporter, et un dispositif de roulement, le véhicule pourvu du dispositif de roulement présentant une résistance au roulement sur ledit rail, ladite voie de transport présentant au moins un tronçon de voie descendante (14',14",14"') ayant une pente suffisante pour que ladite résistance au roulement soit surmontée, la pente susdite étant insuffisante pour produire une accélération continue du véhicule sur le rail, le véhicule roulant ainsi sur ledit au moins un tronçon descendant à une vitesse sensiblement constante, équilibrée par la résistance au roulement susdite additionnée d'autres résistances, telles que la résistance à l'air du véhicule.

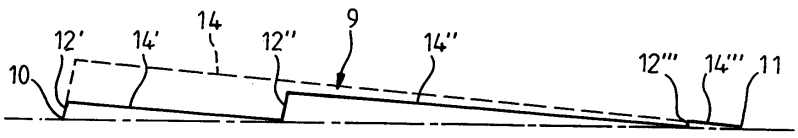

20 JAAR B 65 G

NEERLEGGING 2003/0611 13 NOVEMBER 2003
PUBLICATIE 1015777A3 02 AUGUSTUS 2005

>WILLEMS ENGINEERING B.V.B.A.
Laarnebaan 146, B-9070 DESTELBERGEN/HEUSDEN, vert.door DONNE Eddy BUREAU BOCKSTAEL

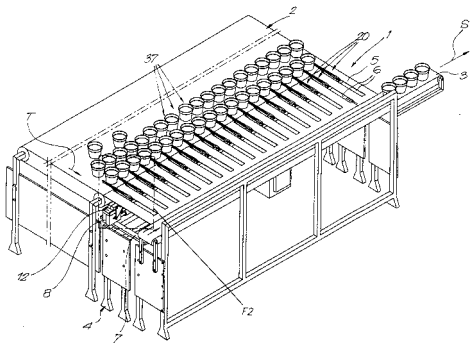

INRICHTING VOOR HET TRANSFEREREN VAN BLOEMPOTTEN TUSSEN TWEE TRANSPORTBANDEN.
(018,005) Inrichting voor het transfereren van bloempotten tussen twee transportbanden, een eerste transportband (2) en een dwars daarop gerichte tweede transportband (3), welke inrichting (1) van een tafel (4) is voorzien die tussen de beide tansportbanden (2-3) is opgesteld, waarbij boven het blad (5) van deze tafel (4) grijpers (20) zijn voorzien die ieder gevormd worden door twee meeneemlatten (21-22) die zich hoofdzakelijk uitstrekken volgens de transportrichting (T) van de eerste transportband (2) en die, op de naar elkaar gekerde zijden (26) zijn voorzien van minstens één uitsteeksel (29), waarbij deze grijpers (20) in hun lengterichting verplaatsbaar zijn en waarbij de meeneemlatten (21-22) heen en weer naar elkaar toe beweegbaar zijn tussen een open stand en een gesloten stand.

---

20 ANS B 65 H A 01 K

DEPOT 2003/0615 14 NOVEMBRE 2003
PUBLICATION 1015779A3 02 AOUT 2005

VOIR : A01K

SECTION C : CHIMIE ET METALLURGIE
SECTIE C : CHEMIE EN METALLURGIE

---

20 ANS C 01 G A 62 D C 02 F

DEPOT 2003/0584 31 OCTOBRE 2003
PUBLICATION 1015759A4 02 AOUT 2005

VOIR : C22B

---

20 JAAR C 02 F

NEERLEGGING 2003/0620 19 NOVEMBER 2003
PUBLICATIE 1015743A3 02 AUGUSTUS 2005

>BIOSOLIDAIR N.V.
Radioweg 18, B-3020 HERENT, vert.door DONNE Eddy BUREAU DE RYCKER

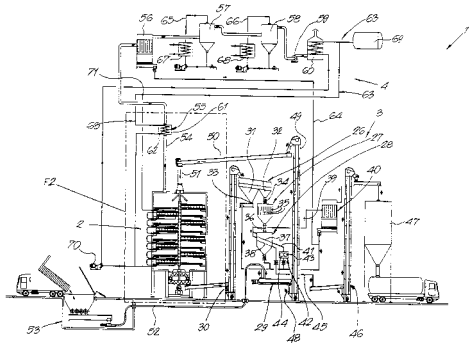

INRICHTING VOOR HET VERWERKEN VAN BIOMASSA EN WERKWIJZE DAARBIJ TOEGEPAST.
(024,004) Inrichting voor het verwerken van biomassa, die minstens bestaat uit een droger-granulator die is voorzien van middelen voor het behandelen van gassen die ontstaan bij het drogen in de droger-granulator, welke middelen zijn voorzien in een gasleiding die vertrekt uit een drogergranulator, daardoor gekenmerkt dat in de gasleiding (54), stroomopwaarts van de voornoemde middelen (4), een verhitter (55) voor de voornoemde gassen is voorzien.

20 ANS C 02 F C 22 B C 01 G DEPOT 2003/0584 31 OCTOBRE 2003
PUBLICATION 1015759A4 02 AOUT 2005
VOIR : C22B

---

20 ANS C 04 B DEPOT 2003/0606 07 NOVEMBRE 2003
PUBLICATION 1015774A3 02 AOUT 2005

CENTRE DE RECHERCHES DE L'INDUSTRIE BELGE DE LA CERAMIQUE >CRIBC;INSTITUT NATIONAL INTERUNIVERSITAIRE DES SILLICATES, SOLS ET MATERIAUX >I.N.I.S.Ma. A.S.B.L.
avenue Gouverneur Cornez 4, B-7000 MONS et
avenue Gouverneur Cornez 4, B-7000 MONS ,
repr.par CALLEWAERT Koen BUREAU CALLEWAERT

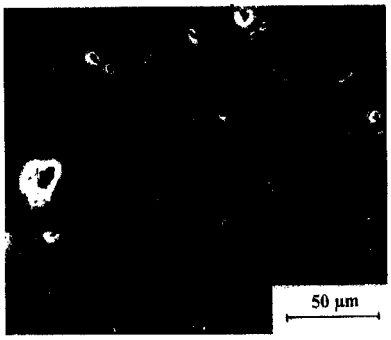

CARREAUX DE PAVEMENT CERAMIQUES A PROPRIETES MECANIQUES ET RESISTANCE A L'ABRASION AMELIOREE., (Inv. : Cambier Francis et al.)
(012,003) L'invention est relative à une composition et un produit céramique pour revêtement de sols ou de murs comprenant dans la masse céramique, outre une phase cristalline de mullite (3AL2O3.2SiO2), une phase cristalline de gahnite (Al2O3.ZnO), toutes deux formées in situ.

---

6 ANS C 07 K C 12 N DEPOT 2003/0593 05 NOVEMBRE 2003
PUBLICATION 1015765A6 02 AOUT 2005

>FACULTES UNIVERSITAIRES NOTRE-DAME DE LA PAIX
rue de Bruxelles 61, B-5000 NAMUR, repr.par SCHEUER Michel, Fundp rue de Bruxelles 61, B-5000 NAMUR

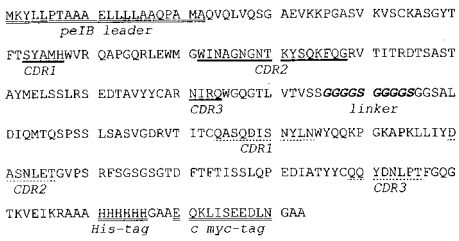

ANTICORPS RECOMBINANTS B3 HAUTEMENT SPECIFIQUES DES CARRAGHENANES ET DES POLYGENANES., (Inv. : Liners Françoise et al.)
(029,006) La présente invention traite d'anticorps recombinants B3 hautement spécifiques des carraghénanes et des polygénanes, de séquences nucléotidiques codant pour ces anticorps, de vecteurs d'expression comprenant ces séquences nucléotidiques, de cellules hôtes transformées par ces vecteurs ou encore d'organismes non-humains comprenant de tels vecteurs ou telles séquences nucléotidiques. La présente invention traite en particulier d'anticorps hautement spécifiques des carraghénanes iota. La présente invention traite également de l'utilisation de ces anticorps dans des méthodes pour détecter, identifier et/ou quantifier des polymères et/ou oligomères de carraghénanes, par exemple dans des mélanges complexes. Les anticorps selon la présente invention peuvent également être utiles dans des études d'interactions et/ou des études de changements conformationnels.

20 JAAR C 12 G

NEERLEGGING 2003/0564 22 OKTOBER 2003
PUBLICATIE 1015742A3 02 AUGUSTUS 2005

>MOONS LOUIS LUDO MADELEINE
Westerlosesteenweg 89, B-2220 HEIST-OP-DEN-BERG,
vert.door DONNE Eddy BUREAU BOCKSTAEL

GEAROMATISEERDE DRANK.
(008,000) Gearomatiseerde drank die tenminste vijf verschillende kruiden of kruidenextracten bevat, waarbij die kruiden tot de volgende groep behoren: alsem, salie, koriander, tijm, engelwortel, anijs, kruidnagel, kaneel, nootmuskaat, vanille, hysop, kalmoeswortel.

---

6 ANS C 12 N C 07 K

DEPOT 2003/0593 05 NOVEMBRE 2003
PUBLICATION 1015765A6 02 AOUT 2005

VOIR : C07K

---

20 ANS C 22 B C 01 G A 62 D

DEPOT 2003/0584 31 OCTOBRE 2003
PUBLICATION 1015759A4 02 AOUT 2005

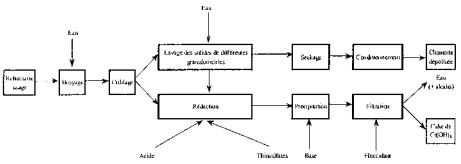

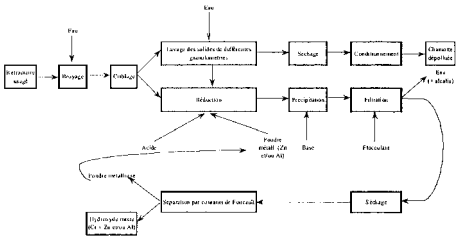

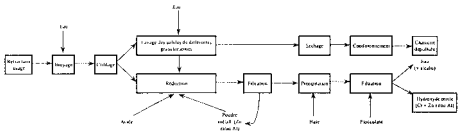

INSTITUT NATIONAL INTERUNIVERSITAIRE DES SILICATES SOLS ET MATERIAUX >INISMA A.S.B.L.;CENTRE DE RECHERCHES DE L'INUDSTRIE BELGE DE LA CERAMIQUE >CRIBC
avenue Gouverneur Cornez 4, B-7000 MONS et
avenue Gouverneur Cornez 4, B-7000 MONS ,
repr.par CALLEWAERT Koen BUREAU CALLEWAERT

TRAITEMENT D'UNE SOLUTION CONTENANT DU CHROME HEXAVALENT., (Inv. : Cambier Francis et al.)
(016,001) L'invention est relative à un procédé pour le traitement d'une solution contenant du chrome hexavalent dans lequel un réducteur consistant en une poudre métallique à base de zinc et/ou d'aluminium ou en des thiosulfates est ajouté à cette solution et le pH de cette dernière est maintenu à une valeur entre 1 et 6,5 afin de soumettre le chrome hexavalent à une réduction chimique pour obtenir du chrome trivalent. L'invention concerne également.

20 JAAR E 01 H

NEERLEGGING 2003/0571 23 OKTOBER 2003
PUBLICATIE 1015748A5 02 AUGUSTUS 2005

>VANDERVALK+DEGROOT B.V.
Rijsenburgerweg 26-28, NL-2685 EB POELDIJK (NL), vert.door VAN CUTSEM Paul BUREAU VAN CUTSEM
WASVOERTUIG ALSMEDE EEN BORSTELDRAGER DAARVOOR., (Uitv. :Van Der Valk Ferdinandus Petrus Maria et al.) , inged. in NL de 25 October 2002, nr NLA 1021756
(009,005) Wasvoertuig voor het wassen van een zich in langsrichting uitstrekkende wand, in het bijzonder een tunnelwand, omvattende een uitzwaaibare armconstructie (4) en een borsteldrager (5) die aan het vrije einde van de armconstructie (4) voorzien is en is uitgerust met meerdere roterend aandrijfbare wasborstels (11). De borsteldrager (5) omvat meerdere scharnierbaar met elkaar verbonden segmenten (7), waarbij op elk segment (7) tenminste één van de wasborstels (11) voorzien is.

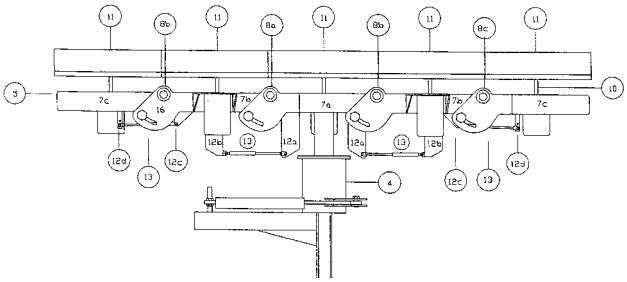

20 JAAR E 04 B E 04 F

NEERLEGGING 2003/0579 28 OKTOBER 2003
PUBLICATIE 1015755A3 02 AUGUSTUS 2005

>ECHO
Donderslagweg 25, B-3530 HOUTHALEN, vert.door LUYS Marie-José GEVERS & VANDER HAEGHEN
VLOERSYSTEEM, GEPREFABRICEERD ELEMENT EN WERKWIJZE VOOR VERVAARDIGEN VAN GEPREFABRICEERD ELEMENT.
(015,002) Vloersysteem voor toepassing in de bouwindustrie, omvattende een veelheid van geprefabriceerde elementen (100, 101) die bedoeld zijn voor plaatsing op muren (40) of steunbalken van een onderliggende verdieping en als basis voor muren (41, 42) van een bovenliggende verdieping, waarbij de geprefabriceerde elementen (100, 101) een gelaagde structuur hebben, waarvan een eerste laag (1) gevormd wordt door een draagstructuur (10) voor het verkrijgen van een dragend vermogen, waarvan een tweede laag (2) boven de eerste laag (1) gevormd wordt door een isolatielaag (20) voor het akoestisch isoleren van de bovenliggende en onderliggende verdieping van elkaar, en waarvan een derde laag (3) boven de tweede laag (2) gevormd wordt door een dekvloer (30) voor het afdekken van de isolatielaag (20).

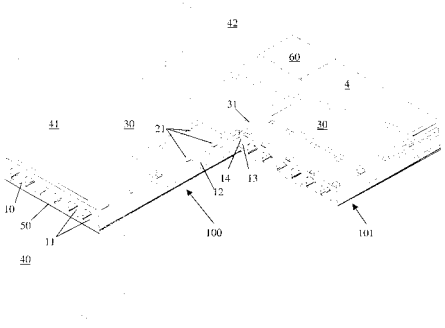

20 JAAR E 04 B

NEERLEGGING 2003/0601 06 NOVEMBER 2003
PUBLICATIE 1015770A5 02 AUGUSTUS 2005

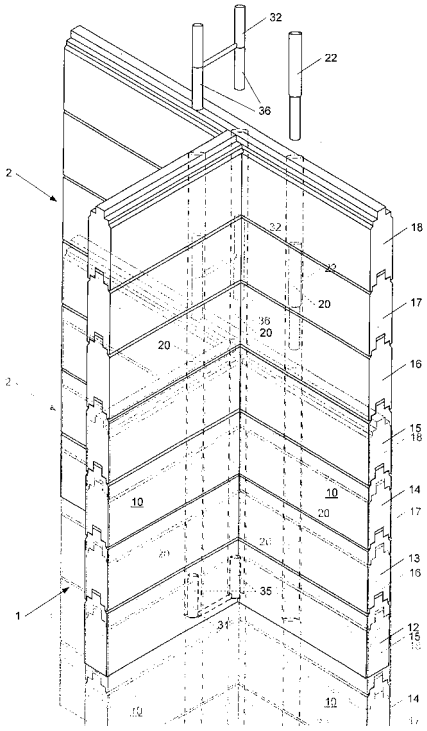

>VAN BAEKEL JOHAN
Lil 5, B-2490 BALEN, vert.door LUYS Marie-José GEVERS & VANDER HAEGHEN

BOUWSYSTEEM VOOR HET BOUWEN VAN MUREN VAN EEN GEBOUW.

(012,005) Bouwsysteem voor het bouwen van muren van een gebouw, omvattende : een veelheid van langwerpige geprofileerde elementen (10) voorzien om op elkaar te worden gestapeld voor het vormen van een eerste muurgedeelte (1), waarbij de langwerpige geprofileerde elementen boringen (11) hebben die in gestapelde toestand in elkaars verlengde liggen; een veelheid van verstevigingselementen (20, 22) voorzien om in de boringen (11) in de langwerpige geprofileerde elementen (10) te worden opgenomen voor het verstevigen van het eerste muurgedeelte (1), waarbij de verstevigingselementen (20) een vooraf bepaalde lengte (L) hebben, die nagenoeg overeenkomt met een vooraf bepaald deel van de totale hoogte (H) van één bouwlaag van het te bouwen gebouw.

---

20 ANS E 04 D A 01 K F 24 F DEPOT 2003/0604 07 NOVEMBRE 2003
PUBLICATION 1015772A3 02 AOUT 2005

VOIR : F24F

---

20 JAAR E 04 F E 04 B

NEERLEGGING 2003/0579 28 OKTOBER 2003
PUBLICATIE 1015755A3 02 AUGUSTUS 2005

ZIEN : E04B

---

6 JAAR E 04 F

NEERLEGGING 2003/0585 31 OKTOBER 2003
PUBLICATIE 1015760A6 02 AUGUSTUS 2005

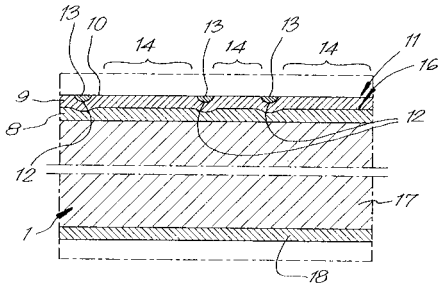

>FLOORING INDUSTRIES LTD
West Block IFSC, DUBLIN 1 (IE), vert.door DONNE Eddy BUREAU BOCKSTAEL

VLOERPANEEL EN WERKWIJZE VOOR HET VERVAARDIGEN VAN DERGELIJK VLOERPANEEL. , inged. in BE de 4 Juni 2003, nr BEA 03/0339

(048,009) Vloerpaneel, van het type dat bestaat uit een laminaatpaneel dat minstens een bedrukte decorlaag (8) bevat en een toplaag (9) die het bovenvlak (10) van het vloerpaneel (1) vormt, meer speciaal een zogenaamde overlay, waarbij deze toplaag (9), of dus overlay, is uitgevoerd op basis van een thermohardend hars, daardoor gekenmerkt dat in de bovenzijde (11) van het vloerpaneel (1) indrukkingen (12) zijn gevormd en dat minstens in een aantal van deze indrukkingen (12) zich een component (13) bevindt, welke is verkregen doordat hij, na het aanbrengen van de indrukkingen (12), in deze indrukkingen (12) is aangebracht.

6 JAAR E 05 D

NEERLEGGING 2003/0577 27 OKTOBER 2003
PUBLICATIE 1015754A6 02 AUGUSTUS 2005

>VERMEIREN GEERT

N. Detièrestraat 44, B-9300 AALST

SNELBEVESTIGING VAN SCHARNIERPUNTEN.

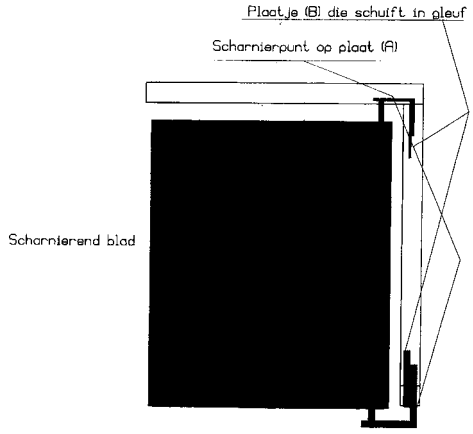

(000,000) Door dat de scharnieren met dit nieuwe systeem gemonteerd en gedemonteerd worden door het verschuiven van een plaatje in een daartoe voorziene gleuf wordt er veel tijd en materiaal bespaard. Het scharnierpunt wordt op een plaat (A) bevestigd. In de directe omgeving is een gleuf voorzien waarin een plaatje (B) schuift. Als men het plaatje (B) schuift voor plaat (A) wordt deze hierdoor gemonteerd. Als men het plaatje (B) opnieuw wegschuift is het scharnierpunt (A) weer gedemonteerd. Hierdoor is de montage en demontage van een scharnierend blad zeer snel en eenvoudig te verwezenlijken.

---

20 JAAR E 05 D

NEERLEGGING 2003/0582 31 OKTOBER 2003
PUBLICATIE 1015758A3 02 AUGUSTUS 2005

>TALPE JOSEPH

Oudenaardsesteenweg 543, B-8581 KERKHOVE/AVELGEM, vert.door VAN REET Joseph Emma GEVERS & VANDER HAEGHEN

MECHANISME VOOR HET OP EEN INSTELBARE HOOGTE AAN EEN STEUN OPHANGEN VAN EEN POORT.

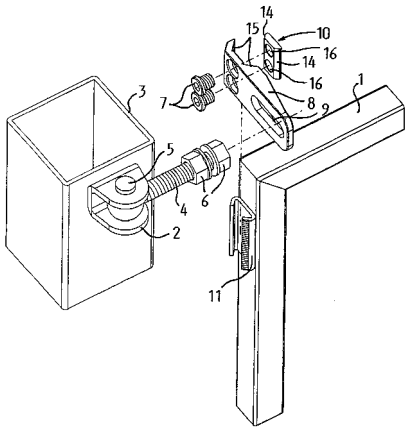

(014,004) Op de steun (3) en/of op de poort (1) is een gootvormige rail (11) voorzien met een bodem en twee flanken. Het bevestgigingselement (8) voor het aan de rail bevestigen van de scharnier (2,4,5) is aan een in de rail (11) in de hoogte verschuifbaar glijstuk (10), waarbij de flanken van de rail, bij het vastschroeven van het bevestigingselement (8) aan het glijstuk (10), tussen delen (15) van dit bevestigingselement (8) en delen (14) van het glijstuk (10) vastgeklemd worden. Om het bevestigingslement (8) te centreren ten opzichte van de rail (11), en om een verdraaiing of een horizontale verschuiving van het bevestigingselement (8) ten opzichte van de rail (11) tegen te gaan, vormen ten minste de ingeklemde gedeeltes van de flanken (13) elk een schuine hoek met de bodem van de rail (11) en vormen genoemde delen (15) van het bevestigingselement (8) en/of genoemde delen (14) van het glijstuk (10), in gemonteerde toestand, elk eveneens nagenoeg dezelfde hoek met de bodem van de rail.

20 JAAR E 05 F

NEERLEGGING 2003/0587 03 NOVEMBER 2003
PUBLICATIE 1015762A3 02 AUGUSTUS 2005
>TALPE JOSEPH
Oudenaardsesteenweg 543, B-8581 KERKHOVE,
vert.door VAN REET Joseph Emma GEVERS & VANDER HAEGHEN

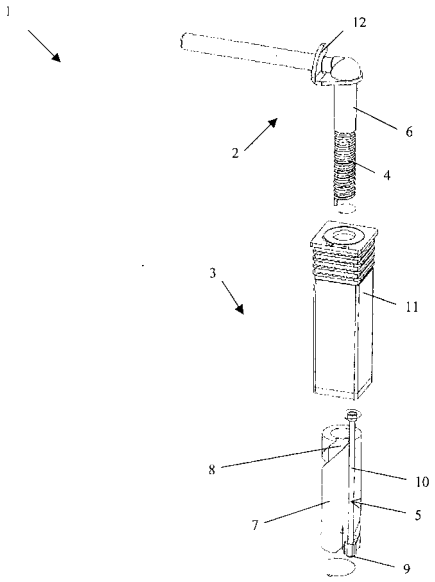

SCHARNIER MET INSTELBARE SLUITSNELHEID., (Uitv. :Talpe Joseph)
(012,002) Scharnier (1) omvattende een eerste (2) en een tweede (3) scharniergedeelte die ten opzichte van elkaar tegen een veekracht in verdraaibaar zijn om een scharnieras (6) waarbij het scharnier (1) een verend element (4) omvat en een regelmiddel (5) om de genoemde veerkracht in te stellen, en waarbij de as van het regelmiddel (5) niet samenvalt met de scharnieras (6).

---

20 ANS E 21 B

DEPOT 2003/0150 11 MARS 2003
PUBLICATION 1015738A3 02 AOUT 2005
>BAKER HUGHES INC.
3900 Essex Lane Suite 1200, HOUSTON TEXAS 77027 (US), repr.par CLAEYS Pierre GEVERS & VANDER HAEGHEN

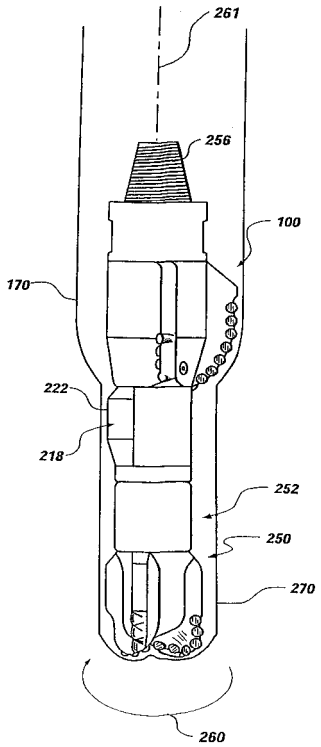

DISPOSITIF D'ELARGISSEMENT ET PROCEDE UTILISANT CELUI-CI., (Inv. : Presley W. Gregory et al.) , dép. en US le 13 mars 2002, no USA10099867
(018,007) Dispositif d'élargissement pour forer et accroître jusqu'à un diamètre plus grand un trou de sonde dans une formation souterraine, comprenant un corps qui s'étend longitudinalement et qui présente au moins une lame s'en étendant radialement vers l'extérieur, ladite lame comprenant sur elle au moins un couteau, le corps qui s'étend logitudinalement pouvant tourner autour d'un axe d'élargissement pour couper un diamètre d'élargissement, et un ensemble pilote comprenant un trépan de forage pilote, pour forer un trou de sonde pilote d'un diamètre plus petit que le diamètre d'élargissement, et au moins un patin de stabilisation pilote déterminant un diamètre de rotation, dans lequel le trépan de forage et ledit patin de stabilisation pilote sont positionnés et configurés de façon à ce qu'un diamètre de rotation du trépan de forage pilote et le diamètre de rotation dudit patin de stabilisation pilote soient sensiblement le même pendant l'opération, et dans lequel le trépan de forage pilote détermine pendant l'oprération un diamètre de rotation plus grand que le diamètre physique du trépan de forage pilote, et procédé d'utilisation de ce dispositif.

20 ANS E 21 B

DEPOT 2003/0158 13 MARS 2003
PUBLICATION 1015739A3 02 AOUT 2005

>BAKER HUGHES INC.
3900 Essex Lane, Suite 1200, HOUSTON, TEXAS 77027 (US), repr.par CLAEYS Pierre GEVERS & VANDER HAEGHEN

DISPOSITIF DE COUPE D'ECHANTILLONS CAROTTES ET PROCEDE DE REDUCTION D'UN DEBIT DE FLUIDE., (Inv. : Wells Michael R. et al.) , dép. en US le 15 mars 2002, no USA10099873

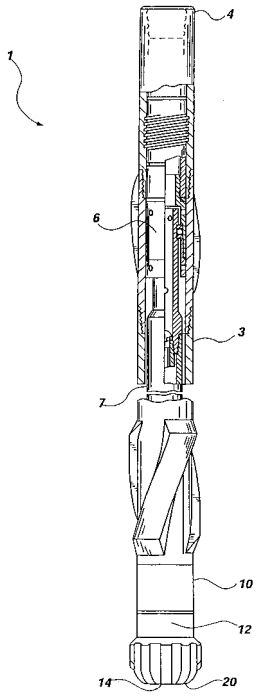

(024,007) Dispositif pour couper des échantillons carottés dans des formations souterraines, comprenant un trépan de carottage comportant un corps présentant une surface faciale avec une ouverture de gueulard, le gueulard s'étendant jusqu'a une cavité logitudinale, aumoins un couteau disposé sur la surface faciale, au moins une sortie d'orifice disposée sur la surface faciale, au moins un passage s'étendant à travers le corps et présentant une extrémité en communication pour fluide avec ladite sortie d'orifice, et au moins une entrée d'orifice comprenant une première extrémité ayant une première aire de section transvesale en ommunication avec une autre extrémité dudit passage et s'étendant jusqu'à une seconde extrémité présentant une seconde aire de section transversale plus grande que celle de la première aires et s'ouvrant dans la cavité; trépan de carottage, ensemble de tube de carottage à écoulement de fluide réduit et procédé de réduction de cet écoulement pour réduire une invasion et une contamination d'une carotte par fluide.

---

20 ANS E 21 B

DEPOT 2003/0224 08 AVRIL 2003
PUBLICATION 1015740A3 02 AOUT 2005

>BAKER HUGHES INCORP.
3900 Essex Lane Suite 1200, HOUSTON TEXAS 77027 (US), repr.par QUINTELIER Claude GEVERS & VANDER HAEGHEN

DISPOSITIF D'ELARGISSEMENT, POUR AGRANDIR UN TROU DE SONDE., (Inv. : Presley W. Gregory et al.) , dép. en US le 10 avril 2002, no USA10120208

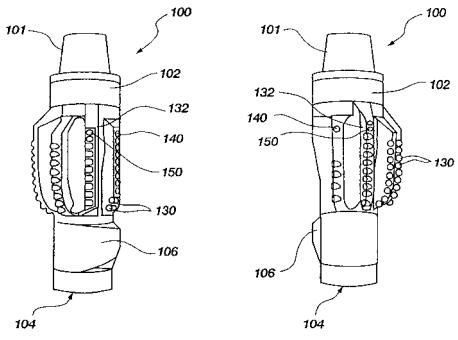

(032,012) Dispositif d'éclargissement pour agrandir un trou de sonde dans une formation souterraine, comprenant un corps qui s'étend longitudinalement et qui a au moins une lame qui y est fixée et qui s'étend radialement vers l'extérieur à partir de celui-ci, ladite lame comprenant au moins un couteau très abrasif, le dispositif d'élargissement étant configuré pour un passage à travers, et une rotation autour d'un premier axe dans, un premier diamètre passant et pour une rotation autour d'un second axe différent pour agrandir le trou jusqu'à un diamètre de forage plus grand que le diamètre passant, et au moins un élément d'appui placé à l'endroit d'une extension radialement externe d'au moins une lame susdite, ledit élément d'appui présentant une surface d'apui radialement externe placée pour une rotation coïncidant sensiblement avec le diamètre de forage et pour entrer en contact avec une paroi intérieure d'un tubage pendant une rotation du corps sur celui-ci, de sorte que ladite lame circule sensiblement sur ledit élément d'appui.

20 JAAR F 04 C

NEERLEGGING 2003/0575 28 OKTOBER 2003
PUBLICATIE 1015752A3 02 AUGUSTUS 2005

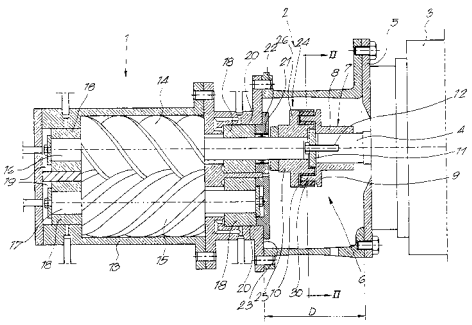

>ATLAS COPCO AIRPOWER N.V.
Boomsesteenweg 957, B-2610 WILRIJK, vert.door DONNE Eddy BUREAU BOCKSTAEL
VERBETERDE WATERGEINJECTEERDE SCHROEFCOMPRESSOR., (Uitv. :Van Hal Anton et al.)
(017,003) Watergeïnjecteerde schroefcompressor die in hoofdzaak bestaat uit een compressorelement (1) en een motor (3) of dergelijke en een daartussen gesitueerde overbrenging (2), daardoor gekenmerkt dat de overbrenging bestaat uit een behuizing (34) waarmee het compressorelement (1) en de motor (3) aan elkaar zijn bevestigd op een afstand van elkaar en uit een elastisch koppeling (6) tusen het compressorelement (1) en de motor (3).

---

6 ANS F 16 B G 09 F

DEPOT 2003/0586 03 NOVEMBRE 2003
PUBLICATION 1015761A6 02 AOUT 2005

VOIR : G09F

---

20 JAAR F 16 B

NEERLEGGING 2003/0613 14 NOVEMBER 2003
PUBLICATIE 1015778A5 02 AUGUSTUS 2005

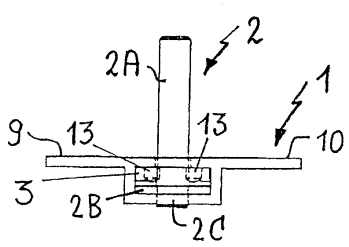

>AMEXIS B.V.B.A.
Industrieweg 43, B-8800 ROESELARE, vert.door OSTYN Frans freddy K.O.B. N.V.
CONSTRUCTIE-ELEMENT MET BIJHOREND VERBINDINGSELEMENT, EN DAARMEE GEREALISEERDE CONSTRUCTIE., (Uitv. :Ameloot Paul)
(016,003) Deze uitvinding betreft een constructie-element (1) en minstens één bijhorend verbindingselement (2) met een lichaam (2A) en een kop (2B), waarbij het constructie-element (1) een ruimte (3) omvat waarin de kop (2B) kan weerhouden worden terwijl het lichaam (2A) zich via een doorgang (4) naar buiten toe uitstrekt, waarbij de kop (2B) in een doorlaatpositie via de doorgang (4) in en uit deze ruimte (3) kan gebracht worden. Volgens deze uitvinding omvat het constructie-element (1) minstens twee van elkar gescheiden doorgangen (4) naar de genoemde ruimte (3) en ter hoogte van elke doorgang (4) een koppelmiddel (5) dat voorzien is om samen te werken met een koppelmiddel (2C) van het verbindingselement (2) om de onderlinge beweging van het constructie-element (1) en het verbindingselement (2), volgens een dwarsrichting van het lichaam (2A), te verhinderen. Deze uitviniding betreft eveneens een constructue die dergelijke elementen (1), (2) omvat. De koppelmiddelen (5), (2C) verhogen de weerstand van de verbindingen tegen dwars op de lengterichting van het lichaam (2A) gerichte krachten, en maken de opbouw van een constructie eenvoudiger en minder tijdrovend.

20 ANS F 21 S B 60 Q DEPOT 2003/0092 11 FEVRIER 2003
PUBLICATION 1015737A3 02 AOUT 2005

VOIR : B60Q

---

6 JAAR F 21 V A 47 B NEERLEGGING 2003/0572 28 OKTOBER 2003
PUBLICATIE 1015749A6 02 AUGUSTUS 2005

>HUWE ALAIN

Brusselsesteenweg 107, B-1500 HALLE

MOBIELE LAMPHOUDER MET OPBERGVAKKEN.

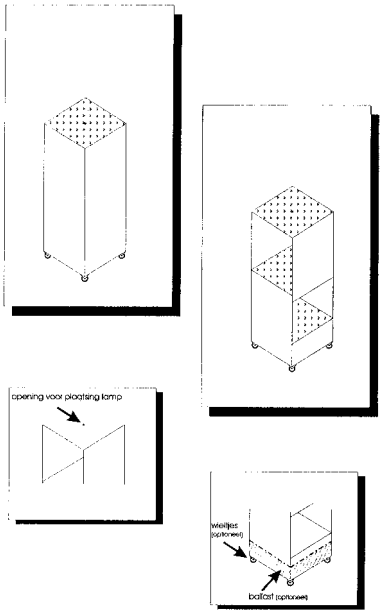

(000,000) Een lamp op een zwenkarm, eventueel voorzien van een vergrootglas, is een zeer courant gebruiksvoorwerp. Deze wordt doorgaans bevestigd met een klemsysteem op de tafelrand, of staat in een lampvoet op de tafel. Dit resulteert in ofwel een continue bezetting van de tafel/werkoppervlak, of het constant verwijderen van de lamp met klem (of voet) na gebruik. Een andere manier van bevestigen van de lamp, is een staafconstructie, meestal op wieltjes, die dan naast de werkplaats (zijnde een tafel, stoel, zetel,...) staat. Dit statief heeft maar een doel, nl. het bevatten van de lamp. De bedoeling van de "mobiele lamphouder met opbergvakken" is een alternatief te zijn voor deze methoden van gebruik van de lamp, met als bijkomend voordeel het creeëren van supplementaire opbergruimte.

---

20 ANS F 21 V DEPOT 2004/0360 20 JUILLET 2004
PUBLICATION 1015781A3 02 AOUT 2005

OTTO >VOLLMANN G.M.B.H. & CO

Rosendahler Strasse 98, D-58285 GEVELSBERG (DE), vert.door COLENS Alain, OFFICE HANSSENS SPRL, Square Marie-Louise 40 bte 19, B-1000 BRUXELLES

DECKENEINBAUTEIL FUR EINE DECKENEINBAULEUCHTE., (Uitv. :Haase Ulrich) , inged. in DE de 20 Augustus 2003, nr DEA20312853

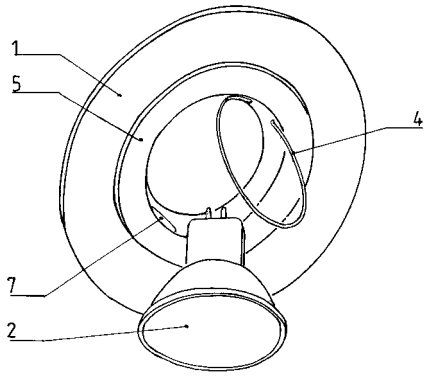

(015,004) Um ein Deckeneinbauteil (1) für eine Deckeneinbauleuchte, mit einer kreisförmigen Installationsöffnung zum Einsatz einer Lampe (2) mit einem Reflektor und kreisförmiger Lichtaustrittsöffnung, wobei an die Installationsöffnung ein Kragen (3) anschliesst, der rückwärtig von dem Deckeneinbauteil (1) abragt, ferner mit einem ringartigen Halteteil (4), welches in den Kragen (3) unmittelbar oder in einen in dem Kragen (3) schwenkbar gehaltenen Schwenkring (5) lösbar einsetzbar ist und mittels dessen eine Lampe (2) unverlierbar gehalten ist zu schaffen, welches hinsichtlich des Installationsaufwandes vereinfacht ist, wird vorgeschlagen, dass das Halteteil (4) an dem Kragen (3) oder an dem Schwenkring (5) schwenkbar befestigt ist so dass es in eine Montagelage verstellbar ist.

6 ANS F 24 C DEPOT 2003/0598 06 NOVEMBRE 2003
PUBLICATION 1015768A7 02 AOUT 2005

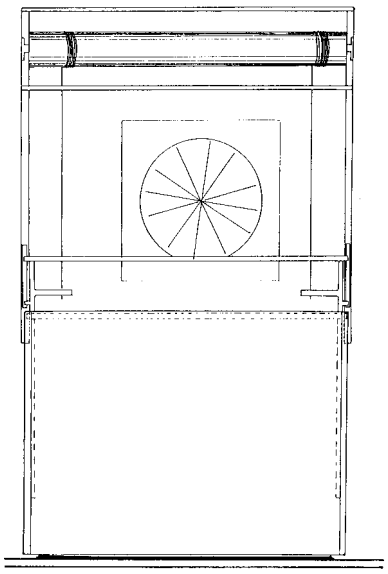

>TRENTECUISSE PHILIPPE
rue de Biron 14, B-5590 CINEY

HOTTE PROTECTRICE PROTEGEANT LA CUISINE DES PROJECTIONS DE CUISSONS.

(003,001) Hotte qui protège les alentours immédiats de la cuisinière des projections de cuissons en entourant la zone de cuisson d'une ou plusieurs parois amovibles.

---

20 ANS F 24 F E 04 D A 01 K DEPOT 2003/0604 07 NOVEMBRE 2003
PUBLICATION 1015772A3 02 AOUT 2005

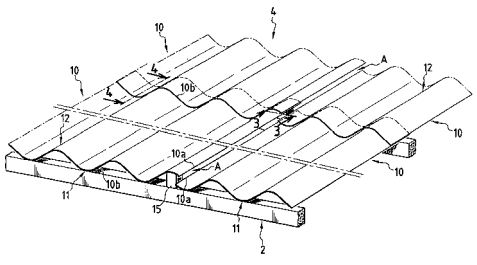

>USINOR
Immeuble "LA PACIFIC" La Défense 7 11-12 Cours Valmy, F-92800 PUTEAUX (FR), repr.par ADYNS Gilbert OFFICE KIRKPATRICK S.A.

TOITURE POUR UN BATIMENT D'ELEVAGE D'ANIMAUX ET BATIMENT D'ELEVAGE COMPORTANT UNE TELLE TOITURE., (Inv. : Delplanque Alain) , dép. en FR le 8 novembre 2002, no FRA 0214061

(006,004) L'invention concerne une toiture (4) pour un batiment d'élevage d'animaux comportant une ossature (2) et des panneaux (10) de tôle métallique fixés sur ladites ossature (2), caractérisée en ce que les panneaux sont formés par des panneaux (10) de tôle ondulée et en ce que les bords longitudinaux (10a) des panneaux (10) s'étendant perpendiculairement au sens longitudinal du bâtiment sont placés l'un au-dessus de l'autre et ménagent entre eux une ouverture de ventilation et les bords transversaux (10b) desdits panneaux (10) s'étendant dans le sens longitudinal de ce bâtiment se recouvrent en étant appliqués les uns sur les autres. cette toiture est destinée plus particulièrement aux bâtiments d'élevage d'animaux ruminants.

20 ANS F 24 H

DEPOT 2003/0607 07 NOVEMBRE 2003
PUBLICATION 1015775A3 02 AOUT 2005
S.A. >DEFX
Chemin Dupireux 33, B-4000 ROCOURT, repr.par ROSSINI de TAXIS du POET Dominique GEVERS & VANDER HAEGHEN
RADIATEUR., (Inv. : Geubel François-Xavier)
(010,003) la présente invention se rapporte à un radiateur électrique (1) à circulation de fluide caloporteur dans lequel la résistance électrique (4) est disposée dans un collecteur hydraulique (5) lui-même intégré entre les panneaux (2,3) du radiateur électrique (1).

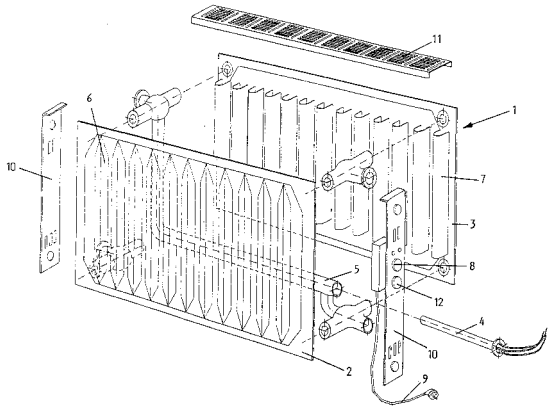

SECTION G : PHYSIQUE
SECTIE G : NATUURKUNDE

20 JAAR G 01 C

NEERLEGGING 2003/0605 07 NOVEMBER 2003
PUBLICATIE 1015773A5 02 AUGUSTUS 2005
>MDCE B.V.B.A.
Avignonlaan 15, B-8310 BRUGGE-SINT-KRUIS, vert.door HOORWEG Petrus OCTROOIBUREAU ARNOLD & SIEDSMA B.V.B.A.
WERKWIJZE EN INRICHTING VOOR HET BEPALEN VAN DE DIKTE VAN EEN BOVENLAAG, ZOALS EEN BEVAARBARE BOVENLAAG VAN EEN WATERLOOP., (Uitv. :Druyts Marcus Philippus Maria)
(012,005) Werkwijze voor het bepalen van de dikte van een bovenlaag van een fluïdummassa die tenminste deze bovenlaag en een daaronder gelegen onderlaag omvat, zoals een waterweg met een bevaarbare bovenlaag en een daaronder gelegen viskeuze sliblaag, waarbij de viscositeit van de onderlaag groters is dan de viscositeit van de bovenlaag, waarbij -een lichaam in de fluïdummassa wordt ondergedompeld waarbij het lichaam vrij beweegbaar is tussen een stand in de bovenlaag en een stand in de onderlaag, -het lichaam met een bepaalde snelheid wordt voortbewogen door de fluïdummassa in een richting die in hoofdzaak evenwijdig is met de onderlaag, zodanig dat het lichaam een evenwichtstoestand inneemt op de grens tussen boven- en onderlaag; -de dieptepositie van het lichaam wordt bepaald; en -de dikte van de bovenlaag wordt bepaald uitgaande van de dieptepositie van het lichaam.

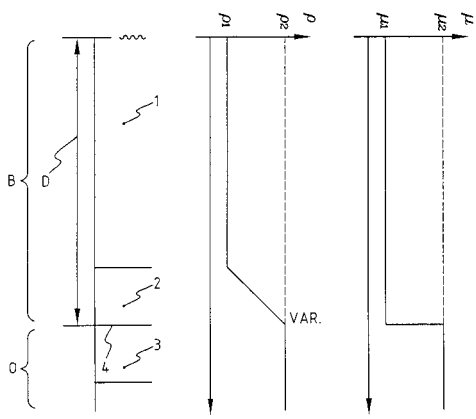

20 ANS G 01 N

DEPOT 2003/0567 23 OCTOBRE 2003
PUBLICATION 1015745A3 02 AOUT 2005
>SAINT-GOBAIN GLASS FRANCE
avenue d'Alsace 18, F-92400 COURBEVOIE (FR),
repr.par ADYNS Gilbert OFFICE KIRKPATRICK S.A.

PROCEDE DE DETECTION DE COUCHES MINCES TRES FAIBLEMENT VISIBLES., (Inv. : Pichon Michel) , dép. en FR le 23 octobre 2002, no FRA 0213200
(008,000) la présente invention a trait à un procédé de détection d'une couche sur un substrat verrier, les propriétés de réflexion d'un rayonnement lumineux par ladite couche étant connues, notamment à son interface avec l'air, caractérisé en ce qu'on mesure successivement la réflexion d'un rayonnement lumineux par la surface à tester d'un substrat verrier, d'un vitrage monolithique, feuilleté ou multiple, puis par une autre surface, puis en ce qu'on compare les résultats afn de déterminer si ladite surface à tester est munie de ladite couche. L'invention concerne également un dispositif pour la mise en oeuvre de ce procédé, ainsi que l'application de ce procédé à différents vitrages.

---

20 JAAR G 03 B

NEERLEGGING 2003/0602 06 NOVEMBER 2003
PUBLICATIE 1015771A3 02 AUGUSTUS 2005
KANTOORINRICHTING >STULENS N.V.
Gouverneur Roppesingel 165, B-3500 HASSELT,
vert.door CALLEWAERT Koen BUREAU CALLEWAERT

DOORZICHTSCHERM.
(011,002) Doorzichtscherm met een projectiezijde en een waarnemingszijde met minstens twee transparante glasplaten (4,5) die met elkaar verbonden zijn door een transparante kunststoffilm (6) die zich tussen deze glasplaten (4,5) bevindt, waarbij een eerste glasplaat (4) zich aan een projectiezijde van het scherm (1) bevindt en een glad oppervlak vertoont aan deze projectiezijde, terwijl een tweede glasplaat (5) aan een waarnemingszijde van dit scherm (1) is voorzien en een diffuus oppervlak (7) vertoont aan deze zijde.

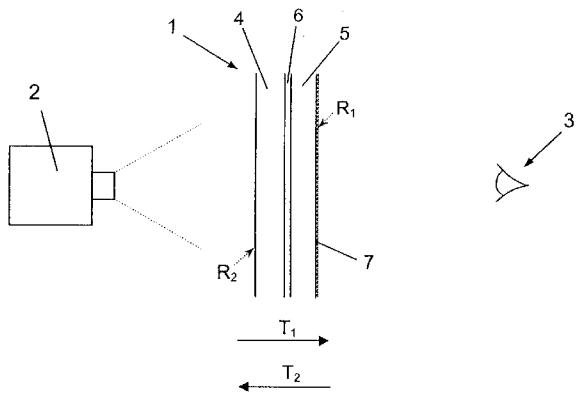

6 ANS G 06 F

DEPOT 2003/0597 05 NOVEMBRE 2003
PUBLICATION 1015767A6 02 AOUT 2005

>VAN CAUWENBERGHE JEAN-THOMAS
rue des Echevins 58, B-1050 BRUXELLES, repr.par GEVERS François GEVERS & VANDER HAEGHEN

PROCEDE ET DISPOSITIF DE PRODUCTION D'UN TEXTE IMPRIME OU VIRTUEL., (Inv. : Van Cauwenberghe Jean-Thomas)
(005,000) L'invention concerne un procédé de production d'un texte imprimé ou virtuel, qui consiste pour essentiellement l'entièreté du texte, à produire des séries de lignes successives de telle sorte que, lors de chaque transition d'une ligne suivante ou d'une série de lignes à la série suivante, au moins un des paramètres soit systématiquement modifié. L'invention concerne également un dispositif de contrôle d'impression ou d'écran comportant des moyens agencés pour modifier systématiquement au moins un paramètre de production du texte.

---

20 JAAR G 06 F H 04 L

NEERLEGGING 2003/0619 19 NOVEMBER 2003
PUBLICATIE 1015780A3 02 AUGUSTUS 2005

ZIEN : H04L

---

6 ANS G 09 F F 16 B

DEPOT 2003/0586 03 NOVEMBRE 2003
PUBLICATION 1015761A6 02 AOUT 2005

>GOZET PIERRE
rue André Coisne 55, F-59700 MARCQ EN BAROEUL (FR)
SYSTEME DE TENSION POUR BACHE VERTICALE.
(003,001) Dispositif pour tendre verticalement une banderole sur poteau ou sur façade
L'invention concerne un dispositif pour tendre verticalement une banderole sans vis, clous, agrafes ou élastiques. Il est constitué de deux pièces métalliques identiques inversées (fig 1&2) équipées d'un système de tension (4,5,6) à chaques extrémités qui permettra de tendre la banderole. Le dispositif selon l'invention est particulièrement destiné à la pose de banderole verticale sur poteau ou façade.

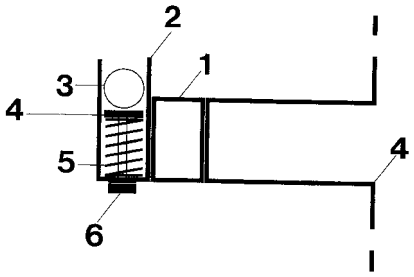

20 JAAR H 02 K

NEERLEGGING 2003/0596 05 NOVEMBER 2003
PUBLICATIE 1015766A3 02 AUGUSTUS 2005
>ALTAS COPCO N.V.
Boomsesteenweg 957, B-2610 WILRIJK, vert.door DONNE Eddy BUREAU BOCKSTAEL

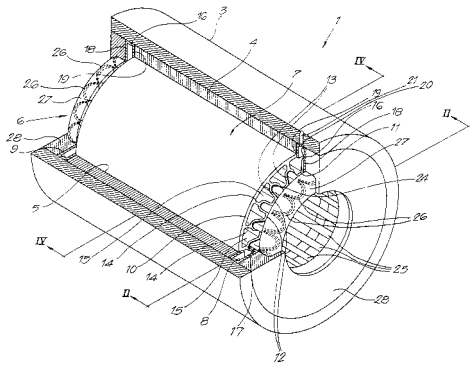

VERBETERDE KOELING VOOR EEN ELEKTRISCHE MOTOR OF GENERATOR., (Uitv. :Verhaegen Ken Gustaaf Helena)

(021,009) Verbeterde koeling van een elektrische motor of generator bestaande uit een behuizing, een buisvormig zogenaamd "slotless" statorblik (4), een rotor (2) met permanente magneten en elektrische wikkelingen (25-26) die tussen het statorblik (4) en de rotor (2) zijn aangebracht, daardoor gekenmerkt dat de koeling een koeler (6) bevat die is aangebracht tussen het statorblik (4) en de rotor (2) en dat de wikkelingen (25-26) op deze koeler (6) zijn aangebracht.

20 JAAR H 04 L G 06 F

NEERLEGGING 2003/0619 19 NOVEMBER 2003
PUBLICATIE 1015780A3 02 AUGUSTUS 2005
>NIKO N.V.
Industriepark West 40, B-9100 SINT-NIKLAAS, vert.door CARDOEN Marnick CARDOEN Marnick

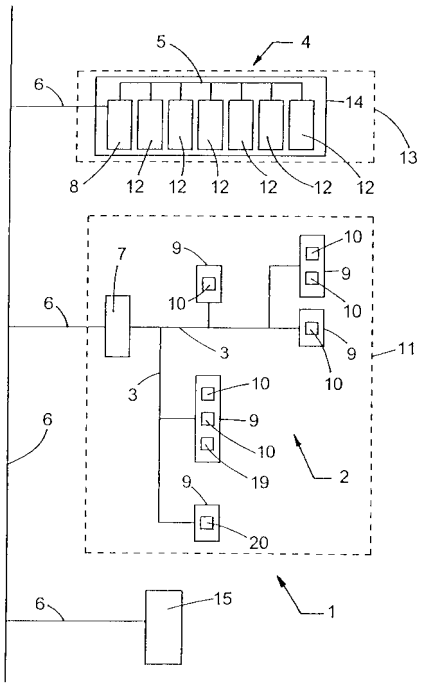

INRICHTING VOORZIEN VAN ELEKTRISCHE COMPONENTEN EN MODULE.

(038,004) Inrichtingen voorzien van elektrische componenten die met elkaar kunnen communiceren, waarbij componenten van een eerste groep elektrische componenten (2;4;22) via ten minste een eerste interface (7;8;24), een derde verbindingsbus (6) en een tweede interface (8,24;7,24;7,8) kunnen communiceren met componenten van een tweede groep elektrische componenten (4,22;2,22;2,4); Module en werkwijze die aangewend kunnen worden bij dergelijke inrichtingen.

6 JAAR H 04 M

NEERLEGGING 2003/0581 30 OKTOBER 2003
PUBLICATIE 1015757A6 02 AUGUSTUS 2005

>PERNOT WINE

Burgemeester Vinckenlaan 42, B-3630 MAASMECHELEN-LEUT, vert.door DONNE Eddy BUREAU BOCKSTAEL

MOBIEL TELECOMMUNICATIETOESTEL.

(011,001) mobiel telecommunicatietoestel, meer speciaal mobiel telefoontoestel, daardoor gekenmerkt dat het voor elk voorgeprogrammeerd telefoonnummer een overeenstemmende bedienignstoets heeft om een verbinding met de betreffende abonnee van het telefoonnummer tot stand te brengen.

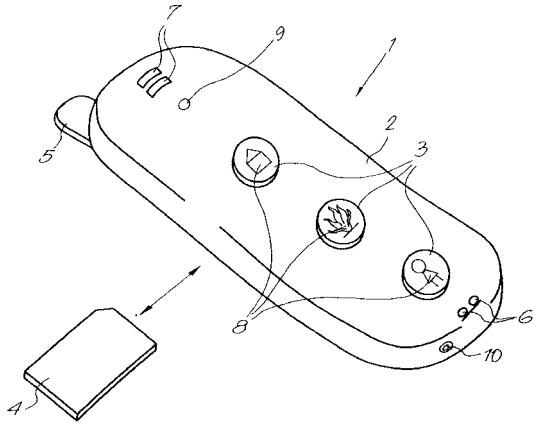

BREVETS EUROPEENS DELIVRES
QUI ONT EFFET
EN BELGIQUE

EUROPESE OCTROOIEN
MET UITWERKING
IN BELGIE

EUROPÄISCHE PATENTE
MIT EFFEKT
IN BELGIEN

EUROPEAN PATENTS
WITH EFFECT
IN BELGIUM

BREVETS EUROPEENS

Cette partie contient les brevets européens publiés au cours du mois en question et qui ont effet en Belgique.

La première partie, classée selon l'indice IPC (jusqu'à la sous-classe), contient les données bibliographiques pour chaque brevet :

(11) numéro de publication
(51) classification IPC
(21) numéro de dépôt
(22) date de dépôt
(73) nom et adresse du titulaire
(54) titre de l'invention
(30) date, pays et numéro de priorité

(45) date de publication du brevet

La deuxième partie est une liste alphabétique selon le nom du titulaire avec référence au numéro et à l'indice IPC (jusqu'à la sous-classe).

La troisième partie est une liste numérique (selon le numéro de publication) des brevets afférents, avec référence à l'indice IPC (jusqu'à la sous-classe).

(IPC = International Patent Classification)

EUROPESE OCTROOIEN

Dit gedeelte bevat de Europese octrooien, gepubliceerd in de loop van de betrokken maand en met uitwerking in België.

Het eerste deel, gerangschikt volgens IPC-index (tot de onderklasse), bevat de bibliografische gegevens van elk octrooi :

(11) publicatienummer
(51) IPC classificatie
(21) nummer van neerlegging
(22) datum van neerlegging
(73) naam en adres van de titularis
(54) titel van de uitvinding
(30) datum, land en nummer van voorrangsrecht
(45) publicatiedatum van het octrooi

Het tweede deel is een alfabetische lijst volgens de naam van de titularis met verwijzing naar het nummer en de IPC-index (tot de onderklasse).

Het derde deel is een numerieke lijst (volgens publicatienummer) van de betrokken octrooien, met verwijzing naar de IPC-index (tot de onderklasse).

(IPC = International Patent Classification)

****

****

SECTION A : NECESSITES COURANTES DE LA VIE
SECTIE A : LEVENSBEHOEFTEN

****

****

(11) 0 992 185
(51) A 01 B 69/00 A 01 D 41/12
(21) + (22) 99118933.3 25.09.99
(73) >CLAAS SELBSTFAHRENDE ERNTEMASCHINEN G.M.B.H.
Münsterstr. 33
DE-33428 Harsewinkel(DE);
(54) Système automatique de direction à localisation ultrasonore-TRADUCTION-Lenkautomatik mit Ultraschall-Ortungsvorrichtung
(30) 05.10.98 DE 19845666
(45) 10.08.05

---

(11) 1 129 607
(51) A 01 B 73/06 A 01 B 73/00
A 01 C 9/00
(21) + (22) 01102290.2 01.02.01
(73) SCHMIDBAUER, ANTON
Kichbergstrasse 3
93098 Moosham(DE);
(54) Machine à planter les pommes de terre-TRADUCTION-Kartoffellegemaschine
(30) 01.03.00 DE 20003810 U
(45) 31.08.05

---

(11) 1 216 856
(51) A 01 B 59/042 B 60 D 1/54
B 60 D 1/06 B 60 D 1/46
(21) + (22) 01130371.6 20.12.01
(73) DEERE & CY
One John Deere Place Moline
Illinois 61265-8098(US);
(54) Attelage de remorque pour un véhicule de travail-TRADUCTION-Anhängevorrichtung für ein Arbeitsfahrzeug
(30) 23.12.00 DE 10065161
(45) 24.08.05

---

(11) 1 232 680
(51) A 01 B 31/00
(21) + (22) 02364007.1 12.02.02
(73) SULKY-BUREL S.A.
Route de Rennes
F-35220 Chateaubourg(FR);
(54) Barre niveleuse pour outil agricole et outil agricole équipé d'une telle barre
(30) 15.02.01 FR 0102097
(45) 31.08.05

---

(11) 1 236 386
(51) A 01 B 21/08
(21) + (22) 02290498.1 28.02.02
(73) SOC. NOUVELLE >FENET
7 rue du Mont Bergueneuse
FR-62134 Anvin(FR);
(54) Outil de travail du sol, châssis muni d'un tel outil et machine de travail du sol équipée d'un tel châssis
(30) 28.02.01 FR 0102714
(45) 03.08.05

---

(11) 1 129 607
(51) A 01 C 9/00 A 01 B 73/06
A 01 B 73/00
(21) + (22) 01102290.2 01.02.01
(73) SCHMIDBAUER, ANTON
Kichbergstrasse 3
93098 Moosham(DE);
(54) Machine à planter les pommes de terre-TRADUCTION-Kartoffellegemaschine
(30) 01.03.00 DE 20003810 U
(45) 31.08.05

---

(11) 0 992 185
(51) A 01 D 41/12 A 01 B 69/00
(21) + (22) 99118933.3 25.09.99
(73) >CLAAS SELBSTFAHRENDE ERNTEMASCHINEN G.M.B.H.
Münsterstr. 33
DE-33428 Harsewinkel(DE);
(54) Système automatique de direction à localisation ultrasonore-TRADUCTION-Lenkautomatik mit Ultraschall-Ortungsvorrichtung
(30) 05.10.98 DE 19845666
(45) 10.08.05

---

(11) 1 129 610
(51) A 01 D 45/02
(21) + (22) 01103852.8 16.02.01
(73) MASCHINENFABRIK >KEMPER G.M.B.H. & CO. K.G.
Breul
DE-48703 Stadtlohn(DE);
(54) Dispositif d'introduction et de cueillage pour une machine de récolte-TRADUCTION-Einzugs- und Pflückeinrichtung einer Erntegutbergungsmaschine
(30) 26.02.00 DE 10009199
(45) 17.08.05

---

(11) 1 142 468
(51) A 01 D 78/10
(21) + (22) 01440088.1 27.03.01
(73) KUHN S.A.
4 Impasse des Fabriques
67706 Saverne Cedex(FR);
(54) Machine de fenaison
(30) 04.04.00 FR 0004250
(45) 03.08.05

---

(11) 1 243 173
(51) A 01 D 41/12
(21) + (22) 02005829.3 14.03.02
(73) >DEERE & CY
One John Deere Place
Moline Illinois 61265-8098(US);
(54) Convoyeur élévateur muni d'un capteur de force pour détecter le débit d'une moissonneuse-batteuse-TRADUCTION-Schrägfördererkrafts ensor zur Erfassung des Gutdurchsatzes eines Mähdreschers
(30) 20.03.01 US 812651
(45) 17.08.05

---

(11) 1 325 834
(51) A 01 D 41/127 B 60 R 16/02
B 60 K 35/00
(21) + (22) 02028320.6 17.12.02
(73) >DEERE & CY
One John Deere Place Moline
Illinois 61265-8098 (US);
HCF >PORSCHE A.G.
Porscheplatz 1
DE-70435 Stuttgart(DE)
(54) Système d'ordinateur de bord pour un véhicule de travail-TRADUCTION-Bordcomputersystem für ein Arbeitsfahrzeug
(30) 22.12.01 DE 10163947
(45) 31.08.05

---

(11) 0 901 527
(51) A 01 H 5/00 C 12 N 15/54
C 12 N 15/55 C 12 N 1/00
C 12 N 5/00 C 12 N 15/82
(21) + (22) 97923086.9 02.05.97
(73) >SYNGENTA MOGEN B.V.
Einsteinweg 97
NL-2333 CB Leiden(NL);
(54) REGULATION DU METABOLISME PAR MODIFICATION DU TAUX DE TREHALOSE-6-PHOSPHATE
(30) 03.05.96 EP 96201225 26.07.96 EP 96202128
29.08.96 EP 96202395
(45) 10.08.05

---

(11) 0 906 429
(51) A 01 H 5/00 C 12 N 15/29
C 12 N 15/57 C 12 N 15/82
(21) + (22) 97908353.2 18.03.97
(73) >SYNGENTA LTD
European Regional Centre Priestley Road Surrey Research Park Guildford
Surrey GU2 7YH(GB);
(54) PROMOTEUR DE CYSTEINE PROTEASE PROVENANT DU COLZA ET PROCEDE DE CONFINEMENT DU PLASMA GERMINATIF
(30) 22.03.96 GB 9606062
(45) 24.08.05

---

(11) 0 973 913
(51) A 01 H 5/00 C 12 N 15/52
C 12 N 15/82 C 12 N 15/11
C 12 N 9/90
(21) + (22) 98918023.7 07.04.98
(73) E.I. >DU PONT DE NEMOURS AND CY
1007 Market Street
Wilmington Delaware 19898(US);
(54) PLANTE DE SOJA FOURNISSANT DES AMANDES A TENEURS REDUITES EN SACCHARIDES DE RAFFINOSE ET EN ACIDE PHYTIQUE
(30) 08.04.97 US 835751
(45) 10.08.05

---

(11) 1 038 014
(51) A 01 H 5/00 C 12 N 15/82
C 12 N 9/10 C 07 K 16/40
C 12 N 1/00
(21) + (22) 98966266.3 09.12.98
(73) VON SCHAEWEN, ANTJE
Natruper Strasse 169a

49076 Osnabrück(DE);
(54) SEQUENCES DE (GntI) VEGETALES ET UTILISATION DE CELLES-CI POUR L'OBTENTION DE PLANTES NE PRESENTANT PAS UNE ACTIVITE DE N-ACETYLGLUCOSYLAMINYLTRANSFERASE I GnTI OU BIEN SEULEMENT UNE TELLE ACTIVITE REDUITE-TRADUCTION-PFLANZLICHE (GntI)-SEQUENZEN UND VERWENDUNG DERSELBEN ZUR GEWINNUNG VON PFLANZEN MIT VERMINDERTER ODER FEHLENDER N-ACETYLGLUCOSAMINYLTRANSFERASE I (GntI)-AKTIVITÄT
(30) 09.12.97 DE 19754622
(45) 24.08.05

---

(11) 1 088 082
(51) A 01 H 5/00 A 01 H 5/10
C 08 B 30/00 C 12 N 15/56
C 12 N 9/44 C 12 N 15/82
C 12 N 1/21 C 12 N 5/10
(21) + (22) 99950355.0 07.05.99
(73) >BAYER CROPSCIENCE G.M.B.H.
Brüningstrasse 50
DE-65929 Frankfurt/Main(DE);
(54) MOLECULES D'ACIDE NUCLEIQUE CODANT POUR DES ENZYMES ISSUES DU FROMENT ET PARTICIPANT A LA SYNTHESE DE L'AMIDON-TRADUCTION-NUCLEINSÄUREMOLEKÜLE CODIEREND ENZYME AUS WEIZEN, DIE AN DER STÄRKESYNTHESE BETEILIGT SIND
(30) 08.05.98 DE 19820608
(45) 17.08.05

---

(11) 1 151 085
(51) A 01 H 5/00 C 12 P 21/02
C 12 P 19/04 C 12 P 19/18
C 12 N 9/10 C 12 N 15/54
C 12 N 15/63 C 12 N 15/70
C 12 N 15/82 C 12 N 5/10
(21) + (22) 00910648.5 07.02.00
(73) >BAYER BIOSCIENCE G.M.B.H.
Hermannswerder 20a
DE-14473 Potsdam (DE);
>MAX-PLANCK-GESELLSCHAFT ZUR FORDERUNG DER WISSENSCHAFTEN E.V.
DE-14195 Berlin(DE)
(54) MOLECULES D'ACIDES NUCLEIQUES CODANT POUR UNE ALTERNANSUCRASE
(30) 08.02.99 DE 19905069
(45) 31.08.05

---

(11) 1 264 537
(51) A 01 J 5/013 A 01 J 5/007
(21) + (22) 02012402.0 07.06.02
(73) WESTFALIASURGE G.M.B.H.
Siemensstrasse 25-27
59199 Bönen(DE);
(54) Méthode et appareil de sélection du lait-TRADUCTION-Verfahren und Vorrichtung zur Selektion von Milch
(30) 08.06.01 DE 10127942
(45) 17.08.05

---

(11) 1 318 715
(51) A 01 J 5/007 A 01 J 5/08
(21) + (22) 01965264.3 07.09.01
(73) WESTFALIASURGE G.M.B.H.
Siemensstrasse 25-27
59199 Bönen(DE);
(54) PROCEDE ET DISPOSITIF POUR AMELIORER LA TRAITE D'UN ANIMAL, EN PARTICULIER D'UNE VACHE-TRADUCTION-VERFAHREN UND VORRICHTUNG ZUM VERBESSERTEN AUSMELKEN EINES TIERES, INSBESONDERE EINER KUH
(30) 19.09.00 DE 10046276
(45) 17.08.05

---

(11) 0 896 620
(51) A 01 K 67/027 A 61 K 38/16
C 12 N 15/90 C 12 N 9/00
C 12 N 15/12 C 07 K 14/72
C 12 N 15/62
(21) + (22) 97906232.0 20.02.97
(73) ASSOCIATION POUR LE DEVELOPPEMENT DE LA RECHERCHE EN GENETIQUE MOLECULAIRE, (A.DE.RE.GE.M)
23 rue Montpensier
75001 Paris(FR);
(54) RECEPTEUR NUCLEAIRE DE GLUCOCORTICOIDES MODIFIE, PROTEINE DE FUSION, FRAGMENTS D'ADN CODANT POUR LEDIT RECEPTEUR ET LADITE PROTEINE DE FUSION
(30) 20.02.96 FR 9602060
(45) 03.08.05

---

(11) 0 941 333
(51) A 01 K 67/027 A 61 K 49/00
C 12 N 15/31 C 07 K 14/245
A 61 K 39/108 A 61 K 39/39
C 12 N 1/21 C 12 Q 1/48
G 01 N 33/50 // // (C12N1/2 1 , C 12R1:19)

(21) + (22) 97910583.0 30.10.97
(73) >CHIRON S.R.L.
Via Fiorentina 1
IT-53100 Siena(IT);
(54) TOXINE LT-A D'E. COLI MUTANTE DETOXIQUEE IMMUNOGENE
(30) 31.10.96 GB 9622660
(45) 31.08.05

---

(11) 0 968 288
(51) A 01 K 67/027 C 12 N 15/12
C 12 N 15/62 C 12 N 5/10
C 07 K 14/47 C 07 K 16/18
C 12 Q 1/68
(21) + (22) 98953283.3 06.10.98
(73) >ZYMOGENETICS INC.
1201 Eastlake Avenue East
Seattle WA 98102(US);
(54) HOMOLOGUE HUMAIN DE LA PROTEINE 2-19, z219a
(30) 06.10.97 US 61712 P
(45) 10.08.05

---

(11) 1 076 486
(51) A 01 K 61/00 A 01 K 67/033
(21) + (22) 99919440.0 05.05.99
(73) S.A. >PHARMA MAR
Calle de la Calera 3 Poligono Industrial de Tres Cantos 28760 Tres Cantos
Madrid(ES);
(54) CULTURE D'ANIMAUX MARINS SESSILES
(30) 05.05.98 GB 9809588 04.03.99 GB 9905018
04.03.99 GB 9905021
(45) 31.08.05

---

(11) 1 083 788
(51) A 01 K 67/027 C 12 Q 1/70
C 12 Q 1/68 C 12 Q 1/02
C 12 N 5/10
(21) + (22) 99925983.1 28.05.99
(73) THE >UNIVERSITY OF GEORGIA RESEARCH FOUNDATION INC.
633 Boyd Graduate Studies Research Center DW Brooks Drive
Athens Georgia 30602-7411(US);
(54) POISSONS TRANSGENIQUES PORTANT UNE CONSTRUCTION TRANSGENIQUE DERIVEE DE BACTERIOPHAGES POUR LA DETECTION DE MUTATIONS
(30) 31.05.98 US 87430 P
(45) 10.08.05

---

(11) 1 357 789
(51) A 01 K 55/00
(21) + (22) 02701400.0 04.02.02
(73) HUMIREL
105 avenue du General Eisenhower
31023 Toulouse (FR);
UNIVERSITE DE TOULOUSE II
5 allee Antonio Machado
31058 Toulouse(FR);
VINCENT MICHAUD INVESTISSEMENTS SA
Domaine St Georges Chemin de Berdoulou
64290 Gan(FR)
(54) PROCEDE ET SYSTEME DE GESTION ET DE SURVEILLANCE DE RUCHES
(30) 05.02.01 FR 0101510
(45) 17.08.05

---

(11) 1 360 897
(51) A 01 K 31/06 A 01 K 63/00
(21) + (22) 03010220.6 07.05.03
(73) ROLF C. HAGEN, INC.
3225 Sartelon Street
Montreal Quebec H4R 1E8(CA);
(54) Cage à oiseaux-TRADUCTION-Vogelkäfig
(30) 07.05.02 US 140722
(45) 10.08.05

---

(11) 1 441 584
(51) A 01 K 91/18
(21) + (22) 02779639.0 17.09.02
(73) MICHON, DOMINIQUE
23 rue Pont de Chat
44490 Le Croisic(FR);
(54) CAISSE DE RANGEMENT ET/OU DE PREPARATION DE LIGNE PALANGRE
(30) 17.09.01 FR 0111986
(45) 10.08.05

---

(11) 1 483 960
(51) A 01 K 39/012
(21) + (22) 04253221.8 28.05.04
(73) C J >WILDBIRD FOODS LTD
The Rea Upton Magna
Shrewsbury SY4 4UR(GB);
(54) Mangeoire pour oiseaux
(30) 04.06.03 GB 0312763
(45) 31.08.05

---

(11) 1 484 963
(51) A 01 K 13/00
(21) + (22) 03747393.1 30.04.03
(73) BESTELMEYER, MARGOT
Godostrasse 5
82131 Gauting(DE);
(54) DISPOSITIF POUR LAVER ET SOIGNER DES CHIENS, NOTAMMENT LEURS PATTES-TRADUCTION-GERÄT ZUR REINIGUNG UND PFLEGE VON HUNDEN, INSBESONDERE VON HUNDEPFOTEN
(30) 30.04.02 DE 10219399 24.03.03 DE 10312975
(45) 03.08.05

---

(11) 1 321 037
(51) A 01 M 7/00
(21) + (22) 02102762.8 16.12.02
(73) DEERE & CY
One John Deere Place Moline
Illinois 61265-8098(US);
(54) Système de compensation automatique de la dérive due au vent pour un appareil de pulvérisation agricole-TRADUCTION-System zum automatischen Ausgleichen der Wind-Drift für ein landwirtschaftliches Sprühgerät
(30) 19.12.01 US 24909
(45) 31.08.05

---

(11) 1 467 619
(51) A 01 M 31/00
(21) + (22) 03731749.2 20.01.03
(73) >KILLGERM CHEMICALS LTD
P.O. Box 2
Ossett WF5 9NA(GB);
(54) DISPOSITIF DE CONTROLE DE POPULATIONS D'INSECTES
(30) 22.01.02 GB 0201345
(45) 17.08.05

---

(11) 1 491 819
(51) A 01 M 13/00 A 01 M 1/20
F 23 D 3/24
(21) + (22) 04291189.1 07.05.04
(73) >PRODUITS BERGER
67 avenue Victor Hugo
FR-75116 Paris(FR);
(54) Système de brûleur à combustion catalytique et flacon équipé d'un tel système
(30) 27.06.03 FR 0307767
(45) 24.08.05

---

(11) 0 349 224
(51) A 01 N 33/04 A 01 N 43/54
A 61 K 31/132 A 61 P 31/04
A 61 P 33/06 A 61 P 31/12
A 61 K 31/13 A 61 K 31/135
A 61 K 31/505 C 07 C 211/13
C 07 C 211/15 C 07 C 211/27
C 07 D 239/04
(21) + (22) 89306425.3 23.06.89
(73) THE >UNIVERSITY OF FLORIDA
223 Grinter Hall
Gainesville Florida 32611(US);
(54) Dérivés de spermine ayant une activité antinéoplastique, antivirale ou antirétrovirale
(30) 23.06.88 US 210520
(45) 17.08.05

---

(11) 0 814 659
(51) A 01 N 25/28 A 01 N 25/26
(21) + (22) 96910449.6 15.03.96
(73) >LEE COUNTY MOSQUITO CONTROL DISTRICT
15191 Homestead Road
Lehigh FL 33971(US);
(54) COMPOSITIONS A LIBERATION CONTROLEE ET TECHNIQUES DE TRAITEMENT D'ORGANISMES DANS L'ENVIRONNEMENT
(30) 17.03.95 US 406344 24.03.95 US 409301
02.05.95 US 434313
(45) 10.08.05

---

(11) 0 848 710
(51) A 01 N 43/70 C 07 D 251/16
C 07 D 251/22 C 07 D 405/06
C 07 D 251/18
(21) + (22) 96927678.1 05.08.96
(73) BAYER CROPSCIENCE G.M.B.H.
Brüningstrasse 50
65929 Frankfurt/Main(DE);
(54) 2,4-DIAMINO-1,3,5-TRIAZINES, LEUR PROCEDE DE PRODUCTION ET LEUR UTILISATION COMME HERBICIDES ET REGULATEURS DE LA CROISSANCE DE VEGETAUX-TRADUCTION-2,4-DIAMINO-1,3,5-TRIAZINE, VERFAHREN ZU DEREN HERSTELLUNG UND DEREN VERWENDUNG ALS HERBIZIDE UND PFLANZENWACHSTUMSREGULATOREN
(30) 24.08.95 DE 19531084
(45) 10.08.05

---

(11) 1 020 114
(51) A 01 N 3/00
(21) + (22) 98830812.8 31.12.98
(73) >DE SIMONE SERGIO MARIA
Via Messina 201
IT-85100 Potenza (IT);
>CODRA MEDITERRANEA S.R.L.
C. da Sciffra
IT-85010 Pignola (IT)
(54) Procédé pour la préservation de germes-plasma endémiques (d'origines végétales) utilisant des banques de semences stationnaires et mobiles, in situ et ex situ
(45) 10.08.05

---

(11) 1 066 284
(51) A 01 N 43/42 C 07 D 455/04
(21) + (22) 98966711.8 21.12.98
(73) APPLIED RESEARCH SYSTEMS >ARS HOLDING N.V.
Pietermaai 15
Curacao(AN);
(54) DERIVES BENZO(C)QUINOLIZINE ET LEUR UTILISATION EN TANT QU'INHIBTEURS DE LA 5 alpha-REDUCTASE
(30) 23.12.97 EP 97122733
(45) 31.08.05

---

(11) 1 087 948
(51) A 01 N 43/68 C 07 C 279/26
C 07 D 251/18 C 07 D 407/12
C 07 D 413/12 C 07 D 417/12
C 07 D 403/12
(21) + (22) 99927843.5 02.06.99
(73) BAYER CROPSCIENCE G.M.B.H.
Brüningstrasse 50
65929 Frankfurt/Main(DE);
(54) 2,4-DIAMINO-1,3,5-TRIAZINES, LEUR PROCEDE DE PRODUCTION ET LEUR UTILISATION COMME HERBICIDES ET REGULATEURS DE LA CROISSANCE VEGETALE-TRADUCTION-2,4-DIAMINO-1,3,5-TRIAZINE, VERFAHREN ZUR HERSTELLUNG UND VERWENDUNG ALS HERBIZIDE UND PFLANZENWACHSTUMSREGULATOREN
(30) 16.06.98 DE 19826670
(45) 03.08.05

---

(11) 1 117 297
(51) A 01 N 43/58 C 07 D 241/36
C 07 D 471/18 C 07 D 491/22
A 61 K 31/495
(21) + (22) 99948484.3 30.09.99
(73) >PRESIDENT AND FELLOWS OF HARVARD COLLEGE
Holyoke Center Suite 727 1350 Massachusetts Avenue
Cambridge MA 02138-5701(US);
(54) ANALOGUES SYNTHETIQUES D'ECTEINASCIDINE 743
(30) 30.09.98 US 165892
(45) 31.08.05

---

(11) 1 149 900
(51) A 01 N 1/02 C 12 N 5/08
(21) + (22) 01250148.2 26.04.01
(73) >THASLER WOLFGANG
Rudolf-Zenker-Str. 6
DE-81377 München (DE);
>WEISS THOMAS S.
Schillerstrasse 6
DE-93049 Regensburg(DE)
(54) Solution pour preserver des cellules de foie humaines, cellules preserves, et leur utilisation-TRADUCTION-Lösung zur Konservierung menschlicher Leberzellen, konservierte Leberzelle, und ihre Verwendung
(30) 26.04.00 DE 10020507
(45) 03.08.05

---

(11) 1 263 287
(51) A 01 N 43/12 A 01 N 43/08
A 01 N 53/00 A 01 N 37/34 //
// (A01N43/ 1 2, 55:10, 5
3 :1 0 , 53:08, 53 : 06, 53:0
4 , 5 3:00, 47 : 02 , 37:34),
A0 1 N31:14,(A 01 N 43/08, 5
5 :1 0 , 53:10, 53 : 08, 53:0
6 , 5 3:04, 53 : 00 , 47:02, **
(21) + (22) 01902414.0 06.02.01
(73) >BAYER CROPSCIENCE A.G.
Alfred-Nobel-Strasse 50
DE-40789 Monheim(DE);
(54) COMBINAISONS DE PRINCIPES ACTIFS AUX PROPRIETES INSECTICIDES ET ACARICIDES-TRADUCTION-WIRKSTOFFKOMBINATIONEN MIT INSEKTIZIDEN UND AKARIZIDEN EIGENSCHAFTEN
(30) 18.02.00 DE 10007411
(45) 17.08.05

---

(11) 1 282 353
(51) A 01 N 25/28 A 01 N 43/76
A 01 N 43/80 A 01 N 43/56

A 01 N 57/20 A 01 N 47/36 //
// (A01N43/ 7 6, 47:36, 4
3 :5 6 , 39:04) , A 0 1N37:34,
(A0 1 N57/20, 4 3: 9 0, 43:80
) , A 01N41:10 , (A 0 1N47/36,
43 : 80, 43:7 6 , 4 3:70, 43 **
(21) + (22) 01945090.7 05.05.01
(73) BAYER CROPSCIENCE G.M.B.H.
Brüningstrasse 50
65929 Frankfurt/Main(DE);
(54) COMBINAISONS D'AGENTS PHYTOSANITAIRES AVEC DES MATERIAUX SUPPORTS ORGANIQUES OU INORGANIQUES-TRADUCTION-KOMBINATIONEN VON PFLANZENSCHUTZMITTELN MIT ORGANISCHEN ODER ANORGANISCHEN TRÄGERMATERIALIEN
(30) 11.05.00 DE 10022989
(45) 31.08.05

---

(11) 1 303 189
(51) A 01 N 47/38 // // (A01N47/
3 8, 47:36)
(21) + (22) 01940579.4 18.06.01
(73) >BAYER CROPSCIENCE A.G.
Alfred-Nobel-Strasse 50
DE-40789 Monheim(DE);
(54) HERBICIDES SELECTIFS A BASE D'ARYLSULFONYLAMINOCARBONYLTRIAZOLINONES-TRADUCTION-SELEKTIVE HERBIZIDE AUF BASIS VON ARYLSULFONYLAMINOCARBONYLTRIAZOLINONEN
(30) 30.06.00 DE 10031825
(45) 24.08.05

---

(11) 1 307 100
(51) A 01 N 43/38 // // (A01N43/
3 8, 51:00), A 01 N 47:40
(21) + (22) 01943327.5 07.05.01
(73) >BAYER CROPSCIENCE A.G.
Alfred-Nobel-Strasse 50
DE-40789 Monheim(DE);
(54) COMBINAISONS DE PRINCIPES ACTIFS AUX PROPRIETES INSECTICIDES ET ACARICIDES-TRADUCTION-WIRKSTOFFKOMBINATIONEN MIT INSEKTIZIDEN UND AKARIZIDEN EIGENSCHAFTEN
(30) 19.05.00 DE 10024934
(45) 17.08.05

---

(11) 1 342 413
(51) A 01 N 59/20
(21) + (22) 02447035.3 08.03.02
(73) >BMS MICRO-NUTRIENTS N.V.
Rijksweg 32
BE-2880 Bornem(BE);
(54) FORMULE VOOR EEN PLANTBESCHERMEND MIDDEL DAT KOPER-POLYAMINECHELAAT BEVAT
(45) 24.08.05

---

(11) 1 352 563
(51) A 01 N 59/00
(21) + (22) 03075812.2 19.03.03
(73) >DENKA INTERNATIONAL HOLDING B.V.
1 Hanzeweg
NL-3771 NG Barneveld(NL);
(54) SAMENSTELLING MET INSECTENBESTRIJDENDE WERKING
(30) 09.04.02 NL 1020344 25.04.02 NL 1020467
(45) 31.08.05

---

(11) 1 356 733
(51) A 01 N 63/00 A 01 N 59/02
(21) + (22) 01272600.6 17.12.01
(73) CENTRO DE INGENIERIA GENETICA Y BIOTECNOLOGIA >CIGB
Avenida 31 entre 158 y 190 Cubanacan Playa
Ciudad de la Habana 10600(CU);
(54) PESTICIDE EN ANTIPARASITISCHE SAMENSTELLINGEN
(30) 03.01.01 CU 401
(45) 24.08.05

---

(11) 1 365 650
(51) A 01 N 35/04 A 01 N 37/52
A 01 N 43/10 A 01 N 43/56
A 01 N 43/36 A 01 N 43/50
A 01 N 43/78 A 01 N 43/08
A 01 N 43/58 A 01 N 43/54
(21) + (22) 02729924.7 17.01.02
(73) >BASF A.G.
DE-67056 Ludwigshafen(DE);
(54) COMPOSITIONS FONGICIDES CONTENANT UN DERIVE DE LA BENZOPHENONE ET UN DERIVE D'ETHER D'OXIME-TRADUCTION-FUNGIZIDE ZUSAMMENSETZUNGEN ENTHALTEND EIN BENZOPHENON UND EIN OXIMETHERDERIVAT
(30) 18.01.01 DE 10102281
(45) 24.08.05

---

(11) 1 395 570
(51) A 01 N 43/86 A 01 N 43/90
C 07 D 265/24 C 07 D 498/04
C 07 D 513/04
(21) + (22) 02732728.7 17.05.02
(73) >BASF A.G.
DE-67056 Ludwigshafen(DE);
(54) COMPOSES D'OXAZIN(THI)ONE UTILISES COMME FONGICIDES-TRADUCTION-OXAZIN(THI)ONVERBINDUNGEN ALS FUNGIZIDE
(30) 21.05.01 DE 10124798
(45) 10.08.05

---

(11) 1 401 279
(51) A 01 N 59/00
(21) + (22) 02762290.1 14.06.02
(73) S.A. >SOLVAY
Rue du Prince Albert 33
BE-1050 Bruxelles(BE);
(54) POUDRE ACARICIDE
(30) 19.06.01 FR 0108148
(45) 17.08.05

---

(11) 1 433 384
(51) A 21 B 5/02 A 21 D 13/08
A 23 G 3/00
(21) + (22) 02425792.5 23.12.02
(73) S.A. >SOREMARTEC
Drève de l'Arc en Ciel 102
BE-6700 Arlon-Schoppach(BE);
(54) Demi-coquille de gaufrette, procédé de sa fabrication, et aliment comprenant cette demi-coquille
(45) 17.08.05

---

(11) 1 249 178
(51) A 21 D 2/02 A 21 D 13/00
A 23 L 1/164
(21) + (22) 01130314.6 19.12.01
(73) >GRUPO BIMBO S.A. DE C.V.
Prolongacion Paseo de la Reforma No. 1000 Cuarto Piso Colonia Desarrollo Industrial Santa Fé
01210 Mexico City(MX);
(54) WERKWIJZE VOOR HET PRODUCEREN VAN EEN EETLUSTOPWEKKER EN EEN PRODUCT DOOR MIDDEL VAN DEZE WERKWIJZE
(30) 20.03.01 US 812456
(45) 03.08.05

---

(11) 1 406 510
(51) A 21 D 2/26 A 23 J 3/34
A 23 C 21/02
(21) + (22) 02764985.4 15.07.02
(73) CIE >LAITIERE EUROPEENNE
F-50890 Condé-sur-Vire(FR);
(54) LACTOSERUM MODIFIE, PROCEDE DE PREPARATION, UTILISATION ET PRODUIT DE PANIFICATION COMPRENANT LE LACTOSERUM MODIFIE
(30) 17.07.01 FR 0109518
(45) 31.08.05

---

(11) 1 433 384
(51) A 21 D 13/08 A 23 G 3/00
A 21 B 5/02
(21) + (22) 02425792.5 23.12.02
(73) S.A. >SOREMARTEC
Drève de l'Arc en Ciel 102
BE-6700 Arlon-Schoppach(BE);
(54) Demi-coquille de gaufrette, procédé de sa fabrication, et aliment comprenant cette demi-coquille
(45) 17.08.05

---

(11) 1 477 066
(51) A 21 D 13/00
(21) + (22) 03010750.2 14.05.03
(73) >BRINKER KARL
Harpener Weg 34
DE-44629 Herne(DE);
(54) Procédé de marquage des produits de boulangerie avant la cuisson-TRADUCTION-Verfahren zum Markieren von Backwaren vor dem Backen
(45) 31.08.05

---

(11) 1 155 619
(51) A 22 C 13/00
(21) + (22) 01250176.3 17.05.01
(73) IFG FORSCHUNGS- UND VERTRIEBSGES MBH FUR KYBERNETIK UND ELEKTRONIK
Duvendahl 90
21435 Stelle(DE);
(54) Enveloppe façonneuse pour produits alimentaires, procédé et dispositif de sa fabrication-TRADUCTION-Formgebende Umhüllung für Lebensmittel, sowie Verfahren und Vorrichtung ihrer Herstellung
(30) 17.05.00 DE 10024639
(45) 03.08.05

---

(11) 1 337 154
(51) A 22 C 15/00
(21) + (22) 01990462.2 30.11.01
(73) WOIWODE, OLIVER
Rüttersweg 185
53332 Bornheim-Merten(DE);
(54) PROCEDE ET DISPOSITIF POUR LE STOCKAGE DE BOYAUX NATURELS ET BOYAUX NATURELS
SURGELES-TRADUCTION-VERFAHREN UND VORRICHTUNG ZUR LAGERUNG VON NATURDÄRMEN SOWIE TIEFGEFRORENE NATURDÄRME
(30) 02.12.00 DE 10059989
(45) 10.08.05

---

(11) 0 912 101
(51) A 23 B 4/20 A 23 L 3/3544
A 23 L 3/3526 A 23 B 7/154
(21) + (22) 97918681.4 14.04.97
(73) >UNIVERSITY OF ARKANSAS
University Tower Building Suite 601 1123 South University
Little Rock Arkansas 72204(US);
(54) PREVENTION DU LARGE SPECTRE ET SUPPRESSION DE LA CONTAMINATION MICROBIENNE DE PRODUITS ALIMENTAIRES AU MOYEN DE COMPOSES D'AMMONIUM QUATERNAIRE
(30) 12.04.96 US 631578
(45) 10.08.05

---

(11) 1 079 694
(51) A 23 B 9/02
(21) + (22) 99924256.3 14.05.99
(73) >CARGILL INC.
P.O. Box 9300
Minneapolis MN 55440(US);
(54) PROCEDE DE STERILISATION DE PRODUITS CEREALIERS ET DE PRODUITS A BASE DE LEGUMES
(30) 19.05.98 US 81380
(45) 03.08.05

---

(11) 1 035 777
(51) A 23 C 11/10 A 23 L 1/105
(21) + (22) 98956985.0 30.11.98
(73) CIE >GERVAIS-DANONE
126-130 rue Jules Guesde
F-92302 Levallois Perret(FR);
(54) PREPARATION DE PRODUITS ALIMENTAIRES PAR FERMENTATION DE JUS DE SOJA PAR STREPTOCOCCUS THERMOPHILUS
(30) 28.11.97 FR 9715000
(45) 31.08.05

---

(11) 1 191 854
(51) A 23 C 19/00
(21) + (22) 00944110.6 13.06.00
(73) >DITEJ-GARDA TEJFELDOLGOZO KFT.
Szamado utca 10/4
1118 Budapest(HU);
(54) PROCEDE DE PREPARATION DE PRODUITS FROMAGERS DU TYPE COTTAGE AYANT SUBI UN TRAITEMENT THERMIQUE ULTERIEUR
(30) 14.06.99 HU 9901957 08.11.99 HU 9904085
(45) 31.08.05

---

(11) 1 236 961
(51) A 23 C 3/04 F 25 D 16/00
F 25 B 5/02
(21) + (22) 01105006.9 01.03.01
(73) KLUE, ULRICH, DIPL.-ING.
Richtweg 93A
D-21502 Geesthacht(DE);
(54) Installation de refroidissement pour produits alimentaires
liquides-TRADUCTION-Flüssiglebensmittelkühlanlage
(45) 31.08.05

---

(11) 1 267 647
(51) A 23 C 19/09 A 23 P 1/08
A 23 L 1/31 A 23 L 1/315
A 23 L 1/325
(21) + (22) 01921420.4 23.03.01
(73) NEW FOOD INGREDIENTS
Owllane Osset West Yorkshire
Yorks WF5 9AX(GB);
(54) COMPOSITION DE PREFARINAGE POUR PRODUITS ALIMENTAIRES ENROBES CUITS A COEUR ET PROCEDE DE PREPARATION DESDITS PRODUITS
(30) 24.03.00 FR 0003795
(45) 10.08.05

---

(11) 1 330 166
(51) A 23 C 9/14 A 23 J 1/20
A 23 J 3/08 A 23 L 1/305
(21) + (22) 01992508.0 30.10.01
(73) NEDERLANDSE ORGANISATIE VOOR TOEGEPAST-NATUURWETENSCHAPPELIJK ONDERZOEK >TNO
Schoemakerstraat 97
NL-2628 VK Delft(NL);
(54) VOEDSELKWALITEIT TRANSGLUTAMINASEREMMER EN TOEPASSING DAARVAN
(30) 31.10.00 EP 00203778
(45) 03.08.05

---

(11) 1 366 670
(51) A 23 C 9/152 A 23 C 9/154
(21) + (22) 03076353.6 07.05.03
(73) >CAMPINA B.V.
9 Hogeweg
NL-5301 LB Zaltbommel(NL);
(54) GASBEVATTEND DESSERTPRODUCT EN WERKWIJZE VOOR HET BEREIDEN DAARVAN
(30) 31.05.02 NL 1020731
(45) 03.08.05

---

(11) 1 406 510
(51) A 23 C 21/02 A 21 D 2/26
A 23 J 3/34
(21) + (22) 02764985.4 15.07.02
(73) CIE >LAITIERE EUROPEENNE
F-50890 Condé-sur-Vire(FR);
(54) LACTOSERUM MODIFIE, PROCEDE DE PREPARATION, UTILISATION ET PRODUIT DE PANIFICATION COMPRENANT LE LACTOSERUM MODIFIE
(30) 17.07.01 FR 0109518
(45) 31.08.05

---

(11) 1 155 620
(51) A 23 D 9/05 A 23 L 1/30
A 23 L 1/302 A 23 L 1/304
(21) + (22) 00201749.9 18.05.00
(73) >Q-MEGA HEALTHCARE A/S
Transformervej 29
DK-2730 Herlev(DK);
(54) DIEETSUPPLEMENT OMVATTENDE VITAMINEN, MINERALEN EN MEERVOUDIG ONVERZADIGDE VETZUREN
(45) 10.08.05

---

(11) 1 334 665
(51) A 23 G 3/30 C 11 B 9/02
A 23 L 1/222 A 23 L 2/38
A 23 L 1/221
(21) + (22) 03290312.2 07.02.03
(73) >TAKASAGO INTERNATIONAL CORP.
37-1 Kamata 5-chome Ohta-ku
Tokyo-to 144-8721(JP);
(54) Améliorant de goût et son utilisation pour l'amélioration du goût
(30) 08.02.02 JP 2002031896 22.01.03 JP 2003014082
(45) 10.08.05

---

(11) 1 365 658
(51) A 23 G 1/18 A 23 G 1/12
A 23 G 1/10
(21) + (22) 02700089.2 01.03.02
(73) BUHLER A.G.
Bahnhofstrasse
9240 Uzwil(CH);
(54) PROCEDE ET DISPOSITIF D'AFFINAGE DE PATES DE CACAO OU DE CHOCOLAT-TRADUCTION-VERFAHREN UND ANLAGE ZUR VEREDELUNG VON KAKAO- ODER SCHOKOLADEMASSEN
(30) 09.03.01 DE 10111679
(45) 31.08.05

---

(11) 1 433 384
(51) A 23 G 3/00 A 21 B 5/02
A 21 D 13/08
(21) + (22) 02425792.5 23.12.02
(73) S.A. >SOREMARTEC
Drève de l'Arc en Ciel 102
BE-6700 Arlon-Schoppach(BE);
(54) Demi-coquille de gaufrette, procédé de sa fabrication, et aliment comprenant cette demi-coquille
(45) 17.08.05

---

(11) 1 330 166
(51) A 23 J 1/20 A 23 J 3/08
A 23 L 1/305 A 23 C 9/14
(21) + (22) 01992508.0 30.10.01
(73) NEDERLANDSE ORGANISATIE VOOR TOEGEPAST-NATUURWETENSCHAPPELIJK ONDERZOEK >TNO
Schoemakerstraat 97
NL-2628 VK Delft(NL);
(54) VOEDSELKWALITEIT TRANSGLUTAMINASEREMMER EN TOEPASSING DAARVAN
(30) 31.10.00 EP 00203778
(45) 03.08.05

---

(11) 1 406 510
(51) A 23 J 3/34 A 23 C 21/02
A 21 D 2/26
(21) + (22) 02764985.4 15.07.02
(73) CIE >LAITIERE EUROPEENNE

F-50890 Condé-sur-Vire(FR);
(54) LACTOSERUM MODIFIE, PROCEDE DE PREPARATION, UTILISATION ET PRODUIT DE PANIFICATION COMPRENANT LE LACTOSERUM MODIFIE
(30) 17.07.01 FR 0109518
(45) 31.08.05

---

(11) 1 407 677
(51) A 23 J 3/34 A 23 J 3/06
A 61 K 38/01 A 23 L 1/302
A 23 L 1/303 C 07 K 14/46
A 61 P 19/10 A 23 L 1/0562
A 23 L 1/305
(21) + (22) 03027512.7 03.05.02
(73) >BIOPROGRESS S.P.A.
Via Aurelia 58
I-00165 Rome(IT);
(54) Compositions contenant de la gélatine de poisson partiellement hydrolysée et leur utilisation
(30) 02.07.01 IT RM20010380
(45) 31.08.05

---

(11) 1 310 172
(51) A 23 K 1/16 C 07 C 51/10
C 07 C 51/44
(21) + (22) 02024989.2 07.11.02
(73) >BASF A.G.
Carl-Bosch-Strasse 38
DE-67056 Ludwigshafen(DE);
(54) Procédé de préparation de mélanges de formate de métal et d'acide formique-TRADUCTION-Verfahren zur Herstellung von Metallformat-Ameisensäure-Mischungen
(30) 09.11.01 DE 10154757
(45) 31.08.05

---

(11) 0 912 101
(51) A 23 L 3/3544 A 23 L 3/3526
A 23 B 7/154 A 23 B 4/20
(21) + (22) 97918681.4 14.04.97
(73) >UNIVERSITY OF ARKANSAS
University Tower Building Suite 601 1123 South University
Little Rock Arkansas 72204(US);
(54) PREVENTION DU LARGE SPECTRE ET SUPPRESSION DE LA CONTAMINATION MICROBIENNE DE PRODUITS ALIMENTAIRES AU MOYEN DE COMPOSES D'AMMONIUM QUATERNAIRE
(30) 12.04.96 US 631578
(45) 10.08.05

---

(11) 1 002 546
(51) A 23 L 1/035 A 61 K 7/48
A 61 K 47/14 A 61 K 47/18
C 08 G 65/332 C 07 C 69/675
C 07 C 69/732
(21) + (22) 99121809.0 04.11.99
(73) BASF A.G.
67056 Ludwigshafen(DE);
(54) Utilisation d'esters d'acide 12-hydroxystéarique comme solubilisateurs-TRADUCTION-Verwendung von Estern der 12-Hydroxystearinsäure als Solubilisatoren
(30) 10.11.98 DE 19851777
(45) 24.08.05

---

(11) 1 035 777
(51) A 23 L 1/105 A 23 C 11/10
(21) + (22) 98956985.0 30.11.98
(73) CIE >GERVAIS-DANONE
126-130 rue Jules Guesde
F-92302 Levallois Perret(FR);
(54) PREPARATION DE PRODUITS ALIMENTAIRES PAR FERMENTATION DE JUS DE SOJA PAR STREPTOCOCCUS THERMOPHILUS
(30) 28.11.97 FR 9715000
(45) 31.08.05

---

(11) 1 048 226
(51) A 23 L 1/29 A 23 L 1/305
A 23 L 1/30 A 23 L 1/09
(21) + (22) 99108405.4 29.04.99
(73) SOC. DES PRODUITS >NESTLE S.A.
P.O.Box 353
CH-1800 Vevey(CH);
(54) Aliment pour nourrissons comprenant une protéine de petit lait doux
(45) 31.08.05

---

(11) 1 118 617
(51) A 23 L 1/30 A 23 L 3/3562
C 07 H 15/18 A 61 K 31/70
(21) + (22) 01200093.1 12.01.01
(73) >GIULIANI S.P.A.
Via Palagi 2
I-20129 Milano( );
(54) Composés antioxydants, compositions les contenant utilisables dans le domaine de produits alimentaires et procédé pour leur préparation
(30) 20.01.00 IT MI000066
(45) 10.08.05

---

(11) 1 142 488
(51) A 23 L 1/10
(21) + (22) 01830181.2 15.03.01
(73) >BONOMELLI S.R.L.
Viale Montecuccoli 1
IT-23843 Dolzago LC(IT);
(54) Procédé de fabrication de farine de mais précuite
(30) 03.04.00 IT MI200703
(45) 03.08.05

---

(11) 1 155 620
(51) A 23 L 1/30 A 23 L 1/302
A 23 L 1/304 A 23 D 9/05
(21) + (22) 00201749.9 18.05.00
(73) >Q-MEGA HEALTHCARE A/S
Transformervej 29
DK-2730 Herlev(DK);
(54) DIEETSUPPLEMENT OMVATTENDE VITAMINEN, MINERALEN EN MEERVOUDIG ONVERZADIGDE VETZUREN
(45) 10.08.05

---

(11) 1 186 244
(51) A 23 L 1/23
(21) + (22) 01307753.2 12.09.01
(73) >KRAFT FOODS HOLDINGS INC.
Three Lakes Drive
Northfield Illinois 60093-2758(US);
(54) Système naturel obtenu par voie biologique pour aromatisation de fromages
(30) 12.09.00 US 659459
(45) 17.08.05

---

(11) 1 244 364
(51) A 23 L 1/23
(21) + (22) 00990128.1 04.12.00
(73) >QUEST INTERNATIONAL B.V.
Huizerstraatweg 28
NL-1411 GP Naarden(NL);
(54) WERKWIJZE VOOR DE ENZYMATISCHE BEREIDING VAN SMAAKSTOFFEN RIJK AAN C6-C10 ALDEHYDEN
(30) 02.12.99 EP 99204091
(45) 03.08.05

---

(11) 1 249 178
(51) A 23 L 1/164 A 21 D 2/02
A 21 D 13/00
(21) + (22) 01130314.6 19.12.01
(73) >GRUPO BIMBO S.A. DE C.V.
Prolongacion Paseo de la Reforma No. 1000 Cuarto Piso Colonia Desarrollo Industrial Santa Fé
01210 Mexico City(MX);
(54) WERKWIJZE VOOR HET PRODUCEREN VAN EEN EETLUSTOPWEKKER EN EEN PRODUCT DOOR MIDDEL VAN DEZE WERKWIJZE
(30) 20.03.01 US 812456
(45) 03.08.05

---

(11) 1 267 647
(51) A 23 L 1/31 A 23 L 1/315
A 23 L 1/325 A 23 C 19/09
A 23 P 1/08
(21) + (22) 01921420.4 23.03.01
(73) NEW FOOD INGREDIENTS
Owllane Osset West Yorkshire
Yorks WF5 9AX(GB);
(54) COMPOSITION DE PREFARINAGE POUR PRODUITS ALIMENTAIRES ENROBES CUITS A COEUR ET PROCEDE DE PREPARATION DESDITS PRODUITS
(30) 24.03.00 FR 0003795
(45) 10.08.05

---

(11) 1 293 134
(51) A 23 L 1/30 A 23 L 1/28
A 23 L 2/38
(21) + (22) 02090323.3 09.09.02
(73) >MISHIMA FOODS CO. LTD
2-1-53 Minami-Yoshijima Naka-Ku
Hiroshima-Shi Hiroshima-Ken(JP);
(54) Boisson d'un extrait de fomes japonicus avec du miel et du vinaigre
(30) 17.09.01 JP 2001281672
(45) 03.08.05

---

(11) 1 330 166
(51) A 23 L 1/305 A 23 C 9/14
A 23 J 1/20 A 23 J 3/08
(21) + (22) 01992508.0 30.10.01
(73) NEDERLANDSE ORGANISATIE VOOR TOEGEPAST-NATUURWETENSCHAPPELIJK ONDERZOEK >TNO
Schoemakerstraat 97
NL-2628 VK Delft(NL);
(54) VOEDSELKWALITEIT TRANSGLUTAMINASEREMMER EN

TOEPASSING DAARVAN
(30) 31.10.00 EP 00203778
(45) 03.08.05

---

(11) 1 334 665
(51) A 23 L 1/222 A 23 L 2/38
A 23 L 1/221 A 23 G 3/30
C 11 B 9/02
(21) + (22) 03290312.2 07.02.03
(73) >TAKASAGO INTERNATIONAL CORP.
37-1 Kamata 5-chome Ohta-ku
Tokyo-to 144-8721(JP);
(54) Améliorant de goût et son utilisation pour l'amélioration du goût
(30) 08.02.02 JP 2002031896 22.01.03 JP 2003014082
(45) 10.08.05

---

(11) 1 407 677
(51) A 23 L 1/0562 A 23 L 1/305
A 23 J 3/34 A 23 J 3/06
A 61 K 38/01 A 23 L 1/302
A 23 L 1/303 C 07 K 14/46
A 61 P 19/10
(21) + (22) 03027512.7 03.05.02
(73) >BIOPROGRESS S.P.A.
Via Aurelia 58
I-00165 Rome(IT);
(54) Compositions contenant de la gélatine de poisson partiellement hydrolysée et leur utilisation
(30) 02.07.01 IT RM20010380
(45) 31.08.05

---

(11) 1 454 101
(51) A 23 L 3/36 F 25 C 1/14
(21) + (22) 02774732.8 19.10.02
(73) FUNK, DIETER
Brandeggstrasse 1d
77694 Kehl-Kittersburg(DE);
(54) DISPOSITIF DE FABRICATION DE GLACE EN FLOCONS-TRADUCTION-VORRICHTUNG ZUR HERSTELLUNG VON SCHERBENEIS
(30) 13.12.01 DE 10161467 14.05.02 DE 10221523
(45) 10.08.05

---

(11) 1 462 012
(51) A 23 N 15/00
(21) + (22) 03370007.1 25.02.03
(73) >DELECROIX DENIS
241 rue André Plockyn
FR-59173 Blaringhem(FR);
(54) Dispositif et procédé pour étrogner et éclater des choux
(45) 03.08.05

---

(11) 1 267 647
(51) A 23 P 1/08 A 23 L 1/31
A 23 L 1/315 A 23 L 1/325
A 23 C 19/09
(21) + (22) 01921420.4 23.03.01
(73) NEW FOOD INGREDIENTS
Owllane Osset West Yorkshire
Yorks WF5 9AX(GB);
(54) COMPOSITION DE PREFARINAGE POUR PRODUITS ALIMENTAIRES ENROBES CUITS A COEUR ET PROCEDE DE PREPARATION DESDITS PRODUITS
(30) 24.03.00 FR 0003795
(45) 10.08.05

---

(11) 1 304 932
(51) A 24 C 5/34 A 24 C 5/343
(21) + (22) 01949577.9 28.06.01
(73) SOC. NATIONALE D'EXPLOITATION INDUSTRIELLE DES TABACS ET ALLUMETTES
182-188 avenue de France
75639 Paris Cedex 13(FR);
(54) PROCEDE DE CARACTERISATION DE LA COMPACITE D'OBJETS TELS QUE DES CIGARETTES OU DES FILTRES
(30) 13.07.00 FR 0009366
(45) 17.08.05

---

(11) 1 286 603
(51) A 41 C 5/00 A 41 C 3/00
(21) + (22) 01940646.1 30.05.01
(73) SARA LEE CORP.
1000 East Hanes Mill Road
Winston-Salem NC 27105(US);
(54) ARTICLE DE LINGERIE REALISE A PARTIR D'UN TRICOTAGE CYLINDRIQUE COMPORTANT DES CARACTERISTIQUES DE MAINTIEN
(30) 09.06.00 FR 0007458
(45) 17.08.05

---

(11) 1 476 037
(51) A 41 D 13/012
(21) + (22) 03722662.8 18.02.03
(73) SALOMON S.A.
Lieudit La Ravoire
74370 Metz-Tessy(FR);
(54) VETEMENT A OUVERTURE COURBE SUR L'EPAULE
(30) 20.02.02 FR 0202237
(45) 24.08.05

---

(11) 1 221 289
(51) A 41 G 3/00
(21) + (22) 02075024.6 07.01.02
(73) >HAIR CALL COLOURS
Enschedepad 67
NL-1324 GC Almere(NL);
(54) WERKWIJZE VOOR HET IN HAAR VASTMAKEN EN VERWIJDEREN VAN EEN STRENG
(30) 09.01.01 NL 1017056
(45) 17.08.05

---

(11) 1 303 201
(51) A 41 G 1/00
(21) + (22) 01938451.0 15.06.01
(73) >CI4B LTD
5 Southampton Place
London WC1A 2DA(GB);
(54) PROCEDE DE FORMAGE DE MATERIAUX THERMORETRACTABLES
(30) 16.06.00 GB 0014852
(45) 10.08.05

---

(11) 1 478 250
(51) A 41 G 3/00 A 45 D 1/08
(21) + (22) 03731791.4 23.01.03
(73) >INDORATA-SERVICOS E GESTAO LDA
Rua dos Murças 68
9000 Funchal(PT);
(54) APPLICATEUR D'EXTENSIONS DE CHEVEUX
(30) 23.01.02 IT RM20020033 16.09.02 IT RM20020461
(45) 03.08.05

---

(11) 1 244 367
(51) A 41 H 1/02
(21) + (22) 00981640.6 23.11.00
(73) CAD MODELLING TECHNOLOGY MISSION S.R.L.
Piazza Beccaria 6
50121 Firenze(IT);
(54) PROCEDE POUR L'IDENTIFICATION ET LA CLASSIFICATION ANTHROPOMORPHIQUE A USAGE MILITAIRE ET CIVIL
(30) 24.11.99 IT PC990043
(45) 17.08.05

---

(11) 0 875 163
(51) A 43 B 13/18 A 43 B 7/08
A 43 B 13/20
(21) + (22) 98830217.0 08.04.98
(73) >CALZATURIFICIO VALLEVERDE S.P.A.
Via Piane 78
IT-47853 Coriano(IT);
(54) Semelle auto-nettoyante, résistante aux chocs pour chaussures ventilées
(30) 11.04.97 IT RM970208
(45) 17.08.05

---

(11) 1 201 143
(51) A 43 B 7/12 A 43 B 7/08
(21) + (22) 01124210.4 12.10.01
(73) >GEOX S.P.A.
Via Feltrina Centro 16
IT-31044 Montebelluna Località Biadene -Treviso-(IT);
(54) Semelle de chaussure respirante et imperméable à l'eau
(30) 31.10.00 IT PD000253
(45) 17.08.05

---

(11) 1 284 609
(51) A 43 B 7/36 A 43 B 13/02
(21) + (22) 01928165.8 18.05.01
(73) >LION CALZATURE S.P.A.
Via Alessandro Volta 49
IT-56028 San Miniato Basso -PI-(IT);
(54) SEMELLES ET CHAUSSURES ANTISTATIQUES ET PROCEDE DE FABRICATION
(30) 19.05.00 IT BO000308
(45) 31.08.05

---

(11) 1 487 291
(51) A 43 B 5/04
(21) + (22) 03711699.3 25.03.03
(73) AULEI LEITNER & AUER OEG
Brennerstrasse 59
6150 Steinach am Brenner(AT);
(54) CHAUSSURE DE SPORT, EN PARTICULIER CHAUSSURE DE SKI-TRADUCTION-SPORTSCHUH, INSBESONDERE SKISCHUH
(30) 26.03.02 AT 4702002
(45) 17.08.05

---

(11) 1 427 305
(51) A 43 D 100/00
(21) + (22) 02745155.8 28.06.02
(73) >FREY HELMUT
Birkenweg 16
DE-66333 Völklingen(DE);
(54) DISPOSITIF DE FIXATION POUR UN OBJET DE TYPE BACHE OU TOILE A USINER-TRADUCTION-Vorrichtung zum Bearbeiten eines planen- oder tuchartigen Gegenstandes
(30) 20.08.01 DE 20113350 U
(45) 31.08.05

---

(11) 1 451 013
(51) A 44 B 18/00 B 32 B 31/00
B 29 C 43/22 B 05 C 1/08
B 32 B 5/04
(21) + (22) 02802766.2 16.09.02
(73) >3M INNOVATIVE PROPERTIES CY
3M Center P.O. Box 33427
St. Paul MN 55133-3427(US);
(54) BANDES COMPOSITES PRESENTANT DES ZONES POLYMERES ELASTIQUES
(30) 05.11.01 US 13304
(45) 24.08.05

---

(11) 1 020 135
(51) A 45 D 34/04 B 65 D 51/24
B 05 B 11/00
(21) + (22) 99403204.3 17.12.99
(73) L'OREAL
14 rue Royale
75008 Paris(FR);
(54) Ensemble de conditionnement et d'application avec applicateur à chargement automatique
(30) 15.01.99 FR 9900407
(45) 10.08.05

---

(11) 1 169 941
(51) A 45 D 40/26 A 46 B 9/02
(21) + (22) 01401686.9 26.06.01
(73) L'OREAL
14 rue Royale
75008 Paris(FR);
(54) Dispositif pour l'application d'un produit sur les cils ou les sourcils
(30) 28.06.00 FR 0008312
(45) 17.08.05

---

(11) 1 247 472
(51) A 45 D 40/26
(21) + (22) 02290624.2 12.03.02
(73) L'OREAL
14 rue Royale
75008 Paris(FR);
(54) Ensemble de conditionnement et d'application, notamment pour un produit cosmétique
(30) 03.04.01 FR 0104507
(45) 17.08.05

---

(11) 1 304 946
(51) A 45 D 2/14
(21) + (22) 01951339.9 18.05.01
(73) KRAUS, URSULA
Via Aselli 26
20133 Milano(IT);
(54) ELEMENT D'ENROULEMENT DE BOUCLES SERVANT A METTRE EN FORME LA CHEVELURE-TRADUCTION-LOCKENWICKELELEMENT ZUM FORMEN VON HAAREN
(30) 21.07.00 DE 20012788 U 06.12.00 DE 20020782 U
(45) 03.08.05

---

(11) 1 371 302
(51) A 45 D 20/08 A 47 K 10/48
F 24 H 3/04
(21) + (22) 03012708.8 04.06.03
(73) BSH BOSCH UND SIEMENS HAUSGERATE G.M.B.H.
Carl-Wery-Strasse 34
81739 München(DE);
(54) Appareil pour la production d'un écoulement de l'air chaud-TRADUCTION-Vorrichtung zur Erzeugung eines temperierten Luftstroms
(30) 14.06.02 DE 10226658
(45) 17.08.05

---

(11) 1 433 399
(51) A 45 D 19/02
(21) + (22) 03293112.3 11.12.03
(73) L'OREAL
14 rue Royale
75008 Paris(FR);
(54) Dispositif d'application en mèches d'un produit capillaire
(30) 23.12.02 FR 0216577 23.12.02 FR 0216578
(45) 31.08.05

---

(11) 1 475 010
(51) A 45 D 24/22 A 45 D 19/02
(21) + (22) 04291156.0 05.05.04
(73) L'OREAL
14 rue Royale
75008 Paris(FR);
(54) Dispositif de traitement de la chevelure
(30) 07.05.03 FR 0305557
(45) 31.08.05

---

(11) 1 478 250
(51) A 45 D 1/08 A 41 G 3/00
(21) + (22) 03731791.4 23.01.03
(73) >INDORATA-SERVICOS E GESTAO LDA
Rua dos Murças 68
9000 Funchal(PT);
(54) APPLICATEUR D'EXTENSIONS DE CHEVEUX
(30) 23.01.02 IT RM20020033 16.09.02 IT RM20020461
(45) 03.08.05

---

(11) 1 050 236
(51) A 46 B 9/02 A 46 B 3/18
(21) + (22) 00303795.9 05.05.00
(73) S.A. >COTY
14/16 Rue de Miromesnil
FR-75008 Paris(FR);
(54) Applicateur de produit et procédé pour sa fabrication
(30) 07.05.99 FR 9905878 26.10.99 WO PCT/IB99/017
(45) 03.08.05

---

(11) 1 150 589
(51) A 46 B 5/02
(21) + (22) 00908457.5 02.02.00
(73) >AVEDA CORP.
4000 Pheasant Ridge Drive N.E.
Blaine MN 55449-7106(US);
(54) BROSSE A MANCHE A BASE DE GEL LIBERATEUR DE TENSIONS
(30) 09.02.99 US 119239 P
(45) 03.08.05

---

(11) 1 169 941
(51) A 46 B 9/02 A 45 D 40/26
(21) + (22) 01401686.9 26.06.01
(73) L'OREAL
14 rue Royale
75008 Paris(FR);
(54) Dispositif pour l'application d'un produit sur les cils ou les sourcils
(30) 28.06.00 FR 0008312
(45) 17.08.05

---

(11) 1 088 498
(51) A 47 B 88/04 A 47 B 88/10
A 47 B 46/00
(21) + (22) 00890291.8 21.09.00
(73) EMBACHER, MICHAEL
Kaiserstrasse 41
1070 Wien(AT);
(54) Tiroir à guidage par galets-TRADUCTION-Rollen-geführter Auszug
(30) 21.09.99 AT 161199
(45) 31.08.05

---

(11) 1 192 874
(51) A 47 B 13/00 A 47 B 87/00
F 16 B 12/22
(21) + (22) 01122537.2 24.09.01
(73) SEDUS STOLL A.G.
Brückenstrasse 15
79761 Waldshut-Tiengen(DE);
(54) Table-TRADUCTION-Tisch
(30) 29.09.00 DE 10048777
(45) 03.08.05

---

(11) 1 205 129
(51) A 47 B 91/00 A 47 B 47/04
D 06 F 39/12
(21) + (22) 01126870.3 12.11.01
(73) BSH BOSCH UND SIEMENS HAUSGERATE G.M.B.H.
Carl-Wery-Strasse 34
81739 München(DE);
(54) Socle en plusieurs parties pour appareils électriques, en particulier pour machines à laver-TRADUCTION-Mehrteiliger Sockel für Elektrogeräte, insbesondere Waschmaschinen
(30) 10.11.00 DE 10055913
(45) 17.08.05

---

(11) 1 326 512
(51) A 47 B 49/00 F 16 B 12/34
(21) + (22) 01987631.7 16.10.01
(73) VAUTH-SAGEL HOLDING G.M.B.H. & CO. KG
Neue Strasse 27
33034 Brakel(DE);

(54) COLONNE DE SUPPORT POUR CARROUSEL D'ARMOIRE D'ANGLE-TRADUCTION-TRAGSÄULE EINES ECKSCHRANKKARUSSELLS
(30) 19.10.00 DE 10051928
(45) 03.08.05

---

(11) 1 332 695
(51) A 47 B 25/00
(21) + (22) 03290127.4 20.01.03
(73) ETS CORNILLEAU
La Folie
60120 Bonneuil les Eaux(FR);
(54) Table pliante de tennis de table
(30) 30.01.02 FR 0201090
(45) 03.08.05

---

(11) 1 366 688
(51) A 47 B 3/00 A 47 B 13/06
(21) + (22) 03076638.0 28.05.03
(73) >MEGKON B.V.
Industrieweg 6
NL-6321 BP Wijlre(NL);
(54) MEUBEL
(30) 31.05.02 NL 1020730
(45) 03.08.05

---

(11) 1 436 194
(51) A 47 B 46/00 B 64 D 11/00
B 60 R 5/00 B 61 D 37/00
(21) + (22) 02774147.9 23.09.02
(73) FISCHER ADVANCED COMPOSITE COMPONENTS AG
Fischerstrasse 9
4910 Ried im Innkreis(AT);
(54) DISPOSITIF DE SUSPENSION POUR COFFRES A BAGAGES ABAISSABLES-TRADUCTION-AUFHÄNGEVORRICHTUNG FÜR ABSENKBARE GEPÄCKABLAGEBEHÄLTER
(30) 17.10.01 AT 16532001 18.04.02 AT 6002002
(45) 17.08.05

---

(11) 1 468 629
(51) A 47 B 47/02 A 47 B 61/00
(21) + (22) 04076009.2 07.04.04
(73) EUROPEENNE DE VENTES ET DE PRESTATIONS (E.V.P.) SARL
45 Esplanade Eisenhower
51100 Reims(FR);
(54) Armoire-vestiaire métallique démontable renforcée livrable en kit ou monobloc.
(30) 14.04.03 FR 0304661
(45) 24.08.05

---

(11) 1 155 643
(51) A 47 C 23/00
(21) + (22) 01111560.7 11.05.01
(73) >DIEMER & JASPERT GBR
Schwabener Weg 12
DE-85630 Grasbrunn(DE);
(54) Dispositif de support-TRADUCTION-Stützvorrichtung
(30) 18.05.00 DE 10024530
(45) 03.08.05

---

(11) 1 239 755
(51) A 47 C 20/04
(21) + (22) 00991986.1 21.12.00
(73) >CIMOSYS A.G.
Schlossbüel
CH-8638 Goldingen(CH);
(54) SUPPORT REGLABLE PAR MOTEUR ET DESTINE AU REMBOURRAGE D'UN SIEGE ET/OU D'UN MEUBLE DESTINE A S'ALLONGER, PAR EXEMPLE D'UN MATELAS OU D'UN LIT-TRADUCTION-MOTORISCH VERSTELLBARE STÜTZEINRICHTUNG FÜR EINE POLSTERUNG EINES SITZ- UND/ODER LIEGEMÖBELS, BEISPIELSWEISE EINER MATRATZE ODER EINES BETTES
(30) 23.12.99 DE 19962541
(45) 31.08.05

---

(11) 1 352 780
(51) A 47 C 7/74 B 60 N 2/56
(21) + (22) 03000972.4 17.01.03
(73) PFEIL, GERHARD
Langestrasse 44
76275 Ettlingen(DE);
(54) Dispositif siège/couchette climatisé respectivement ventilé pour véhicule ou meuble-TRADUCTION-Klimatisierte beziehungsweise belüftete Sitz-/Liege-Vorrichtung für Fahrzeuge oder Möbel
(30) 09.04.02 DE 20205426 U 12.10.02 DE 10247671
27.12.02 DE 10261268
(45) 03.08.05

---

(11) 1 419 061
(51) A 47 C 5/12 B 60 N 2/20
B 60 N 2/30 B 60 N 2/64
B 60 N 2/68
(21) + (22) 02794858.7 12.08.02
(73) >DOW GLOBAL TECHNOLOGIES INC.
Washington Street 1790 Building
Midland Michigan 48674(US);
(54) SYSTEME DE SIEGE PERFECTIONNE
(30) 15.08.01 US 312874 P 31.10.01 US 335430 P
(45) 10.08.05

---

(11) 1 492 702
(51) A 47 C 7/38 B 64 D 11/06
B 60 N 2/48
(21) + (22) 03708237.7 14.03.03
(73) RECARO AIRCRAFT SEATING G.M.B.H. & CO.KG.
Daimlerstrasse 21
74523 Schwäbisch Hall(DE);
(54) APPUI-TETE POUR SIEGE-TRADUCTION-KOPFSTÜTZE FÜR EINEN SITZ
(30) 05.04.02 DE 10215058
(45) 10.08.05

---

(11) 1 481 616
(51) A 47 D 13/02 B 62 B 9/12
B 60 N 2/28
(21) + (22) 04012435.6 26.05.04
(73) BEGER, UDO
Am Industriegleis 9
84030 Ergolding(DE);
(54) Siège de bébé-TRADUCTION-Kindersitz
(30) 26.05.03 DE 20308359 U 07.08.03 DE 20315461 U
(45) 03.08.05

---

(11) 0 903 548
(51) A 47 F 3/04 F 25 D 11/04
(21) + (22) 98117478.2 15.09.98
(73) NESTEC S.A.
Service des Brevets Avenue Nestlé 55
1800 Vevey(CH);
(54) Appareil de congélation pour l'approvisionnement de produits surgelés-TRADUCTION-Tiefkühlgerät zur Bevorratung von Tiefkühlgut
(30) 17.09.97 DE 29716713 U
(45) 17.08.05

---

(11) 1 170 514
(51) A 47 F 3/12 F 16 B 5/00
E 06 B 3/54 E 06 B 3/02
E 05 D 5/02 A 47 K 3/30
(21) + (22) 01113263.6 31.05.01
(73) FISCHBACH, JOACHIM
Zogenfeldstrasse 16
88214 Ravensburg ( );
FISCHBACH, OLIVER
Bischof-Sproll-Weg 15
88212 Ravensburg(DE);
LEITGEB, PETER
Dorf 24
6165 Telfes(AT);
MULLER, ELMAR
Milders 532
6167 Neustift(AT)
(54) Dispositif ainsi que son utilisation pour fixer de manière amovible au moins deux éléments plats-TRADUCTION-Vorrichtung zur lösbaren Halterung von wenigstens zwei Flächenelementen und deren Verwendung
(30) 06.06.00 DE 10027896 20.03.01 DE 10113503
(45) 24.08.05

---

(11) 1 176 320
(51) A 47 F 3/12 F 16 B 5/00
E 06 B 3/54 E 06 B 3/02
E 05 D 5/02 A 47 K 3/30
(21) + (22) 01113289.1 31.05.01
(73) >FISCHBACH JOACHIM
Zogenfeldstrasse 16
DE-88214 Ravensburg ( );
>FISCHBACH OLIVER
Bischof-Sproll-Weg 15
DE-88212 Ravensburg(DE);
>LEITGEB PETER
Dorf 24
6165 Telfes(AT);
>MULLER ELMAR
Milders 532
6167 Neustift(AT)
(54) Dispositif ainsi que son utilisation pour fixer de manière amovible au moins un élément plat-TRADUCTION-Vorrichtung zur lösbaren Halterung von wenigstens einem Flächenelement und deren Verwendung
(30) 06.06.00 DE 10027896
(45) 24.08.05

---

(11) 1 195 117
(51) A 47 F 5/08
(21) + (22) 01810988.4 09.10.01

(73) VISPLAY INTERNATIONAL A.G.
Klünenfeldstrasse 22
4132 Muttenz(CH);
(54) Dispositif
d'accrochage-TRADUCTION-Einhängevorrichtung
(30) 09.10.00 DE 10049862
(45) 31.08.05

---

(11) 1 210 890
(51) A 47 G 19/22
(21) + (22) 01403049.8 28.11.01
(73) >SANBRI
Zone Industrielle Route de Chepoix
F-60120 Breteuil-sur-Noye(FR);
(54) Verre à dégustation
(30) 29.11.00 FR 0015405
(45) 10.08.05

---

(11) 1 396 595
(51) A 47 G 29/14 A 47 G 29/20
G 06 F 17/60 G 07 C 9/00
(21) + (22) 02733467.1 11.06.02
(73) >KANEKO KIKUO
1-15 Kamiyoga 6-chome Setagaya-ku
Tokyo 158-0098(JP);
(54) SYSTEME DE COLLECTE/LIVRAISON DE BAGAGE ET DE BOITE A DOMICILE ET PROCEDE ASSOCIE
(30) 12.06.01 JP 2001176564
(45) 17.08.05

---

(11) 1 051 938
(51) A 47 H 1/104
(21) + (22) 00201694.7 11.05.00
(73) >GOELST ROLF EDWARD
Lorentzstraat 11
NL-6716 AD Ede(NL);
(54) GORDIJNRAILSTEUN
(30) 12.05.99 NL 1012061
(45) 03.08.05

---

(11) 1 244 374
(51) A 47 H 1/00
(21) + (22) 00968149.5 18.10.00
(73) >T-BRA LTD
25 North Row
London W1K 6DJ(GB);
(54) APPAREIL DE MESURE ET PROCEDE
(30) 18.10.99 GB 9924618 04.07.00 GB 0016464
(45) 17.08.05

---

(11) 1 181 880
(51) A 47 J 31/40 A 47 J 31/60
(21) + (22) 01203117.5 14.08.01
(73) >VEROMATIC INTERNATIONAL B.V.
Pieter Zeemanweg 76
NL-3316 GZ Dordrecht(NL);
(54) INRICHTING VOOR HET BEREIDEN VAN DRANKEN
(30) 21.08.00 NL 1015974
(45) 03.08.05

---

(11) 1 275 332
(51) A 47 J 27/05
(21) + (22) 02356121.0 02.07.02
(73) S.A. >SEB
Les 4 M Chemin du Petit Bois
FR-69130 Ecully(FR);
(54) Elément de cuisson pour enceinte de cuisson à la vapeur
(30) 13.07.01 FR 0109404
(45) 10.08.05

---

(11) 1 302 141
(51) A 47 J 31/54 A 47 J 31/36
A 47 J 31/46
(21) + (22) 02405833.1 26.09.02
(73) FIANARA INTERNATIONAL B.V.
Rivierstaete Building Amsteldijk 166
1079 LH Amsterdam(NL);
(54) Dispositif pour la préparation de boissons chaudes-TRADUCTION-Vorrichtung zur Herstellung von Heissgetränken
(30) 09.10.01 CH 19262001 23.04.02 CH 6902002
(45) 10.08.05

---

(11) 1 428 464
(51) A 47 J 37/12
(21) + (22) 03356195.2 09.12.03
(73) SEB SA
Les 4M Chemin du Petit Bois
69130 Ecully(FR);
(54) Friteuse éléctrique avec un boitier exterieur
(30) 13.12.02 FR 0215832
(45) 10.08.05

---

(11) 1 440 642
(51) A 47 J 31/42 A 47 J 42/50
(21) + (22) 04001041.5 20.01.04
(73) WIK FAR EAST LTD.
169 Electric Road
North Point Hong Kong(CN);
(54) Moulin à café et machine à café équipée d'un tel moulin-TRADUCTION-Kaffeemühle sowie Kaffeeautomat mit einer Kaffeemühle
(30) 22.01.03 DE 20300933 U
(45) 10.08.05

---

(11) 1 440 648
(51) A 47 J 43/044 A 47 J 31/44
(21) + (22) 04001037.3 20.01.04
(73) WIK FAR EAST LTD.
169 Electric Road
North Point Hong Kong(CN);
(54) Dispositif pour faire mousser une boisson et machine à café avec ce dispositif-TRADUCTION-Vorrichtung zum Aufschäumen eines Getränkes sowie Kaffeeautomat mit einer solchen Vorrichtung
(30) 21.01.03 DE 20300851 U
(45) 03.08.05

---

(11) 1 442 795
(51) A 47 J 43/07 B 02 C 18/30
(21) + (22) 04356002.8 09.01.04
(73) SEB S.A.
Les 4 M Chemin du Petit Bois
69130 Ecully(FR);
(54) Boitier avec rangement pour appareil electromenager de preparation culinaire comportant un accessoire de hachage a vis
(30) 23.01.03 FR 0300696
(45) 17.08.05

---

(11) 1 455 621
(51) A 47 J 36/02
(21) + (22) 01274731.7 09.11.01
(73) >BERGHOFF WORLDWIDE
Boterbosstraat 6/1
BE-3550 Heusden-Zolder(BE);
(54) KEUKENGEREI
(45) 17.08.05

---

(11) 1 475 024
(51) A 47 J 43/046
(21) + (22) 04077023.2 13.11.01
(73) >DANIELS THOMAS E. JR.
9163 Canyon Gate Road
Sandy UT 84093(US);
(54) Melangeur de boisson
(30) 13.11.00 US 248254 P
(45) 17.08.05

---

(11) 1 501 397
(51) A 47 J 31/40 A 47 J 31/42
(21) + (22) 03722895.4 07.05.03
(73) >RHEAVENDORS S.P.A.
Via Trieste 49
IT-21042 Caronno Pertusella(IT);
(54) MACHINE A PREPARER LES BOISSONS
(30) 09.05.02 IT MI20020973
(45) 03.08.05

---

(11) 1 084 669
(51) A 47 K 5/12
(21) + (22) 00302036.9 14.03.00
(73) >KANFER JOSEPH S.
4445 Everett Road
Richfield Ohio 44286(US);
(54) Pompe pour fluides
(30) 16.09.99 US 397314
(45) 03.08.05

---

(11) 1 153 565
(51) A 47 K 10/36
(21) + (22) 00201639.2 08.05.00
(73) >QTS S.R.L.
Viale Lombardia 51
IT-20047 Brugherio -Mi-(IT);
(54) Mécanisme pour distributeurs de serviettes en papier
(45) 24.08.05

---

(11) 1 170 514
(51) A 47 K 3/30 A 47 F 3/12
F 16 B 5/00 E 06 B 3/54
E 06 B 3/02 E 05 D 5/02
(21) + (22) 01113263.6 31.05.01
(73) FISCHBACH, JOACHIM
Zogenfeldstrasse 16
88214 Ravensburg ( );
FISCHBACH, OLIVER
Bischof-Sproll-Weg 15

88212 Ravensburg(DE);
LEITGEB, PETER
Dorf 24
6165 Telfes(AT);
MULLER, ELMAR
Milders 532
6167 Neustift(AT)
(54) Dispositif ainsi que son utilisation pour fixer de manière amovible au moins deux éléments plats-TRADUCTION-Vorrichtung zur lösbaren Halterung von wenigstens zwei Flächenelementen und deren Verwendung
(30) 06.06.00 DE 10027896 20.03.01 DE 10113503
(45) 24.08.05

---

(11) 1 175 861
(51) A 47 K 3/16
(21) + (22) 01810727.6 20.07.01
(73) >GASSMANN ALFRED
Meierskappelstrasse 1
CH-6044 Udligenswil(CH);
(54) Support pour baignoire-TRADUCTION-Badewannen-Haltevorrichtung
(30) 25.07.00 CH 14552000
(45) 03.08.05

---

(11) 1 176 320
(51) A 47 K 3/30 A 47 F 3/12
F 16 B 5/00 E 06 B 3/54
E 06 B 3/02 E 05 D 5/02
(21) + (22) 01113289.1 31.05.01
(73) >FISCHBACH JOACHIM
Zogenfeldstrasse 16
DE-88214 Ravensburg ( );
>FISCHBACH OLIVER
Bischof-Sproll-Weg 15
DE-88212 Ravensburg(DE);
>LEITGEB PETER
Dorf 24
6165 Telfes(AT);
>MULLER ELMAR
Milders 532
6167 Neustift(AT)
(54) Dispositif ainsi que son utilisation pour fixer de manière amovible au moins un élément plat-TRADUCTION-Vorrichtung zur lösbaren Halterung von wenigstens einem Flächenelement und deren Verwendung
(30) 06.06.00 DE 10027896
(45) 24.08.05

---

(11) 1 371 302
(51) A 47 K 10/48 F 24 H 3/04
A 45 D 20/08
(21) + (22) 03012708.8 04.06.03
(73) BSH BOSCH UND SIEMENS HAUSGERATE G.M.B.H.
Carl-Wery-Strasse 34
81739 München(DE);
(54) Appareil pour la production d'un écoulement de l'air chaud-TRADUCTION-Vorrichtung zur Erzeugung eines temperierten Luftstroms
(30) 14.06.02 DE 10226658
(45) 17.08.05

---

(11) 1 386 572
(51) A 47 K 10/36
(21) + (22) 03078362.5 13.02.97
(73) >MOSINEE PAPER CORP.
1244 Kronenwetter Drive
Mosinee WI 54455(US);
(54) Distributeurs de serviettes en papier mains libres
(30) 16.02.96 US 603051
(45) 10.08.05

---

(11) 1 491 124
(51) A 47 K 5/14
(21) + (22) 03425417.7 26.06.03
(73) >QTS S.R.L.
Via delle Gerole 11/13
IT-20040 Caponago -MI-(IT);
(54) Distributeur de détergent sous forme de mousse
(45) 10.08.05

---

(11) 1 029 503
(51) A 47 L 25/08 C 11 D 17/04
(21) + (22) 99122681.2 15.11.99
(73) BOEHM, HANS-GEORG, DR. RER. NAT.
Kellergrundweg 13
D-61476 Kronberg/Ts(DE);
(54) Pansement adhesif pour l'élimination de taches-TRADUCTION-Heftpflaster zur Fleckentfernung
(30) 16.02.99 DE 19906412
(45) 10.08.05

---

(11) 1 039 828
(51) A 47 L 9/32

(21) + (22) 98961317.9 17.12.98
(73) >DYSON TECHNOLOGY LTD
Tetbury Hill
Malmesbury Wilts SN16 0RP(GB);
(54) POIGNEE POUR ASPIRATEUR
(30) 17.12.97 GB 9726669
(45) 24.08.05

---

(11) 1 068 828
(51) A 47 L 9/14
(21) + (22) 00117323.6 01.12.94
(73) VORWERK & CO. INTERHOLDING G.M.B.H.
Mühlenweg 17-37
42275 Wuppertal(DE);
(54) Aspirateur-TRADUCTION-Staubsauger
(30) 03.12.93 DE 4341248 28.09.94 DE 4434622
30.09.94 DE 4434935
(45) 17.08.05

---

(11) 1 129 659
(51) A 47 L 15/44 E 03 C 1/046
B 01 F 5/04
(21) + (22) 01201589.7 17.04.97
(73) >JOHNSONDIVERSEY INC.
8310 16th Street
Sturtevant Wisconsin 53177-0902(US);
(54) Ejecteur melangeur perfectionné
(30) 18.04.96 US 634639 20.02.97 US 803488
(45) 10.08.05

---

(11) 1 136 174
(51) A 47 L 9/28 B 08 B 15/04
B 23 Q 11/00
(21) + (22) 01106039.9 12.03.01
(73) >SCHAFFER KARL
Wittelbacher Strasse 2
DE-82319 Starnberg(DE);
(54) Dispositif de traitement de surfaces-TRADUCTION-Gerätesatz zur Bearbeitung von Oberflächen
(30) 13.03.00 DE 10012182
(45) 17.08.05

---

(11) 1 286 806
(51) A 47 L 11/14 B 24 B 47/12
B 24 B 45/00 B 24 B 7/18
F 16 D 1/10
(21) + (22) 01932404.5 17.05.01
(73) HOLLAND >INDUSTRIELE DIAMANTWERKEN B.V.
P.O. Box 105
NL-2460 AC Ter Aar(NL);
(54) VLOERSLIJPMACHINE
(30) 17.05.00 NL 1015226
(45) 03.08.05

---

(11) 0 836 425
(51) A 61 B 17/00 A 61 B 19/00
(21) + (22) 96921339.6 05.06.96
(73) >SRI INTERNATIONAL
333 Ravenswood Avenue
Menlo Park California 94025-3493(US);
(54) MANIPULATEUR CHIRURGICAL POUR UN SYSTEME DE TELEROBOTIQUE
(30) 07.06.95 US 485587 07.06.95 US 487020
(45) 10.08.05

---

(11) 0 900 049
(51) A 61 B 10/00 A 61 B 17/32
(21) + (22) 96915815.3 10.05.96
(73) >SYMBIOSIS CORP.
8600 N.W. 41st Street
Miami Florida 33166(US);
(54) ENSEMBLE DE MORS SOUPLES SUPERELASTIQUES
(30) 12.05.95 US 440326
(45) 17.08.05

---

(11) 0 904 726
(51) A 61 B 1/267
(21) + (22) 97920487.2 05.05.97
(73) >HA DA
Building 147 No. 5 Unit 1 Hospital 253 Aiminlu Huhehaote City
Neimenggu 010062(CN);
(54) LARYNGOSCOPE ANESTHESIQUE AVEC MOYEN D'EJECTION DE L'OXYGENE A COMMANDE MANUELLE
(30) 06.05.96 CN 96106088
(45) 24.08.05

---

(11) 0 956 828
(51) A 61 B 17/70
(21) + (22) 99106734.9 03.04.99
(73) >DEPUY SPINE S.A.R.L.
Chemin-Blanc 36
CH-2400 Le Locle(CH);
(54) OSTEOSYNTHESE INRICHTING MET

CORRECTIE-STAAF-TRADUCTION-Osteosynthesevorrichtung mit Korrekturstab
(30) 27.04.98 DE 19818765
(45) 10.08.05

---

(11) 0 961 579
(51) A 61 B 17/00 A 61 B 17/12
(21) + (22) 97954205.7 19.12.97
(73) >GORE ENTERPRISE HOLDINGS INC.
551 Paper Mill Road P.O. Box 9206
Newark DE 19714-9206(US);
(54) DISPOSITIF D'OBTURATION A AUTO-EXTENSION, APPAREIL ET PROCEDE DE FABRICATION
(30) 20.12.96 US 771718
(45) 17.08.05

---

(11) 0 966 691
(51) A 61 B 8/12 G 01 S 7/52
(21) + (22) 98909711.8 11.03.98
(73) >SONOMETRICS CORP.
Unit 116 4500 Blakie Road
London Ontario N6C 1A4(CA);
(54) SYSTEME POUR AFFICHER UNE IMAGE ECHOGRAPHIQUE BIDIMENSIONNELLE DANS UN ENVIRONNEMENT DE VISUALISATION A TROIS DIMENSIONS
(30) 11.03.97 US 815386
(45) 10.08.05

---

(11) 0 968 547
(51) A 61 B 5/00 H 01 R 13/33
H 01 R 24/04
(21) + (22) 98911349.3 25.03.98
(73) >RADI MEDICAL SYSTEMS A.B.
Palmbladsgatan 10
754 50 Uppsala(SE);
(54) CONNECTEUR FEMELLE
(30) 25.03.97 SE 9701108 25.03.97 US 42394 P
(45) 10.08.05

---

(11) 0 977 049
(51) A 61 B 5/055 G 01 R 33/48
(21) + (22) 98904180.1 26.02.98
(73) >UNIVERSIDAD NACIONAL DE EDUCACION A DISTANCIA
Calle Bravo Murillo 38
28015 Madrid (ES);
>CONSEJO SUPERIOR DE INVESTIGACIONES CIENTIFICAS
Calle Serrano 117
28006 Madrid(ES);
THE >UNIVERSITY OF ARIZONA
888 North Euclid Avenue Main Gate 515
Tucson AZ 85721-0158(US);
THE >JOHNS HOPKINS SCHOOL OF MEDICINE
888 North Euclid Avenue 515
Tucson AZ 85721-0158(US)
(54) PROCEDES POUR L'OBTENTION D'IMAGES ET DE SPECTRES DU pH EXTRACELLULAIRE PAR RESONANCE MAGNETIQUE (MR) A L'AIDE D'INDICATEURS EXTRINSEQUES CONTENANT 1H OU 19F
(30) 06.03.97 ES 9700496
(45) 10.08.05

---

(11) 1 018 949
(51) A 61 B 17/12 A 61 F 2/06
A 61 B 17/34
(21) + (22) 98949605.4 30.09.98
(73) >BOSTON SCIENTIFIC LTD
The Corporate Centre Bush Hill Bay Street
St. Michael(BB);
(54) DISPOSITIF PERMETTANT D'INTRODUIRE DES FIBRES DANS UN CORPS
(30) 02.10.97 US 60842 P
(45) 24.08.05

---

(11) 1 038 551
(51) A 61 B 8/00 A 61 N 7/02
(21) + (22) 00400748.0 17.03.00
(73) >TECHNOMED MEDICAL SYSTEMS
6 rue du Dauphiné
FR-69120 Vaulx-en-Velin(FR);
(54) Milieu de couplage pour ultrasons de puissance
(30) 25.03.99 FR 9903738
(45) 17.08.05

---

(11) 1 039 961
(51) A 61 B 18/00 B 01 D 50/00
(21) + (22) 98963767.3 23.11.98
(73) >JLJ MEDICAL DEVICES INTERNATIONAL LLC
Suite 212 6504 Walker Street
St. Louis Park MN 55426(US);
(54) SYSTEME D'EVACUATION DE FUMEE
(30) 21.11.97 US 66331 P 23.03.98 US 46265
(45) 31.08.05

---

(11) 1 054 638
(51) A 61 B 17/70
(21) + (22) 99903724.5 27.01.99

(73) DIMSO (DISTRIBUTION MEDICALE DU SUD-OUEST)
ZI de Marticot
33610 Cestas (FR);
ELBERG, JEAN FRANCOIS
7 Rue Héliopolis
75017 Paris(FR)
(54) STABILISATEUR INTEREPINEUX A FIXER A DES APOPHYSES EPINEUSES DE DEUX VERTEBRES
(30) 10.02.98 FR 9801528
(45) 31.08.05

---

(11) 1 078 610
(51) A 61 B 17/12 A 61 F 2/06
(21) + (22) 00307318.6 24.08.00
(73) >CORDIS CORP.
14201 N.W. 60th Avenue
Miami Lakes Florida 33014(US);
(54) Système d'insertion hydraulique destiné au placement du stent
(30) 25.08.99 US 382967
(45) 10.08.05

---

(11) 1 112 720
(51) A 61 B 18/14
(21) + (22) 99126142.1 29.12.99
(73) >STOCKERT RUDIGER
Sautierstrasse 45
DE-79104 Freiburg(DE);
(54) Appareil pour le traitment des tissues biologiques avec des courants à haute fréquence-TRADUCTION-Vorrichtung für die Behandlung von biologischem Gewebe mittels Hochfrequenzstrom
(45) 31.08.05

---

(11) 1 171 034
(51) A 61 B 5/11
(21) + (22) 00918881.4 14.04.00
(73) CLAUSSEN, CLAUS-FRENZ
Kurhausstrasse 12
97688 Bad Kissingen(DE);
(54) DISPOSITIF POUR LA DETERMINATION D'UN MODELE POUR LES MOUVEMENTS DU COU-TRADUCTION-VORRICHTUNG ZUR ERMITTLUNG DES HALSBEWEGUNGSMUSTERS
(30) 21.04.99 DE 19918008
(45) 24.08.05

---

(11) 1 182 979
(51) A 61 B 18/00 A 61 B 18/20
(21) + (22) 00940307.2 03.06.00
(73) CARL ZEISS MEDITEC A.G.
Göschwitzer Strasse 51-52
07745 Jena(DE);
(54) DISPOSITIF D'ASPIRATION DE DECHETS LORS DE L'ABLATION D'UN TISSU BIOLOGIQUE-TRADUCTION-VORRICHTUNG ZUM ABSAUGEN VON ABPRODUKTEN BEI DER ABLATION VON BIOLOGISCHEM GEWEBE
(30) 07.06.99 DE 19927016 25.04.00 DE 10020522
(45) 17.08.05

---

(11) 1 222 896
(51) A 61 B 17/00
(21) + (22) 02445001.7 09.01.02
(73) >RADI MEDICAL SYSTEMS A.B.
Palmbladsgatan 10
754 50 Uppsala(SE);
(54) Appareil de fermeture de perforations artérielles avec indication de positionnement
(30) 12.01.01 US 260895 P
(45) 31.08.05

---

(11) 1 264 572
(51) A 61 B 5/00
(21) + (22) 02253971.2 07.06.02
(73) >BIOSENSE WEBSTER INC.
One Johnson & Johnson Plaza
New Brunswick NJ 08933(US);
(54) Mécanisme d'ancrage pour capteur médical télémétrique implantable
(30) 08.06.01 US 877673
(45) 17.08.05

---

(11) 1 284 668
(51) A 61 B 17/74
(21) + (22) 01921096.2 25.04.01
(73) >SYNTHES A.G. CHUR
Grabenstrasse 15
CH-7002 Chur( );
(54) LAME SPIRALE HUMERALE
(30) 31.05.00 US 584381
(45) 24.08.05

---

(11) 1 297 795
(51) A 61 B 18/08 A 61 B 18/18
(21) + (22) 02013333.6 18.06.02
(73) >SATAKE SHUTARO

4-8-18 Kamakurayama
Kamakura-shi Kanagawa-ken(JP);
(54) Catheter avec un ballon thermique a radiofréquence
(30) 28.09.01 JP 2001303112
(45) 17.08.05

---

(11) 1 297 811
(51) A 61 B 5/11 H 04 N 7/18
(21) + (22) 02020788.2 17.09.02
(73) >RZESNITZEK ALEXANDER
Eltzerhofstrasse 11
DE-56068 Koblenz (DE);
>SCHMITT EBERHARD
Burgweg 44
DE-56068 Koblenz(DE)
(54) Système de surveillance de maladies neurologiques-TRADUCTION-Überwachungssystem zur Verlaufskontrolle neurologischer Erkrankungen
(30) 21.09.01 DE 10146680
(45) 24.08.05

---

(11) 1 303 223
(51) A 61 B 17/68
(21) + (22) 01933533.0 07.06.01
(73) >SYNTHES A.G. CHUR
Grabenstrasse 15
CH-7002 Chur( );
(54) CLAMP DE VOLET CRANIEN
(30) 27.07.00 US 221148 P
(45) 24.08.05

---

(11) 1 313 424
(51) A 61 B 5/00 G 06 F 19/00
A 61 G 12/00 A 61 J 7/00
(21) + (22) 01962717.3 07.06.01
(73) >DIAGNOSTICA E RICERCA SAN RAFFAELE S.P.A.
Via Olgettina 60
IT-20132 Milano(IT);
(54) MATERIEL DE GESTION POUR ACTIVITES EN MILIEU HOSPITALIER, NOTAMMENT DES TESTS ET DES TRAITEMENTS PHARMACEUTIQUES, TENDANT A EVITER QUE LES PATIENTS N'ABSORBENT PAS LES DOSES CORRECTES
(30) 19.06.00 IT MI20001373
(45) 31.08.05

---

(11) 1 316 324
(51) A 61 B 5/055 G 06 F 19/00
A 61 M 5/14 A 61 M 5/172
(21) + (22) 01128614.3 30.11.01
(73) BRAINLAB A.G.
Ammerthalstrasse 8
85551 Kirchheim/Heimstetten(DE);
(54) Dispositif pour planifier une infusion-TRADUCTION-Vorrichtung zur Planung einer Infusion
(45) 10.08.05

---

(11) 1 326 657
(51) A 61 B 19/04 A 61 L 31/04
(21) + (22) 01980641.3 22.10.01
(73) >REGENT MEDICAL LTD
Two Omega Drive
Irlam Manchester M44 5BJ(GB);
(54) GANT EN NEOPRENE
(30) 20.10.00 GB 0025777
(45) 10.08.05

---

(11) 1 358 851
(51) A 61 B 17/132
(21) + (22) 02009957.8 03.05.02
(73) >LINA MEDICAL APS
Formervangen 5
DK-2600 Glostrup(DK);
(54) Dispositif destiné à la hémostase d'un vaisseau sanguin ouvert
(45) 10.08.05

---

(11) 1 365 697
(51) A 61 B 18/16
(21) + (22) 02718149.4 20.02.02
(73) >BOSTON SCIENTIFIC LTD
The Financial Services Centre P.O. Box 111
Bishop's Court Hill
St. Michael Barbados(BB);
(54) DISPOSITIF A ELECTRODES INDIFFERENTES INTERNE
(30) 07.03.01 US 801416
(45) 17.08.05

---

(11) 1 367 392
(51) A 61 B 5/00 G 01 N 33/49
(21) + (22) 03450130.4 22.05.03
(73) F.HOFFMANN-LA ROCHE A.G.
Grenzacherstrasse 124
4070 Basel(CH);
(54) Procédé et dispositif pour mesurer des paramètres des gaz sanguins-TRADUCTION-Verfahren und Vorrichtung zur Messung von Blutgasparametern
(30) 31.05.02 AT 8392002
(45) 17.08.05

---

(11) 1 370 178
(51) A 61 B 6/04
(21) + (22) 02721996.3 07.03.02
(73) >SIEMENS A.G.
Wittelsbacherplatz 2
DE-80333 München(DE);
(54) DISPOSITIF D'EXAMEN ET/OU DE TRAITEMENT MEDICAL COMPRENANT UN CHARIOT TRANSPORTEUR POUR UN LIT D'EXAMEN ET CHARIOT TRANSPORTEUR-TRADUCTION-MEDIZINISCHE UNTERSUCHUNGS- UND/ODER BEHANDLUNGSEINRICHTUNG MIT EINEM TRANSPORTWAGEN FÜR EINE PATIENTENLIEGE UND TRANSPORTWAGEN
(30) 21.03.01 DE 10113855
(45) 24.08.05

---

(11) 1 397 085
(51) A 61 B 18/14
(21) + (22) 02776493.5 05.06.02
(73) >E-GLOBE TECHNOLOGIES LTD
8th floor flat 33 Karantokis Building 16 Zinas Kunther
Nicosia 1065(CY);
(54) TIRE-VEINE ELECTROCHIRURGICAL-TRADUCTION-ELEKTROCHIRURGISCHER VENENSTRIPPER
(30) 05.06.01 AT 8742001 20.02.02 AT 2592002
23.05.02 AT 7902002
(45) 24.08.05

---

(11) 1 402 818
(51) A 61 B 6/14 G 03 B 42/04
(21) + (22) 03405661.4 10.09.03
(73) KERRHAWE SA
6934 Bioggio(CH);
(54) Support de détecteur digitale médico-dentaire-TRADUCTION-Halter für digitale Sensoren für die Zahnmedizin
(30) 30.09.02 CH 16322002
(45) 31.08.05

---

(11) 1 406 701
(51) A 61 B 5/00 A 61 M 15/00
A 61 M 16/00 G 01 F 1/00
G 01 F 3/00 G 01 F 7/00
G 01 F 11/00 G 01 F 13/00
A 61 M 5/172 A 62 B 27/00
G 09 B 23/28
(21) + (22) 02748820.4 26.06.02
(73) BOEHRINGER INGELHEIM PHARMA G.M.B.H. & CO.KG
Binger Strasse 173
55216 Ingelheim am Rhein(DE);
(54) UNITE DE COMMANDE POUR REGULATION DE FLUX-TRADUCTION-STEUEREINHEIT ZUR FLUSSREGULIERUNG
(30) 02.07.01 DE 10131516
(45) 31.08.05

---

(11) 1 424 041
(51) A 61 B 17/132
(21) + (22) 02025942.0 20.11.02
(73) PRAMETA G.M.B.H. & CO. KG
Hardtgenbuscher Kirchweg 111
51107 Köln(DE);
(54) Dispositif d'occlusion veineuse-TRADUCTION-Venenstauvorrichtung
(45) 03.08.05

---

(11) 1 455 843
(51) A 61 B 1/12 A 61 L 2/20
A 61 L 2/24
(21) + (22) 02774204.8 08.11.02
(73) >TS03 INC.
2505 rue Dalton
Saint-Foy Quebec G1P 3S5(CA);
(54) PROCEDE ET DISPOSITIF DE STERILISATION A L'OZONE
(30) 08.11.01 US 5786
(45) 17.08.05

---

(11) 1 463 455
(51) A 61 B 17/30 A 61 B 17/32
(21) + (22) 02785639.2 10.12.02
(73) >FULCRUM (MEDICAL DEVICES) LTD
The Hogarth Centre Hogarth lane
London Greater London W4 2QN( );
(54) OUTIL CHIRURGICAL
(30) 09.01.02 GB 0200393
(45) 03.08.05

---

(11) 1 468 322
(51) A 61 B 1/00 G 02 B 23/24

(21) + (22) 02805803.0 20.12.02
(73) >MAUNA KEA TECHNOLOGIES
9 rue d'Enghien
FR-75010 Paris(FR);
(54) APPAREILLAGE D IMAGERIE CONFOCALE NOTAMMENT POUR ENDOSCOPE
(30) 28.12.01 FR 0116980
(45) 03.08.05

---

(11) 1 476 089
(51) A 61 B 18/14
(21) + (22) 02797196.9 25.11.02
(73) >BOSTON SCIENTIFIC LTD
The Corporate Centre Bush Hill Bay Street
St. Michael(BB);
(54) APPAREIL DE FIXATION D'UNE SONDE D'ELECTROPHYSIOLOGIE A UNE PINCE
(30) 19.02.02 US 80374
(45) 10.08.05

---

(11) 1 487 346
(51) A 61 B 10/00
(21) + (22) 03720187.8 17.03.03
(73) BARD DUBLIN ITC LTD
Forest House Brighton Road Crawley
West Sussex RH11 9BP(GB);
(54) DISPOSITIF POUR BIOPSIE SOUS VIDE-TRADUCTION-VAKUUM-BIOPSIEVORRICHTUNG
(30) 19.03.02 DE 20204363 U 19.03.02 DE 20204362 U
19.03.02 DE 20204361 U 19.03.02 DE 10212156
19.03.02 DE 10212139
(45) 31.08.05

---

(11) 0 984 734
(51) A 61 C 8/00
(21) + (22) 97949902.7 06.11.97
(73) CAMLOG BIOTECHNOLOGIES A.G.
Steinengraben 22
4051 Basel(CH);
(54) IMPLANT CONIQUE-TRADUCTION-KONUSFÖRMIGES IMPLANTAT
(30) 29.04.97 DE 19718175
(45) 17.08.05

---

(11) 1 004 278
(51) A 61 C 5/00 A 61 C 13/225
(21) + (22) 99120896.8 28.10.99
(73) IVOCLAR VIVADENT AG
Bendererstrasse 2
9494 Schaan(LI);
(54) Restauration dentaire en céramique-TRADUCTION-Keramische Zahnrestauration
(30) 23.11.98 DE 19853949
(45) 03.08.05

---

(11) 1 127 553
(51) A 61 C 5/06
(21) + (22) 00810143.8 21.02.00
(73) COLTENE A.G.
Feldwiesenstrasse 20
9450 Altstätten (SG)(CH);
(54) Récipient destiné à recevoir un matériau de remplissage et procédé pour sa fabrication-TRADUCTION-Behälter zur Aufnahme von Füllgut und Verfahren zu dessen Herstellung
(45) 17.08.05

---

(11) 1 157 669
(51) A 61 C 1/05
(21) + (22) 01112435.1 22.05.01
(73) SIRONA DENTAL SYSTEMS G.M.B.H.
Fabrikstrasse 31
64625 Bensheim(DE);
(54) Instrument dentaire possédant des moyens de refroidissement de la zone d'opération-TRADUCTION-Zahnärztliches Instrument mit Mitteln zur Kühlung der Präparationsstelle
(30) 22.05.00 DE 10025013
(45) 03.08.05

---

(11) 1 185 242
(51) A 61 C 17/00 A 61 J 17/00
A 61 F 13/15 A 61 K 7/48
(21) + (22) 00939732.4 09.06.00
(73) >HANKE BERNHARD
Breslauerstrasse 12
DE-65307 Bad Schwalbach(DE);
(54) PRODUIT ANTIMICROBIEN D'HYGIENE CORPORELLE
(30) 17.06.99 EP 99111729
(45) 31.08.05

---

(11) 0 808 617
(51) A 61 F 2/32
(21) + (22) 97108111.2 20.05.97
(73) >WALDEMAR LINK G.M.B.H. & CO. K.G.
Barkhausenweg 10
DE-22339 Hamburg(DE);
(54) Prothèse en forme de selle-TRADUCTION-Sattelprothese
(30) 25.05.96 DE 19621269
(45) 31.08.05

---

(11) 0 873 096
(51) A 61 F 9/00
(21) + (22) 96943216.0 20.12.96
(73) >PFIZER HEALTH A.B.
112 87 Stockholm(SE);
(54) TRAITEMENT OPHTALMIQUE
(30) 21.12.95 GB 9526150
(45) 10.08.05

---

(11) 0 956 056
(51) A 61 F 2/06 A 61 L 31/00
(21) + (22) 97953440.1 29.12.97
(73) >BOSTON SCIENTIFIC LTD
The Corporate Centre Bush Hill Bay Street
St. Michael(BB);
(54) DISPOSITIFS MULTICOUCHES ABSORBANT DU LIQUIDE ET DEFORMABLES
(30) 31.12.96 US 775741
(45) 03.08.05

---

(11) 1 011 781
(51) A 61 F 2/06 A 61 M 29/00
(21) + (22) 98910226.4 06.03.98
(73) >BOARD OF REGENTS THE UNIVERSITY OF TEXAS SYSTEM
201 West Seventh Street
Austin TX 78701(US);
(54) EXTENSEUR A CRINOLINES
(30) 07.03.97 US 813614
(45) 17.08.05

---

(11) 1 018 949
(51) A 61 F 2/06 A 61 B 17/34
A 61 B 17/12
(21) + (22) 98949605.4 30.09.98
(73) >BOSTON SCIENTIFIC LTD
The Corporate Centre Bush Hill Bay Street
St. Michael(BB);
(54) DISPOSITIF PERMETTANT D'INTRODUIRE DES FIBRES DANS UN CORPS
(30) 02.10.97 US 60842 P
(45) 24.08.05

---

(11) 1 018 985
(51) A 61 F 2/06
(21) + (22) 98948591.7 29.09.98
(73) >BOSTON SCIENTIFIC LTD
The Corporate Centre Bush Hill Bay Street
St. Michael(BB);
(54) STENT FLEXIBLE EN FIL METALLIQUE
(30) 01.10.97 US 942162
(45) 10.08.05

---

(11) 1 035 812
(51) A 61 F 2/52
(21) + (22) 98950015.2 09.09.98
(73) AUGMENTEC A.G. IMPLANTOLOGIE-EPITHETIK
Untere Hauptstrasse 44
91799 Langenaltheim(DE);
(54) DES BLOC-ELEMENTS POUR LA FABRICATION D'UNE EPITHESE DE SEIN-TRADUCTION-KIT ZUR HERSTELLUNG EINER BRUSTEPITHESE
(30) 09.09.97 DE 19739372 21.08.98 DE 19837997
(45) 03.08.05

---

(11) 1 078 610
(51) A 61 F 2/06 A 61 B 17/12
(21) + (22) 00307318.6 24.08.00
(73) >CORDIS CORP.
14201 N.W. 60th Avenue
Miami Lakes Florida 33014(US);
(54) Système d'insertion hydraulique destiné au placement du stent
(30) 25.08.99 US 382967
(45) 10.08.05

---

(11) 1 099 421
(51) A 61 F 2/00
(21) + (22) 00124184.3 08.11.00
(73) DEUTSCHE >INSTITUTE FUR TEXTIL- UND FASERFORSCHUNG STUTTGART STIFTUNG DES OFFENTLICHEN RECHTS
Körschtalstrasse 26
DE-73770 Denkendorf(DE);
(54) Patch prothétique et sa méthode de fabrication-TRADUCTION-Flächiges Implantat und Verfahren zu seiner Herstellung
(30) 10.11.99 DE 19954166
(45) 17.08.05

---

(11) 1 099 422

(51) A 61 F 2/00
(21) + (22) 00124185.0 08.11.00
(73) >DEUTSCHE INSTITUTE FUR TEXTIL- UND FASERFORSCHUNG STUTTGART STIFTUNG DES OFFENTLICHEN RECHTS
Körschtalstrasse 26
DE-73770 Denkendorf(DE);
(54) Patch herniaire et sa méthode de fabrication-TRADUCTION-Hernienimplantat und Verfahren zu seiner Herstellung
(30) 10.11.99 DE 19954166
(45) 10.08.05

---

(11) 1 148 846
(51) A 61 F 2/16
(21) + (22) 99967920.2 28.12.99
(73) PREUSSNER, PAUL ROLF, DR.
Am Linsenberg 18
55131 Mainz(DE);
(54) LENTILLE INTRAOCULAIRE APTE A L'ACCOMMODATION-TRADUCTION-AKKOMMODATIVE INTRAOKULARLINSE
(30) 01.02.99 DE 19904441
(45) 17.08.05

---

(11) 1 157 676
(51) A 61 F 2/44 A 61 L 27/52
(21) + (22) 01810416.6 27.04.01
(73) >ZIMMER G.M.B.H.
Sulzer Allee 8
CH-8404 Winterthur(CH);
(54) Disque intervertébral de remplacement pour le noyau d'un disque intervertébral-TRADUCTION-Bandscheibenersatz für den Kern einer Bandscheibe
(30) 26.05.00 EP 00810457
(45) 03.08.05

---

(11) 1 164 974
(51) A 61 F 2/16
(21) + (22) 00915264.6 31.03.00
(73) >IOLTECH
10 Avenue Paul Langevin
FR-17180 Perigny(FR);
(54) IMPLANT POUR LA CORRECTION DE LA PRESBYTIE DES YEUX PHAQUES
(30) 02.04.99 FR 9904136
(45) 03.08.05

---

(11) 1 185 217
(51) A 61 F 2/06
(21) + (22) 00939888.4 14.06.00
(73) >BOSTON SCIENTIFIC LTD
The Corporate Centre Bush Hill Bay Street
St. Michael Barbados West Indies(BB);
(54) SYSTEME D'APPORT DE PROTHESE ENDOVASCULAIRE
(30) 14.06.99 US 332914
(45) 10.08.05

---

(11) 1 185 242
(51) A 61 F 13/15 A 61 K 7/48
A 61 C 17/00 A 61 J 17/00
(21) + (22) 00939732.4 09.06.00
(73) >HANKE BERNHARD
Breslauerstrasse 12
DE-65307 Bad Schwalbach(DE);
(54) PRODUIT ANTIMICROBIEN D'HYGIENE CORPORELLE
(30) 17.06.99 EP 99111729
(45) 31.08.05

---

(11) 1 220 648
(51) A 61 F 2/01
(21) + (22) 00971086.4 01.09.00
(73) >BOSTON SCIENTIFIC LTD
an Irish company The Corporate Center Bush Hill Bay Street
St. Michael Barbados West Indies(BB);
(54) FILTRE A THROMBUS RETIRABLE
(30) 03.09.99 US 389905
(45) 10.08.05

---

(11) 1 221 912
(51) A 61 F 2/44
(21) + (22) 00969636.0 18.10.00
(73) STRYKER SPINE
ZI de Marticot
33610 Cestas(FR);
(54) PROTHESE DE DISQUE INTERVERTEBRAL A FACES DENTEES
(30) 18.10.99 FR 9912951
(45) 31.08.05

---

(11) 1 229 872
(51) A 61 F 2/34
(21) + (22) 00977637.8 09.11.00
(73) PROCONCEPT SA
ZAC de Grange Blanche
84350 Courthezon(FR);
(54) PROTHESE COTYLOIDIENNE EXPANSIBLE A DOUBLE MOBILITE
(30) 19.11.99 FR 9914543
(45) 31.08.05

---

(11) 1 236 446
(51) A 61 F 2/06
(21) + (22) 02251428.5 28.02.02
(73) >CORDIS CORP.
14201 N.W. 60th Avenue Miami Lakes
Florida 33014(US);
(54) Stent flexible
(30) 02.03.01 US 797816
(45) 31.08.05

---

(11) 1 236 448
(51) A 61 F 2/06
(21) + (22) 02251430.1 28.02.02
(73) >CORDIS CORP.
14201 N.W. 60th Avenue Miami Lakes
Florida 33014(US);
(54) Stent flexible
(30) 02.03.01 US 797753
(45) 31.08.05

---

(11) 1 260 202
(51) A 61 F 9/01 A 61 F 9/008
(21) + (22) 02005281.7 11.03.02
(73) WAVELIGHT LASER TECHNOLOGIE A.G.
Am Wolfsmantel 5
91058 Erlangen(DE);
(54) Système à laser pour la transplantation cornéenne-TRADUCTION-Lasersystem für die Hornhauttransplantation
(30) 18.05.01 DE 10124358
(45) 24.08.05

---

(11) 1 263 359
(51) A 61 F 5/00
(21) + (22) 01911832.2 02.03.01
(73) DISTRICLASS MEDICAL S.A.
16 rue Paul Bert
42000 Saint-Etienne(FR);
(54) DISPOSITIF INTRA-GASTRIQUE POUR LE TRAITEMENT DE L'OBESITE MORBIDE
(30) 13.03.00 FR 0003161
(45) 10.08.05

---

(11) 1 273 276
(51) A 61 F 2/44
(21) + (22) 02010894.0 16.05.02
(73) FEHLING A.G.
Pfeffingerstrasse 19
4153 Reinach BL 1(CH);
(54) Prothèse de disque intervertébral-TRADUCTION-Bandscheibenprothese
(30) 05.07.01 DE 10132588
(45) 03.08.05

---

(11) 1 322 342
(51) A 61 F 2/06 A 61 L 31/16
A 61 L 2/20 A 61 L 31/10
(21) + (22) 01979348.8 01.10.01
(73) >CORDIS CORP.
14201 N.W. 60th Avenue
Miami Lakes Florida 33014(US);
(54) DISPOSITIFS MEDICAUX REVETUS ET LEUR STERILISATION
(30) 29.09.00 US 675882 07.05.01 US 850482
22.06.01 US 887464 25.09.01 US 962292
(45) 17.08.05

---

(11) 1 324 784
(51) A 61 F 2/06 A 61 L 29/06
(21) + (22) 01944353.0 08.06.01
(73) >BOSTON SCIENTIFIC LTD
The Corporate Centre Bush Hill Bay Street
St. Michael Barbados West Indies(BB);
(54) MATERIAUX DURCISSABLES A L'HUMIDITE POUR BALLONNETS
(30) 12.10.00 US 689139
(45) 10.08.05

---

(11) 1 342 458
(51) A 61 F 5/00
(21) + (22) 03290436.9 24.02.03
(73) >COUSIN BIOTECH
8 rue Abbé Bonpain
FR-59117 Wervicq Sud(FR);
(54) Dispositif de constriction gastrique à ballonnet en soufflet
(30) 06.03.02 FR 0202851
(45) 10.08.05

---

(11) 1 349 521
(51) A 61 F 5/56

(21) + (22) 00987855.4 15.12.00
(73) >ROBERTSON CHRISTOPHER JOHN
109 Princes Street
Dunedin (NZ);
>WHITTINGTON JAMES THOMAS
109 Princes Street
Dunedin(NZ);
>INNOVATIVE HEALTH TECHNOLOGIES (NZ) LTD
Level 5 229 Moray Place
Dunedin(NZ)
(54) DISPOSITIF DE STABILISATION DE LA LANGUE
(45) 10.08.05

---

(11) 1 393 699
(51) A 61 F 7/00 A 61 F 9/04
(21) + (22) 03002140.6 31.01.03
(73) >KAO CORP.
14-10 Nihonbashi-Kayabacho 1-chome Chuo-ku
Tokyo 103-8210(JP);
(54) Feuille génératrice de vapeur pour traitement thermique des yeux
(30) 21.08.02 JP 2002241135
(45) 31.08.05

---

(11) 1 407 727
(51) A 61 F 2/28 A 61 F 2/78
(21) + (22) 03017531.9 06.08.03
(73) ESKA IMPLANTS G.M.B.H. & CO.
Grapengiesserstrasse 34
23556 Lübeck(DE);
(54) Accouplement intramusculairé sous-cutané pour un implant transcutané fixe-TRADUCTION-Subkutanes, intramuskuläres Lager für ein starres transkutanes Implantat
(30) 08.10.02 DE 10247397 12.03.03 DE 10311990
(45) 03.08.05

---

(11) 1 313 424
(51) A 61 G 12/00 A 61 J 7/00
A 61 B 5/00 G 06 F 19/00
(21) + (22) 01962717.3 07.06.01
(73) >DIAGNOSTICA E RICERCA SAN RAFFAELE S.P.A.
Via Olgettina 60
IT-20132 Milano(IT);
(54) MATERIEL DE GESTION POUR ACTIVITES EN MILIEU HOSPITALIER, NOTAMMENT DES TESTS ET DES TRAITEMENTS PHARMACEUTIQUES, TENDANT A EVITER QUE LES PATIENTS N'ABSORBENT PAS LES DOSES CORRECTES
(30) 19.06.00 IT MI20001373
(45) 31.08.05

---

(11) 1 453 466
(51) A 61 G 12/00 A 61 J 7/04
A 61 J 7/00
(21) + (22) 02794966.8 30.11.02
(73) BUCHNER, KARL-HEINZ
Haldenstrasse 18
09456 Annaberg-Buchcholz (DE);
FRITZSCH, BERTRAM
Scheibnerstrasse 20
09456 Annaberg-Buchholz(DE)
(54) DISPOSITIF DE STOCKAGE PERMETTANT DE PRENDRE DES MEDICAMENTS EN FONCTION DE LA POSOLOGIE-TRADUCTION-SPEICHER-VORRICHTUNG ZUR VERBRAUCHSABHÄNGIGEN AUFNAHME VON MEDIKAMENTEN
(30) 03.12.01 DE 10159810
(45) 17.08.05

---

(11) 1 473 012
(51) A 61 G 13/00 A 61 G 12/00
(21) + (22) 03009638.2 29.04.03
(73) TRUMPF KREUZER MEDIZIN SYSTEME G.M.B.H. + CO. KG
Benzstrasse 26
82178 Puchheim(DE);
(54) Tête de trépied pour un support médical fixé au plafond avec un dispositif de fixation pour des prises de courant-TRADUCTION-Stativkopf für ein medizinisches Deckenstativ mit Befestigungsvorrichtung für Steckdosen
(45) 10.08.05

---

(11) 1 048 281
(51) A 61 H 15/00
(21) + (22) 00102120.3 04.02.00
(73) >CIAR S.P.A.
Via Nuova Zona Industriale Frazione Borgo Santa Maria
IT-61020 Pesaro(IT);
(54) Dispositif de massage pour installation dans le dos d'un chaise de massage, prévu avec une regulation de pression de massagee
(30) 29.04.99 IT MI990911
(45) 31.08.05

---

(11) 1 058 528
(51) A 61 J 9/00 A 61 J 11/04

(21) + (22) 99905080.0 18.02.99
(73) >STERIBOTTLE LTD
St. Pauls House Warwick Lane
London EC4 4BN(GB);
(54) BIBERONS POUR BEBES
(30) 21.02.98 GB 9803620 29.08.98 GB 9818851
(45) 17.08.05

---

(11) 1 185 242
(51) A 61 J 17/00 A 61 F 13/15
A 61 K 7/48 A 61 C 17/00
(21) + (22) 00939732.4 09.06.00
(73) >HANKE BERNHARD
Breslauerstrasse 12
DE-65307 Bad Schwalbach(DE);
(54) PRODUIT ANTIMICROBIEN D'HYGIENE CORPORELLE
(30) 17.06.99 EP 99111729
(45) 31.08.05

---

(11) 1 313 424
(51) A 61 J 7/00 A 61 B 5/00
G 06 F 19/00 A 61 G 12/00
(21) + (22) 01962717.3 07.06.01
(73) >DIAGNOSTICA E RICERCA SAN RAFFAELE S.P.A.
Via Olgettina 60
IT-20132 Milano(IT);
(54) MATERIEL DE GESTION POUR ACTIVITES EN MILIEU HOSPITALIER, NOTAMMENT DES TESTS ET DES TRAITEMENTS PHARMACEUTIQUES, TENDANT A EVITER QUE LES PATIENTS N'ABSORBENT PAS LES DOSES CORRECTES
(30) 19.06.00 IT MI20001373
(45) 31.08.05

---

(11) 1 424 984
(51) A 61 J 1/06 A 61 M 5/28
(21) + (22) 02758183.4 23.08.02
(73) >NOVO NORDISK A/S
Novo Allé
DK-2880 Bagsvaerd(DK);
(54) CARTOUCHE POUR INSULINE LIQUIDE
(30) 31.08.01 DK 200101282
(45) 03.08.05

---

(11) 1 453 466
(51) A 61 J 7/04 A 61 J 7/00
A 61 G 12/00
(21) + (22) 02794966.8 30.11.02
(73) BUCHNER, KARL-HEINZ
Haldenstrasse 18
09456 Annaberg-Buchcholz (DE);
FRITZSCH, BERTRAM
Scheibnerstrasse 20
09456 Annaberg-Buchholz(DE)
(54) DISPOSITIF DE STOCKAGE PERMETTANT DE PRENDRE DES MEDICAMENTS EN FONCTION DE LA POSOLOGIE-TRADUCTION-SPEICHER-VORRICHTUNG ZUR VERBRAUCHSABHÄNGIGEN AUFNAHME VON MEDIKAMENTEN
(30) 03.12.01 DE 10159810
(45) 17.08.05

---

(11) 0 349 224
(51) A 61 K 31/13 A 61 K 31/135
A 61 K 31/505 C 07 C 211/13
C 07 C 211/15 C 07 C 211/27
C 07 D 239/04 A 01 N 33/04
A 01 N 43/54 A 61 K 31/132
A 61 P 31/04 A 61 P 33/06
A 61 P 31/12
(21) + (22) 89306425.3 23.06.89
(73) THE >UNIVERSITY OF FLORIDA
223 Grinter Hall
Gainesville Florida 32611(US);
(54) Dérivés de spermine ayant une activité antinéoplastique, antivirale ou antirétrovirale
(30) 23.06.88 US 210520
(45) 17.08.05

---

(11) 0 613 944
(51) A 61 K 39/395 C 12 N 15/12
C 12 N 15/62 C 12 N 5/10
C 12 P 21/08
(21) + (22) 94100882.3 21.01.94
(73) >BRISTOL-MYERS SQUIBB CY
345 Park Avenue
New York N.Y. 10154(US);
(54) Régulation de la réponse immunitaire par l'utilisation de molécules se liant à l'interleukine 4 et à CTL4A
(30) 22.01.93 US 8898
(45) 24.08.05

---

(11) 0 639 070
(51) A 61 K 9/00
(21) + (22) 93911061.5 04.05.93
(73) >ALCON LABORATORIES INC.
6201 South Freeway

Fort Worth Texas 76134-2099(US);
(54) UTILISATION DE COMPLEXES BORATE-POLYOL DANS DES COMPOSITIONS OPHTALMIQUES
(30) 06.05.92 US 879435
(45) 03.08.05

---

(11) 0 662 132
(51) A 61 K 39/12 G 01 N 33/53
C 12 N 15/866 C 07 K 14/025
C 12 N 15/37 C 12 N 7/04
C 12 N 5/10
(21) + (22) 93921353.4 03.09.93
(73) THE >GOVERNMENT OF THE UNITED STATES OF AMERICA AS REPRESENTED BY THE SECRETARY DEPARTMENT OF HEALTH AND HUMAN SERVICES
The National Institute of Health Office of Technology Transfer 6011 Executive Boulevard Suite 325
Rockville MD 20852(US);
(54) PROTEINES DE CAPSIDES DE VIRUS DU PAPILLOME HPV16 RECOMBINEES A AUTO-ASSEMBLAGE
(30) 03.09.92 US 941371 16.03.93 US 32869
(45) 24.08.05

---

(11) 0 681 483
(51) A 61 K 31/70 A 61 K 48/00
C 12 N 15/87 C 12 N 15/12
C 12 N 15/33 C 12 N 15/48
(21) + (22) 94909492.4 26.01.94
(73) THE >TRUSTEES OF THE UNIVERSITY OF PENNSYLVANIA (A CORP. OF PENNSYLVANIA)
34th Street and Walnut Street Philadelphia
Pennsylvania 19104 (US);
THE >WISTAR INSTITUTE
3601 Spruce Street Philadelphia
Pennsylvania 19104(US);
>WYETH
Five Giralda Farms
Madison New Jersey 07940(US)
(54) COMPOSITIONS ET PROCEDES D'ADMINISTRATION DE MATIERES GENETIQUES
(30) 26.01.93 US 8342 11.03.93 US 29336
15.07.93 US 93235 21.09.93 US 124962
21.09.93 US 125012
(45) 24.08.05

---

(11) 0 721 335
(51) A 61 K 31/365 A 61 K 31/535
A 61 K 9/00
(21) + (22) 94929902.8 27.09.94
(73) >ROCHE PALO ALTO LLC
3431 Hillview Avenue Palo Alto
California 94304(US);
(54) SUSPENSIONS DE MYCOPHENOLATE MOFETILE A DOSAGE ELEVE ET USAGE ORAL
(30) 01.10.93 US 130343
(45) 31.08.05

---

(11) 0 721 345
(51) A 61 K 39/395 A 61 K 9/127
C 07 K 14/00 C 12 N 15/70
C 12 N 15/79
(21) + (22) 94926493.1 10.08.94
(73) >JENNER TECHNOLOGIES
1895 Mountain View Drive
Tiburon CA 94920(US);
(54) VACCINS CONTRE LE CANCER DE LA PROSTATE
(30) 11.08.93 US 105444
(45) 31.08.05

---

(11) 0 722 719
(51) A 61 K 9/18 A 61 K 35/78
(21) + (22) 96100528.7 16.01.96
(73) >MADAUS A.G.
Colonia-Allee 15
DE-51067 Köln(DE);
(54) Procédé de fabrication de préparations à base de flavano-lignanes-TRADUCTION-Verfahren zur Herstellung von Flavano-Lignan-Zubereitungen
(30) 18.01.95 DE 19501266
(45) 31.08.05

---

(11) 0 742 826
(51) A 61 K 38/20 C 12 N 15/24
C 07 K 19/00 C 07 K 14/54
(21) + (22) 95910141.1 02.02.95
(73) G.D. >SEARLE LLC
575 Maryville Centre Drive
St. Louis Missouri 63141(US);
(54) PROTEINE FUSIONNEE A PLUSIEURS VARIANTS D'IL-3 ET A ACTIVITE HEMATOPOIETIQUE
(30) 04.02.94 US 192325
(45) 17.08.05

---

(11) 0 745 380
(51) A 61 K 9/00 A 61 K 31/465
A 61 P 1/04 A 61 P 25/08
A 61 P 25/16 A 61 P 25/28
A 61 P 25/34
(21) + (22) 96303285.9 10.05.96
(73) >UNIVERSITY OF UTAH RESEARCH FOUNDATION
210 Park Building
Salt Lake City Utah 84112(US);
(54) Substitut de tabac
(30) 11.05.95 US 439127
(45) 03.08.05

---

(11) 0 747 063
(51) A 61 K 47/48 A 61 K 39/095
(21) + (22) 96304311.2 07.06.96
(73) >AVENTIS PASTEUR LTD
1755 Steeles Avenue West
Toronto Ontario M2R 3T4(CA);
(54) Composés conjugués à partir de polysaccharides capsulaires de Neisseria meningitidis
(30) 07.06.95 US 474392
(45) 17.08.05

---

(11) 0 755 259
(51) A 61 K 35/76 A 61 K 39/12
A 61 K 39/395 C 07 K 14/005
C 07 K 16/08 C 12 N 1/21
C 12 N 5/10 C 12 N 15/33
(21) + (22) 95914198.7 29.03.95
(73) >UNIVERSITY OF MARYLAND COLLEGE PARK
Office of Technology Liason 4312 Knox Road
College Park MD 20742(US);
(54) CLONES D'ADNc CHIMERES DU VIRUS DE LA BURSITE INFECTIEUSE, PRODUITS D'EXPRESSION ET VACCINS A BASE DESDITS CLONES
(30) 29.03.94 US 219262
(45) 03.08.05

---

(11) 0 770 392
(51) A 61 K 33/30 A 61 K 33/32
A 61 K 33/24 A 61 K 33/00
A 61 P 17/00 A 61 P 25/00
A 61 P 9/00 A 61 P 37/00
A 61 P 13/00 A 61 P 1/00
A 61 K 7/48
(21) + (22) 96402182.8 14.10.96
(73) L'OREAL
14 rue Royale
75008 Paris(FR);
(54) Utilisation de sels de manganèse, d'yttrium ou de certains lanthanides pour la préparation d'une composition cosmétique, dermatologique ou pharmaceutique destinée surtout à traiter les peaux sensibles
(30) 26.10.95 FR 9512658
(45) 03.08.05

---

(11) 0 784 633
(51) A 61 K 38/37 C 07 K 14/755
(21) + (22) 95937286.3 14.11.95
(73) >GENETICS INSTITUTE LLC
87 Cambridge Park Drive
Cambridge MA 02140(US);
(54) PROCEDE DE PURIFICATION DU FACTEUR VIII
(30) 14.11.94 SE 9403915
(45) 17.08.05

---

(11) 0 786 002
(51) A 61 K 38/20 C 12 N 15/24
C 07 K 14/54 C 12 N 5/10
(21) + (22) 95936482.9 12.10.95
(73) APPLIED RESEARCH SYSTEMS >ARS HOLDING N.V.
Pietermaai 15
Curacao(AN);
(54) INTRACELLULAIRE ISOVORM VAN DE INTERLEUKINE-1 RECEPTOR ANTAGONIST
(30) 13.10.94 IT MI942097
(45) 31.08.05

---

(11) 0 792 370
(51) A 61 K 38/48 C 12 P 21/06
C 12 N 1/00 C 12 N 5/00
C 07 K 1/00 C 07 H 21/04
C 12 N 15/57 C 12 N 9/64
(21) + (22) 95922997.2 06.06.95
(73) >HUMAN GENOME SCIENCES INC.
9410 Key West Avenue
Rockville MD 20850-3338( );
(54) PROTEASE-3 ET 4 D'APOPTOSE DE TYPE ENZYME DE CONVERSION D'INTERLEUKINE-1 BETA
(30) 01.11.94 US 334251
(45) 24.08.05

---

(11) 0 804 436
(51) A 61 K 31/52 C 07 D 473/00
(21) + (22) 96900631.1 19.01.96
(73) THE >WELLCOME FOUNDATION LTD

Glaxo Wellcome House Berkeley Avenue Greenford
Middlesex UB6 0NN(GB);
(54) DERIVE DE GUANINE
(30) 20.01.95 GB 9501178
(45) 24.08.05

---

(11) 0 825 259
(51) A 61 K 39/395 G 01 N 33/577
C 12 N 15/02 C 12 N 5/12
C 12 P 21/08 C 07 K 16/18
C 07 K 16/46 C 07 K 17/00
(21) + (22) 96912292.8 01.05.96
(73) >JAPAN TOBACCO INC.
2-1 Toranomon 2-Chome
Minato-Ku Tokyo 105(JP);
(54) ANTICORPS MONOCLONAL REAGISSANT AVEC LA CEPT HUMAINE ET SON PROCEDE DE QUANTIFICATION
(30) 02.05.95 JP 13483695
(45) 03.08.05

---

(11) 0 832 651
(51) A 61 K 31/70 C 07 H 3/06
(21) + (22) 96920014.6 30.05.96
(73) >MEIJI SEIKA KAISHA LTD
4-16 Kyobashi 2-chome
Chuo-ku Tokyo(JP);
(54) utilisation de fructo-oligo-saccharides pour réduire le taux de PEROXYDES LIPIDIQUES dans le sang
(30) 31.05.95 JP 13346695
(45) 03.08.05

---

(11) 0 833 917
(51) A 61 K 39/015 A 61 K 39/395
A 61 K 39/385 G 01 N 33/68
C 12 N 15/70 C 07 K 17/08
C 12 N 15/30 C 07 K 14/445
C 07 K 16/20
(21) + (22) 96922107.6 12.06.96
(73) >INSTITUT PASTEUR
25-28 rue du Docteur Roux
FR-75724 Paris Cédex 15(FR);
(54) MOLECULES POLYPEPTIDIQUES DE STADE PRE-ERYTHROCYTAIRE DU PALUDISME
(30) 13.06.95 FR 9507007
(45) 17.08.05

---

(11) 0 835 128
(51) A 61 K 38/20 A 61 P 19/10
A 61 P 1/12 A 61 P 15/10
(21) + (22) 96921237.2 30.05.96
(73) >GENETICS INSTITUTE LLC
87 Cambridge Park Drive
Cambridge MA 02140(US);
(54) VERWENDUNG VON IL-11 ZUR BEHANDELUNG VON ENTZUNDUNG
(30) 27.06.95 US 495724
(45) 17.08.05

---

(11) 0 837 883
(51) A 61 K 38/57 A 61 K 9/08
A 61 K 47/30 C 07 K 14/81
C 07 K 1/113
(21) + (22) 96924269.2 07.06.96
(73) >CHIRON CORP.
4560 Horton Street
Emeryville California 94608 (US);
G.D. >SEARLE & CO.
5200 Old Orchard Road
Skokie Illinois 60077(US)
(54) PROCEDE DE SOLUBILISATION, DE PURIFICATION ET DE REPLIEMENT DE PROTEINES
(30) 07.06.95 US 473668 07.06.95 US 477677
(45) 10.08.05

---

(11) 0 839 201
(51) A 61 K 38/48 C 12 Q 1/37
A 61 K 38/55 C 12 N 15/79
C 12 N 15/57 C 12 N 9/50
C 12 N 15/11 C 12 N 15/15
(21) + (22) 97923862.3 09.05.97
(73) >NUTRINOVA NUTRITION SPECIALTIES & FOOD INGREDIENTS G.M.B.H.
Industriepark Höchst
DE-65926 Frankfurt am Main(DE);
(54) CATHEPSINE-L, SA PRE-PROFORME ET LE PROPEPTIDE CORRESPONDANT OBTENUS A PARTIR DE CILIATES-TRADUCTION-CATHEPSIN-L, DESSEN PRÄPROFORM UND DAS ENTSPRECHENDE PROPEPTID AUS CILIATEN
(30) 14.05.96 DE 19619366
(45) 10.08.05

---

(11) 0 844 869
(51) A 61 K 9/12 A 61 K 31/715
A 61 P 11/06
(21) + (22) 96926952.1 13.08.96
(73) >BAKER NORTON PHARMACEUTICALS INC.
4400 Biscayne Boulevard
Miami FL 33137(US);
(54) ULMWH (HEPARINES A POIDS MOLECULAIRE ULTRA-BAS) POUR TRAITER L'ASTHME
(30) 18.08.95 US 516786
(45) 03.08.05

---

(11) 0 849 361
(51) A 61 K 39/395 A 61 K 38/17
C 12 N 15/12 C 07 K 14/47
C 07 K 16/28
(21) + (22) 97310216.3 17.12.97
(73) >SMITHKLINE BEECHAM CORP.
One Franklin Plaza P.O. Box 7929
Philadelphia Pennsylvania 19103 (US);
>SMITHKLINE BEECHAM P.L.C.
980 Great West Road
Brentford Middlesex TW8 9GS(GB);
THE >BOARD OF REGENTS THE UNIVERSITY OF TEXAS SYSTEM
201 West 7th Street
Austin TX 78701(US)
(54) Nouveaux ligands du recepteur de neuropeptides HFGAN72
(30) 17.12.96 US 33604 P 19.03.97 US 820519
02.07.97 US 887382 26.09.97 US 939093
(45) 10.08.05

---

(11) 0 851 925
(51) A 61 K 38/27 C 12 N 1/21
C 12 N 15/18 C 07 K 14/61
C 07 K 1/107 // // (C12N1/2
1 , C 12R1:19)
(21) + (22) 96931597.7 20.09.96
(73) >GENENTECH INC.
1 DNA Way
South San Francisco CA 94080-4990(US);
(54) VARIANTS DE L'HORMONE DE CROISSANCE HUMAINE
(30) 21.09.95 US 537067 21.09.95 US 537068
(45) 03.08.05

---

(11) 0 853 942
(51) A 61 K 35/23 A 61 K 38/30
(21) + (22) 98300045.6 06.01.98
(73) >WASHINGTON UNIVERSITY
1 Brookings Drive
St. Louis MO 63130(US);
(54) Utilisation et préparation de tissu métanéphrique embryonnaire non-humain
(30) 06.01.97 US 779159 11.02.97 US 797201
(45) 24.08.05

---

(11) 0 869 784
(51) A 61 K 31/365 A 61 P 35/00
A 61 P 3/04
(21) + (22) 96939542.5 15.11.96
(73) THE >JOHNS HOPKINS UNIVERSITY
720 Rutland Avenue
Baltimore MD 21205-2109(US);
(54) INHIBITION DE SYNTHASE D'ACIDE GRAS DESTINEE A REDUIRE LA MASSE ADIPOCYTE
(30) 17.11.95 US 6940 P
(45) 31.08.05

---

(11) 0 869 813
(51) A 61 K 38/21 A 61 P 9/10
(21) + (22) 96940704.8 28.11.96
(73) >BERLEX LABORATORIES INC.
15049 San Pablo Avenue P.O. Box 4099
Richmond CA 94804-0099(US);
(54) UTILISATION DE L'INTERFERON BETA POUR LE TRAITEMENT DE LA RESTENOSE
(30) 30.11.95 US 565701
(45) 31.08.05

---

(11) 0 877 803
(51) A 61 K 38/17 A 61 K 48/00
C 12 N 15/12 C 12 N 5/10
C 07 K 14/715 C 07 K 16/28
C 12 Q 1/68 G 01 N 33/50
(21) + (22) 97901343.0 02.01.97
(73) >AMGEN INC.
One Amgen Center Drive Thousand Oaks
California 91320-1799(US);
(54) RECEPTEUR DE PROTEINE OB, COMPOSITIONS ET PROCEDES ASSOCIES
(30) 04.01.96 US 582825 31.12.96 US 774414
(45) 31.08.05

---

(11) 0 888 301
(51) A 61 K 31/40 C 07 D 209/70
C 07 D 403/06 C 07 D 403/14
(21) + (22) 97908059.5 07.03.97
(73) THE >SCRIPPS RESEARCH INSTITUTE
10550 North Torrey Pines Road
La Jolla CA 92037(US);
(54) ANALOGUES MCBI DE CC-1065 ET DES DUOCARMYCINES
(30) 08.03.96 US 13024 P

(45) 10.08.05

---

(11) 0 894 009
(51) A 61 K 41/00 A 61 K 31/40
A 61 K 31/409 A 61 P 27/10
(21) + (22) 97903181.2 25.02.97
(73) >QLT INC.
887 Great Northern Way
Vancouver British Columbia V5T 4T5 (CA);
>NOVARTIS A.G.
Lichtstrasse 35
CH-4056 Basel(CH)
(54) VISION AMELIOREE PAR THERAPIE PHOTODYNAMIQUE DE L'OEIL
(30) 11.03.96 US 613420
(45) 10.08.05

---

(11) 0 896 620
(51) A 61 K 38/16 C 12 N 15/90
C 12 N 9/00 C 12 N 15/12
C 07 K 14/72 C 12 N 15/62
A 01 K 67/027
(21) + (22) 97906232.0 20.02.97
(73) ASSOCIATION POUR LE DEVELOPPEMENT DE LA RECHERCHE EN GENETIQUE MOLECULAIRE, (A.DE.RE.GE.M)
23 rue Montpensier
75001 Paris(FR);
(54) RECEPTEUR NUCLEAIRE DE GLUCOCORTICOIDES MODIFIE, PROTEINE DE FUSION, FRAGMENTS D'ADN CODANT POUR LEDIT RECEPTEUR ET LADITE PROTEINE DE FUSION
(30) 20.02.96 FR 9602060
(45) 03.08.05

---

(11) 0 906 243
(51) A 61 K 47/02 C 01 B 33/16
(21) + (22) 97924045.4 29.05.97
(73) >DELSITECH OY
Tykistökatu 4 D 4.krs
20520 Turku(FI);
(54) OXYDES SOLUBLES POUR APPLICATIONS BIOLOGIQUES
(30) 29.05.96 US 18575 P 27.03.97 US 42423 P
(45) 03.08.05

---

(11) 0 906 443
(51) A 61 K 48/00 C 12 N 15/86
C 12 N 5/10 C 12 N 15/10
C 12 N 15/85
(21) + (22) 97925133.7 23.05.97
(73) S.A. >GENCELL
72-82 rue Léon Geffroy
FR-94400 Vitry sur Seine( );
(54) GENERATION DE MOLECULES REPLICATIVES IN VIVO
(30) 12.06.96 FR 9607273
(45) 10.08.05

---

(11) 0 914 102
(51) A 61 K 31/00 A 61 K 31/28
A 61 K 31/335
(21) + (22) 97921563.9 26.05.97
(73) >ANGIOTECH PHARMACEUTICALS INC.
Oceanic Plaza Suite 2120 1066 West Hastings Street Vancouver
British Columbia V6E 2K3 (CA);
>UNIVERSITY OF BRITISH COLUMBIA
Room 331 IRC Building 2194 Health Sciences Mall
Vancouver
British Columbia V6T 1Z3(CA)
(54) COMPOSITIONS ET METHODES POUR TRAITER OU PREVENIR DES MALADIES DES VOIES CORPORELLES
(30) 24.05.96 US 653207
(45) 24.08.05

---

(11) 0 919 541
(51) A 61 K 31/16 C 07 C 309/65
C 07 D 307/12 C 07 D 333/16
C 07 C 233/22 C 07 C 233/05
C 07 C 233/60 C 07 C 233/58
C 07 C 233/31
(21) + (22) 98402963.7 27.11.98
(73) LES LABORATOIRES SERVIER
22 rue Garnier
92200 Neuilly sur Seine(FR);
(54) Nouveaux composés naphtaléniques, leur procédé de préparation et les compositions pharmaceutiques qui les contiennent
(30) 28.11.97 FR 9714975
(45) 10.08.05

---

(11) 0 939 652
(51) A 61 K 39/395
(21) + (22) 97943316.6 17.09.97
(73) >RESEARCH CORP. TECHNOLOGIES INC.
101 North Wilmot Road Suite 600
Tucson Arizona 85711-3335(US);
(54) UTILISATION D'ANTICORPS CONTRE L' ANTIGENE LEUCOCYTAIRE CD45RO POUR IMMUNOMODULATION
(30) 18.09.96 US 715342
(45) 10.08.05

---

(11) 0 939 804
(51) A 61 K 38/19 C 12 N 15/12
C 07 K 14/52 C 12 N 1/21
C 12 N 5/10 C 07 K 16/24
(21) + (22) 96939612.6 25.10.96
(73) >HUMAN GENOME SCIENCES INC.
14200 Shady Grove Road
Rockville MD 20850(US);
(54) NEUTROKINE alpha
(45) 17.08.05

---

(11) 0 941 333
(51) A 61 K 39/108 A 61 K 39/39
C 12 N 1/21 C 12 Q 1/48
G 01 N 33/50 A 01 K 67/027
A 61 K 49/00 C 12 N 15/31
C 07 K 14/245 // // (C12N1/2 1 , C 12R1:19)
(21) + (22) 97910583.0 30.10.97
(73) >CHIRON S.R.L.
Via Fiorentina 1
IT-53100 Siena(IT);
(54) TOXINE LT-A D'E. COLI MUTANTE DETOXIQUEE IMMUNOGENE
(30) 31.10.96 GB 9622660
(45) 31.08.05

---

(11) 0 954 284
(51) A 61 K 9/127 A 61 K 9/14
A 61 K 9/20 A 61 K 9/48
A 61 K 9/19 A 61 K 31/12
A 61 K 31/35
(21) + (22) 97920049.0 02.04.97
(73) >PHARMOS CORP.
99 Wood Avenue South Suite 301
Iselin NJ 08830(US);
(54) COMPOSITIONS LIPIDIQUES SOLIDES DE COMPOSES LIPOPHILES POUR AMELIORER LA BIODISPONIBILITE ORALE
(30) 02.04.96 IL 11777396
(45) 10.08.05

---

(11) 0 957 903
(51) A 61 K 31/045 A 61 P 17/00
A 61 P 25/28
(21) + (22) 97944319.9 18.09.97
(73) >APPLIED GENETICS INC. DERMATICS
205 Buffalo Avenue
Freeport NY 11520(US);
(54) DIOLS DE NORBORNENE ET NORBORNANE POUR LE TRAITEMENT DES TROUBLES DE LA PIGMENTATION, DES MALADIES NEURODEGENERATIVES OU DES MALADIES PROLIFERATIVES DE LA PEAU
(30) 18.09.96 US 26577 P 21.01.97 US 35947 P
04.02.97 US 36863 P 04.06.97 US 48597 P
(45) 10.08.05

---

(11) 0 969 797
(51) A 61 K 7/13 A 61 K 7/09
A 61 K 7/135
(21) + (22) 98945349.3 22.09.98
(73) L'OREAL
14 rue Royale
75008 Paris(FR);
(54) COMPOSITION OXYDANTE ET UTILISATIONS POUR LA TEINTURE, POUR LA DEFORMATION PERMANENTE OU POUR LA DECOLORATION DES FIBRES KERATINIQUES
(30) 03.10.97 FR 9712359
(45) 03.08.05

---

(11) 0 972 201
(51) A 61 K 39/395 A 61 K 47/48
C 12 Q 1/68 G 01 N 33/543
G 01 N 33/574 G 01 N 33/577
C 07 K 16/30
(21) + (22) 98911411.1 25.02.98
(73) >CORIXA CORP.
Suite 200 1124 Columbia Street
Seattle WA 98104(US);
(54) COMPOSES SERVANT AU DIAGNOSTIC IMMUNOLOGIQUE DU CANCER DE LA PROSTATE ET LEURS PROCEDES D'UTILISATION
(30) 25.02.97 US 806596 01.08.97 US 904809
09.02.98 US 20747
(45) 17.08.05

---

(11) 0 972 520
(51) A 61 K 38/18 A 61 K 47/26
(21) + (22) 98901044.2 29.01.98
(73) >BIOPHARM G.- ZUR BIOTECHNOLOGISCHEN ENTWICKLUNG VON PHARMAKA M.B.H.
Czernyring 22
DE-69115 Heidelberg(DE);
(54) COMPOSITION LYOPHILISEE DE MP52 HUMAINE DE PROTEINES MORPHOGENETIQUES OSSEUSES
(30) 30.01.97 JP 1634997

(45) 17.08.05

---

(11) 0 973 819
(51) A 61 K 39/00 A 61 K 47/48
C 08 G 63/91 C 08 L 89/00
(21) + (22) 98910376.7 13.03.98
(73) >ENZON INC.
20 Kingsbridge Road
Piscataway NJ 08854-3969(US);
(54) NIET-ANTIGENISCHE VERTAKTE POLYMEERCONJUGATEN
(30) 20.03.97 US 821055
(45) 31.08.05

---

(11) 0 975 314
(51) A 61 K 7/06
(21) + (22) 98963623.8 23.12.98
(73) L'OREAL
14 rue Royale
75008 Paris(FR);
(54) COMPOSITIONS COSMETIQUES CAPILLAIRES A BASE DE POLYMERES CATIONIQUES ET DE POLYMERES ASSOCIATIFS NON IONIQUES
(30) 13.02.98 FR 9801775
(45) 24.08.05

---

(11) 0 977 550
(51) A 61 K 7/48 A 61 K 35/78
A 61 K 7/06
(21) + (22) 98914937.2 17.03.98
(73) COGNIS FRANCE S.A.
Boussens
31360 Saint Martory(FR);
(54) UTILISATION D'AU MOINS UN EXTRAIT D'IRVINGIA GABONENSIS DANS UN PRODUIT COSMETIQUE ET/OU PHARMACEUTIQUE
(30) 14.04.97 FR 9704732
(45) 31.08.05

---

(11) 0 979 654
(51) A 61 K 31/59 A 61 K 47/44
A 61 K 47/36 A 61 K 47/10
A 61 K 9/107
(21) + (22) 99937875.5 03.03.99
(73) >TEIJIN LTD
6-7 Minamihonmachi 1-chome Chuo-ku Osaka-shi
Osaka 541-0054(JP);
(54) LOTIONS DE VITAMINES D 3 ACTIVES SOUS FORME D'EMULSION
(30) 04.03.98 JP 5201998
(45) 24.08.05

---

(11) 0 980 885
(51) A 61 K 7/48 A 61 K 7/06
C 08 G 77/04 C 08 L 83/04
(21) + (22) 99111997.5 29.06.99
(73) >WACKER-CHEMIE G.M.B.H.
Hanns-Seidel-Platz 4
D-81737 München(DE);
(54) Mélanges de composés de siloxanes volatiles et linéaires-TRADUCTION-Mischungen flüchtiger linearer Siloxane
(30) 20.08.98 DE 19837850
(45) 24.08.05

---

(11) 0 989 973
(51) A 61 K 31/44 A 61 K 31/40
A 61 K 31/12 C 07 D 213/50
C 07 D 209/12 C 07 C 233/33
C 07 C 49/84
(21) + (22) 98936334.6 12.06.98
(73) >INDENA S.P.A.
Viale Ortles 12
IT-20139 Milano(IT);
(54) CHALCONES POSSEDANT UNE ACTIVITE ANTIPROLIFERANTE
(30) 19.06.97 GB 9712966
(45) 31.08.05

---

(11) 0 989 982
(51) A 61 K 31/515 C 07 D 401/12
C 07 D 239/62 C 07 D 403/12
(21) + (22) 98936361.9 18.06.98
(73) >ROCHE DIAGNOSTICS G.M.B.H.
Sandhofer Strasse 116
DE-68305 Mannheim(DE);
(54) DERIVES D'ACIDE BARBITURIQUE DOTES D'UNE ACTIVITE ANTIMETASTATIQUE ET ANITUMORALE
(30) 21.06.97 EP 97110200
(45) 17.08.05

---

(11) 0 991 638
(51) A 61 K 31/47 A 61 K 31/42
C 07 D 261/20 C 07 D 231/14
C 07 D 401/14 C 07 D 413/14
C 07 D 403/04 C 07 D 401/04
C 07 D 413/04

(21) + (22) 98930361.5 18.06.98
(73) >BRISTOL-MYERS SQUIBB PHARMA CY
Lawrenceville-Princeton Road P.O. Box 4000
Princeton New Jersey 08543-4000(US);
(54) NOUVEAUX IMITATEURS DE GUANIDINE UTILISES EN TANT QU'INHIBITEURS DU FACTEUR Xa
(30) 19.06.97 US 878884
(45) 17.08.05

---

(11) 0 994 718
(51) A 61 K 38/09 A 61 P 15/08
(21) + (22) 98938613.1 16.06.98
(73) >AKZO NOBEL N.V.
Velperweg 76
NL-6824 BM Arnhem(NL);
(54) ANTAGONISTE DE GONADOLIBERINE
(30) 20.06.97 EP 97201885
(45) 17.08.05

---

(11) 0 996 438
(51) A 61 K 31/20 A 61 P 17/00
A 61 P 17/04 A 61 P 17/06
A 61 P 17/08
(21) + (22) 98919216.6 03.04.98
(73) COGNIS IP MANAGEMENT G.M.B.H.
Henkelstrasse 67
40589 Düsseldorf(DE);
(54) UTILISATION D'ESTER D'ACIDE CIS-6-HEXADECENE POUR TRAITER LE PSORIASIS, DES ALLERGIES ET DES AFFECTIONS AUTO-IMMUNES, AINSI QU'EN CAS DE PEAU SECHE ET SENSIBLE-TRADUCTION-VERWENDUNG VON ESTERN DER CIS-6-HEXADECENSÄURE ZUR BEHANDLUNG VON PSORIASIS, ALLERGIEN UND AUTOIMMUNERKRANKUNGEN SOWIE BEI TROCKENER UND EMPFINDLICHER HAUT
(30) 11.06.97 DE 19724622
(45) 24.08.05

---

(11) 0 996 731
(51) A 61 K 31/70 C 12 N 15/48
C 12 Q 1/70 C 07 K 14/15
(21) + (22) 98936467.4 07.07.98
(73) BIO MERIEUX
Chemin de l'Orme
69280 Marcy l'Etoile(FR);
(54) MATERIEL NUCLEIQUE RETROVIRAL ET FRAGMENTS NUCLEOTIDIQUES NOTAMMENT ASSOCIES A LA SCLEROSE EN PLAQUES ET/OU LA POLYARTHRITE RHUMATOIDE, A DES FINS DE DIAGNOSTIC, PROPHYLACTIQUES ET THERAPEUTIQUES
(30) 07.07.97 FR 9708816
(45) 31.08.05

---

(11) 0 998 255
(51) A 61 K 7/06 A 61 K 7/50
(21) + (22) 98945345.1 22.09.98
(73) L'OREAL
14 rue Royale
75008 Paris(FR);
(54) COMPOSITION OXYDANTE DESTINEE AU TRAITEMENT DES FIBRES KERATINIQUES
(30) 03.10.97 FR 9712363
(45) 24.08.05

---

(11) 0 998 271
(51) A 61 K 9/20
(21) + (22) 98931204.6 05.06.98
(73) >DEPOMED INC.
366 Lakeside Drive
Foster City CA 94404-1167( );
(54) FORMES DE DOSAGE DE MEDICAMENTS ADMINISTRES PAR VOIE ORALE A RETENTION GASTRIQUE POUR LIBERATION LENTE DE MEDICAMENTS HAUTEMENT SOLUBLES
(30) 06.06.97 US 870509
(45) 24.08.05

---

(11) 1 002 546
(51) A 61 K 47/14 A 61 K 47/18
C 08 G 65/332 C 07 C 69/675
C 07 C 69/732 A 23 L 1/035
A 61 K 7/48
(21) + (22) 99121809.0 04.11.99
(73) BASF A.G.
67056 Ludwigshafen(DE);
(54) Utilisation d'esters d'acide 12-hydroxystéarique comme solubilisateurs-TRADUCTION-Verwendung von Estern der 12-Hydroxystearinsäure als Solubilisatoren
(30) 10.11.98 DE 19851777
(45) 24.08.05

---

(11) 1 003 478
(51) A 61 K 9/00 A 61 K 38/28
(21) + (22) 98943814.8 31.07.98
(73) >BOEHRINGER INGELHEIM PHARMA G.M.B.H. & CO. K.G.
Binger Strasse 173
DE-55218 Ingelheim am Rhein(DE);
(54) PREPARATIONS D'AEROSOLS AQUEUSES CONTENANT DES MACROMOLECULES BIOLOGIQUEMENT ACTIVES ET PROCEDE DE

PRODUCTION DES AEROSOLS
CORRESPONDANTS-TRADUCTION-WÄSSRIGE
AEROSOLZUBEREITUNGEN ENTHALTEND BIOLOGISCH AKTIVE
MAKROMOLEKÜLE UND VERFAHREN ZUR ERZEUGUNG
ENTSPRECHENDER AEROSOLE
(30) 04.08.97 DE 19733651
(45) 17.08.05

---

(11) 1 003 497
(51) A 61 K 31/17 A 61 K 31/34
A 61 K 31/35 A 61 K 31/335
A 61 K 31/38 A 61 K 31/40
A 61 K 31/405 A 61 K 31/41
A 61 K 31/415 A 61 K 31/42
C 07 D 275/06
(21) + (22) 98944775.0 04.09.98
(73) >SMITHKLINE BEECHAM CORP.
One Franklin Plaza P.O. Box 7929
Philadelphia Pennsylvania 19101(US);
(54) ANTAGONISTES DU RECEPTEUR DE L'IL-8
(30) 05.09.97 US 57997 P
(45) 31.08.05

---

(11) 1 011 622
(51) A 61 K 7/16 A 61 K 7/30
(21) + (22) 99930845.5 29.06.99
(73) >BLOCK DRUG CY INC.
CSC The United States Corporation 830 Bear
Tavern Road
West Trenton New Jersey 08628(US);
(54) NETTOYANT POUR PROTHESES DENTAIRES
(30) 30.06.98 US 107312
(45) 24.08.05

---

(11) 1 011 646
(51) A 61 K 9/72 B 65 D 83/14
(21) + (22) 97947786.6 04.12.97
(73) >LINK PRODUCTS LTD
Bishops Weald House Albion Way
Horsham West sussex RH10 1AH(GB);
(54) COMPOSITIONS PHARMACEUTIQUES ET LEURS DISPOSITIFS
D'ADMINISTRATION
(30) 04.12.96 GB 9625171 20.12.96 GB 9626449
(45) 17.08.05

---

(11) 1 011 710
(51) A 61 K 38/16 A 61 K 35/14
A 61 K 38/42 A 61 K 47/36
A 61 K 47/48 // // (A61K38/
4 2, 31:715)
(21) + (22) 98911428.5 27.02.98
(73) THE >REGENTS OF THE UNIVERSITY OF CALIFORNIA
5th Floor 1111 Franklin Street
Oakland CA 94607-5200(US);
(54) PROCEDES ET COMPOSITIONS PERMETTANT D'OPTIMISER LE
TRANSPORT D'OXYGENE PAR DES SYSTEMES ACELLULAIRES
(30) 28.02.97 US 810694 27.02.98 US 32342
(45) 17.08.05

---

(11) 1 012 285
(51) A 61 K 38/17 C 07 K 16/18
C 07 K 16/42 C 12 Q 1/68
C 12 N 15/12 C 07 K 14/47
(21) + (22) 98947034.9 10.09.98
(73) >ZYMOGENETICS INC.
1201 Eastlake Avenue East
Seattle WA 98102(US);
(54) DEFENSINES BETA
(30) 10.09.97 US 58335 P 10.09.97 US 926529
05.11.97 US 64294 P 05.11.97 US 964687
(45) 03.08.05

---

(11) 1 019 075
(51) A 61 K 38/00 A 61 K 39/00
A 61 K 39/44 A 61 K 39/395
A 61 K 51/00 G 01 N 33/53
G 01 N 33/543 G 01 N 33/566
C 07 C 215/60 C 07 B 61/00
C 07 K 2/00 C 07 K 4/00
(21) + (22) 99931748.0 07.06.99
(73) >THERAVANCE INC.
901 Gateway Boulevard
South San Francisco CA 94080(US);
(54) AGONISTES DU RECEPTEUR BETA 2-ADRENERGIQUE
(30) 08.06.98 US 88466 P 15.07.98 US 92938 P
(45) 24.08.05

---

(11) 1 030 687
(51) A 61 K 47/06 A 61 K 47/02
A 61 K 9/16 A 61 K 9/06
A 61 K 7/00 A 61 K 7/48
(21) + (22) 99925113.5 16.06.99
(73) >IOUALALEN KARIM
8 Avenue du Coustou
FR-31650 Saint-Orens (FR);
>RAYNAL ROSANNE
Avenue du Levezou
FR-12430 Villefranche de Panat(FR)
(54) COMPOSITION COSMETIQUE OU DERMO-PHARMACEUTIQUE SOUS
FORME DE PERLES HYDROPHOBES ET PROCEDES POUR LA
PREPARATION
(30) 17.06.98 FR 9807612
(45) 24.08.05

---

(11) 1 035 833
(51) A 61 K 9/00 A 61 K 47/48
A 61 P 15/10 A 61 P 25/16
(21) + (22) 98955814.3 27.11.98
(73) >ARCHIMEDES DEVELOPMENT LTD
Albert Einstein Centre Nottingham Science &
Technology Park University Boulevard
Nottingham NG7 2TN(GB);
(54) COMPOSITIONS POUR ADMINISTRATION NASALE
(30) 02.12.97 GB 9725519 13.03.98 GB 9805253
(45) 31.08.05

---

(11) 1 040 815
(51) A 61 K 7/06
(21) + (22) 00106766.9 29.03.00
(73) >MAINDOK FRIEDRICH
Rostesiepen 115
DE-58313 Herdecke(DE);
(54) Lotion capillaire avec l'arginine comme principe
actif-TRADUCTION-Haartonikum mit L-Arginin als
Wirkstoff
(30) 01.04.99 DE 29906038 U
(45) 24.08.05

---

(11) 1 042 359
(51) A 61 K 38/07 C 07 K 5/107
C 07 K 5/117
(21) + (22) 98964224.4 22.12.98
(73) >CARA THERAPEUTICS INC.
765 Old Saw Mill River Road
Tarrytown NY 10591(US);
(54) PEPTIDES RECEPTEURS OPIOIDES KAPPA
(30) 23.12.97 US 997208
(45) 10.08.05

---

(11) 1 049 767
(51) A 61 K 49/00 G 01 N 31/00
C 12 N 5/00 C 12 N 9/00
C 12 N 11/10 C 12 N 15/00
(21) + (22) 99904051.2 08.01.99
(73) >AVENTIS PHARMACEUTICALS INC.
300 Somerset Corporate Blvd.
Bridgewater New Jersey 08807 (US);
THE >REGENTS OF THE UNIVERSITY OF CALIFORNIA
1111 Franklin Street 12th Floor
Oakland CA 94607-5200(US);
INSTITUT NATIONAL DE LA RECHERCHE >AGRONOMIQUE
147 rue de l'Université
FR-75338 Paris(FR)
(54) LAPIN TRANSGENIQUE EXPRIMANT UNE LIPOPROTEINE (A)
HUMAINE FONCTIONNELLE
(30) 08.01.98 US 70727 P
(45) 17.08.05

---

(11) 1 051 189
(51) A 61 K 39/00 A 61 K 9/08
A 61 K 9/107 A 61 K 39/39
(21) + (22) 99910158.7 27.01.99
(73) INTERCELL AG
Campus Vienna Biocenter 6
1030 Vienna(AT);
(54) Formulation vaccinale comprenant des alcohols de
sucres et de faibles concentrations d'ions
anorganiques-TRADUCTION-Vakzinformulierung
enthaltend Zuckeralkohol und niedrige
Konzentrationen anorganischer Ionen
(30) 30.01.98 DE 19803453
(45) 10.08.05

---

(11) 1 051 500
(51) A 61 K 38/45 C 12 N 15/54
C 12 N 9/12 C 12 N 5/10
C 12 Q 1/48 C 12 Q 1/68
G 01 N 33/573
(21) + (22) 99905450.5 21.01.99
(73) >SUGEN INC.
230 E. Grand Avenue
South San Francisco CA 94080(US);
(54) DIAGNOSTIC ET TRAITEMENT DE MALADIES ASSOCIEES A
AUR1 ET/OU AUR2
(30) 22.01.98 US 12135
(45) 17.08.05

---

(11) 1 055 420
(51) A 61 K 7/42
(21) + (22) 00110559.2 18.05.00
(73) BEIERSDORF A.G.
Unnastrasse 48

20253 Hamburg(DE);
(54) Formulations photoprotectrices cosmétiques ou dermatologiques contenant du dioctyl butamidotriazone et un ou plusieurs polyols-TRADUCTION-Kosmetische oder dermatologische Lichtschutzzubereitungen mit einem Gehalt an Dioctylbutamidotriazon und einem oder mehreren Polyolen
(30) 22.05.99 DE 19923670
(45) 24.08.05

---

(11) 1 058 542
(51) A 61 K 9/16 A 61 K 47/40
A 61 K 31/557
(21) + (22) 99908932.9 24.02.99
(73) >SCHERING A.G.
DE-13342 Berlin(DE);
(54) PROCEDE DE PREPARATION DE GRAINS GRANULAIRES SPHERIQUES ENROBES CONTENANT DES DERIVEES DU PROSTAN-TRADUCTION-VERFAHREN ZUR HERSTELLUNG VON UMMANTELTEN, SPHÄRISCHEN GRANULATKÖRNERN ENTHALTEND PROSTAN-DERIVATE
(30) 24.02.98 DE 19808634
(45) 31.08.05

---

(11) 1 062 937
(51) A 61 K 7/13 A 61 K 7/135
A 61 K 7/06
(21) + (22) 00401166.4 27.04.00
(73) L'OREAL
14 rue Royale
75008 Paris(FR);
(54) Composition de teinture d'oxydation des fibres kératiniques et procédé de teinture mettant en oeuvre cette composition
(30) 21.06.99 FR 9907828
(45) 24.08.05

---

(11) 1 068 306
(51) A 61 K 48/00 C 07 C 229/12
C 12 N 15/00
(21) + (22) 99914333.2 02.04.99
(73) THE >REGENTS OF THE UNIVERSITY OF CALIFORNIA
1111 Franklin Street 12th Floor
Oakland CA 94612-3550(US);
(54) DERIVES DE LIPIDES DE PENTAERYTHRITOL
(30) 03.04.98 US 55021
(45) 10.08.05

---

(11) 1 069 894
(51) A 61 K 31/13 A 61 K 35/56
A 61 P 35/00
(21) + (22) 99915898.3 09.04.99
(73) THE >BOARD OF TRUSTEES FOR THE UNIVERSITY OF ILLINOIS
506 S. Wright St.
Urbana Illinois 61801(US);
(54) COMPOSES DE SPISULOSINE PRESENTANT UNE ACTION ANTITUMORALE
(30) 10.04.98 US 58456
(45) 31.08.05

---

(11) 1 069 900
(51) A 61 K 31/535 A 61 P 25/30
(21) + (22) 99916114.4 02.04.99
(73) >PHARMACIA & UPJOHN CY LLC
301 Henrietta Street
Kalamazoo MI 49001(US);
(54) NOUVEAUX TRAITEMENTS AVEC "REBOXETINE" POUR TROUBLES NERVEUX
(30) 09.04.98 US 81231 P
(45) 10.08.05

---

(11) 1 070 048
(51) A 61 K 31/195 A 61 K 31/275
A 61 K 31/40 A 61 K 31/135
A 61 K 31/215 C 07 C 255/33
C 07 C 217/56 C 07 C 217/32
C 07 C 255/55 C 07 C 217/90
C 07 C 311/06 C 07 D 209/48
(21) + (22) 99916516.0 08.04.99
(73) >SMITHKLINE BEECHAM CORP.
One Franklin Plaza P.O. Box 7929
Philadelphia Pennsylvania 19101 (US);
>NPS PHARMACEUTICALS INC.
420 Chipeta Way Salt Lake City
Utah 84108(US)
(54) COMPOSES CALCILYTIQUES
(30) 08.04.98 US 81093 P
(45) 31.08.05

---

(11) 1 072 266
(51) A 61 K 31/38 // // (C07D409
/ 06 , 333:16) , C 0 7D231:12
(21) + (22) 99913321.8 15.04.99
(73) S.A. LABORATORIOS DEL >ESTEVE
Av. Mare de Deu de Montserrat 221
08041 Barcelona(ES);
(54) THIENYLAZOLYLALCOXYETHANAMINES, LEUR PREPARATION ET LEUR APPLICATION EN TANT QUE MEDICAMENTS
(30) 15.04.98 ES 9800793
(45) 24.08.05

---

(11) 1 073 634
(51) A 61 K 31/40 C 07 B 43/06
C 07 B 35/02 C 07 D 207/12
(21) + (22) 99923421.4 16.04.99
(73) >MERCK PATENT G.M.B.H.
Frankfurter Strasse 250
DE-64293 Darmstadt( );
(54) WERKWIJZE VOOR DE BEREIDING VAN ENATIOMEERZUIVER N-METHYL-N-((1S)-1-FENYL-2-((3SS)-3-HYDROXYPYRROLIDIN E-1-YL)ETHYL)-2,2-DIFENYLACEETAMIDE-TRADUCTION-VERFAH REN ZUR HERSTELLUNG VON ENANTIOMERENREINEM N-METHYL- N- (1S)- 1-PHENYL- 2-((3S)-3- HYDROXYPYRROLIDIN- 1-YL)ETHYL]- 2,2- DIPHENYLACETAMID
(30) 20.04.98 DE 19817393 20.06.98 DE 19827633
(45) 31.08.05

---

(11) 1 075 262
(51) A 61 K 31/44 A 61 K 31/4439
A 61 P 1/04 A 61 P 17/06
(21) + (22) 99921682.3 05.05.99
(73) >SEPRACOR INC.
84 Waterford Drive
Marlborough Massachusetts 01752(US);
(54) COMPOSITIONS DE DEMETHYLPANTOPRAZOLE ET PROCEDES LES CONCERNANT
(30) 05.05.98 US 84249 P
(45) 10.08.05

---

(11) 1 077 675
(51) A 61 K 7/48 A 61 K 31/01
A 61 K 31/70 A 61 K 31/19
(21) + (22) 99927059.8 12.05.99
(73) >INTERHEALTH A.B.
Kungsängsvägen 27
561 51 Huskvarna(SE);
(54) COMPOSITIONS POUR LE TRAITEMENT CONTRE L'ACNE
(30) 12.05.98 SE 9801647
(45) 24.08.05

---

(11) 1 078 064
(51) A 61 K 31/70 A 61 K 39/02
A 61 K 39/395 G 01 N 33/569
C 12 N 15/31 C 12 N 1/21
C 07 K 14/21 C 07 K 16/12
(21) + (22) 99924948.5 07.05.99
(73) S.A. >GLAXOSMITHKLINE BIOLOGICALS
Rue de l'Institut 89
BE-1330 Rixensart(BE);
(54) COMPOSES DERIVES DE MORAXELLA CATARRHALIS
(30) 13.05.98 GB 9810285
(45) 31.08.05

---

(11) 1 084 703
(51) A 61 K 9/24 A 61 K 47/34
(21) + (22) 99921162.6 19.05.99
(73) >SUMITOMO PHARMACEUTICALS CY LTD
2-8 Doshomachi 2-chome Chuo-ku
Osaka-shi Osaka 541-8510( );
(54) PREPARATIONS A LIBERATION CONTROLEE AYANT UNE STRUCTURE MULTICOUCHE
(30) 29.05.98 JP 14859198
(45) 03.08.05

---

(11) 1 085 864
(51) A 61 K 31/555 A 61 P 31/18
(21) + (22) 99928703.0 11.06.99
(73) >REDOX PHARMACEUTICAL CORP.
100 Forest Drive
Greenvale NY 11548(US);
(54) PROCEDE DE PROPHYLAXIE DU VIH ET DU VPH
(30) 11.06.98 US 89250 P
(45) 31.08.05

---

(11) 1 086 093
(51) A 61 K 31/47 C 07 D 401/14
C 07 D 401/04
(21) + (22) 99927911.0 08.06.99
(73) >GLAXOSMITHKLINE S.P.A.
Via Alessandro Fleming 2
IT-37135 Verona(IT);
(54) DERIVES DE TETRAHYDROQUINOLINE UTILES COMME ANTAGONISTES DE LA GLYCINE
(30) 10.06.98 GB 9812410 10.06.98 GB 9812408
(45) 10.08.05

---

(11) 1 086 122
(51) A 61 K 38/05 G 01 N 33/68
C 07 K 5/078
(21) + (22) 99928582.8 11.06.99

(73) >JOHNSON & JOHNSON PHARMACEUTICAL RESEARCH & DEVELOPMENT L.L.C.
920 US Route 202 Raritan
New Jersey 08869( );
(54) INHIBITEURS DE PROTEASE A BASE DE PYRAZINONE
(30) 11.06.98 US 88989 P
(45) 24.08.05

---

(11) 1 087 775
(51) A 61 K 31/675 A 61 K 31/55
A 61 K 31/505 A 61 K 31/44
A 61 K 31/47 A 61 K 31/41
A 61 K 31/415 A 61 K 31/40
A 61 P 9/10
(21) + (22) 99928498.7 09.06.99
(73) >BRISTOL-MYERS SQUIBB CY
P.O. Box 4000
Princeton NJ 08543-4000 (US);
>SANOFI-AVENTIS
174 Avenue de France
FR-75013 Paris(FR)
(54) PREVENTION DE L'INFARCTUS CEREBRAL PAR ADMINISTRATION D'UNE COMBINAISON D'UN ANTI-AGREGANT PLAQUETTAIRE BLOQUANT LES RECEPTEURS D'ADP ET D'UN MEDICAMENT ANTIHYPERTENSEUR
(30) 17.06.98 US 89650 P
(45) 17.08.05

---

(11) 1 087 943
(51) A 61 K 31/19 A 61 K 31/24
A 61 K 31/34 A 61 K 31/44
A 61 K 31/41 C 07 D 213/80
C 07 D 213/79 C 07 D 257/04
C 07 D 307/79 C 07 C 215/30
C 07 C 217/16 C 07 C 255/59
(21) + (22) 99927923.5 09.06.99
(73) >GLAXO GROUP LTD
Glaxo Wellcome House Berkeley Avenue
Greenford Middlesex UB6 ONN(GB);
(54) DERIVES DE BIARYLE THERAPEUTIQUES
(30) 13.06.98 GB 9812709
(45) 17.08.05

---

(11) 1 089 710
(51) A 61 K 9/08 A 61 K 9/107
A 61 K 47/24 A 61 K 31/70
(21) + (22) 99914507.1 11.03.99
(73) >PRO APARTS - INVESTIMENTOS E CONSULTORIA LDA
Av. Arriaga Edificio Marina Forum No. 77 Room 302
9000-060 Funchal Madeira(PT);
(54) FORMULATIONS PHARMACEUTIQUES INJECTABLES DE DERIVES DE LA PARTRICINE
(30) 25.06.98 IT MI981457
(45) 10.08.05

---

(11) 1 093 798
(51) A 61 K 7/42 A 61 K 7/40
A 61 K 7/02 A 61 K 7/06
(21) + (22) 00402810.6 11.10.00
(73) L'OREAL
14 rue Royale
75008 Paris(FR);
(54) Emulsions sans émulsionnant contenant au moins un filtre uv organique insoluble
(30) 21.10.99 FR 9913221
(45) 31.08.05

---

(11) 1 095 020
(51) A 61 K 31/44 A 61 K 31/495
C 07 D 401/04 C 07 C 233/44
C 07 C 271/22 C 07 D 213/73
C 07 D 405/12
(21) + (22) 99929395.4 05.07.99
(73) SOC. DE CONSEILS DE RECHERCHES ET D'APPLICATIONS SCIENTIFIQUES >SCRAS
51/53 rue du Docteur Blanche
FR-75016 Paris(FR);
(54) DERIVES DE 2-AMINOPYRIDINES, LEUR UTILISATION EN TANT QUE MEDICAMENTS ET COMPOSITIONS PHARMACEUTIQUES LES CONTENANT
(30) 08.07.98 FR 9808732 02.04.99 FR 9904133
(45) 31.08.05

---

(11) 1 098 891
(51) A 61 K 31/428 A 61 K 31/429
C 07 D 417/04 C 07 D 277/60
C 07 D 513/04 // // (C07D513 / 04 , 335:00) , C 0 7D277:00 , (C 0 7D513/04 , 3 1 1:00), C 0 7D 2 77:00
(21) + (22) 99934568.9 03.07.99
(73) >AVENTIS PHARMA DEUTSCHLAND G.M.B.H.
Brüningstrasse 50
DE-65929 Frankfurt am Main(DE);
(54) POLYCYCLISCHE THIAZOLIDINE-2-YLIDEENAMINEN, WERKWIJZE VOOR DE BEREIDING DAARVAN EN DE TOEPASSING DAARVAN ALS GENEESMIDDELEN-TRADUCTION-POLYCYCLISCHE THIAZOLIDIN-2-YLIDEN AMINE, VERFAHREN ZU IHRER HERSTELLUNG UND IHRE VERWENDUNG ALS ARZNEIMITTEL
(30) 17.07.98 DE 19831878
(45) 10.08.05

---

(11) 1 104 669
(51) A 61 K 6/02 A 61 K 6/083
(21) + (22) 00125309.5 28.11.00
(73) >KURARAY CO. LTD
1621 Sakazu Kurashiki-shi
Okayama 710-8622(JP);
(54) Composition pour les soins dentaires et buccaux
(30) 03.12.99 JP 34493899
(45) 31.08.05

---

(11) 1 117 297
(51) A 61 K 31/495 A 01 N 43/58
C 07 D 241/36 C 07 D 471/18
C 07 D 491/22
(21) + (22) 99948484.3 30.09.99
(73) >PRESIDENT AND FELLOWS OF HARVARD COLLEGE
Holyoke Center Suite 727 1350 Massachusetts Avenue
Cambridge MA 02138-5701(US);
(54) ANALOGUES SYNTHETIQUES D'ECTEINASCIDINE 743
(30) 30.09.98 US 165892
(45) 31.08.05

---

(11) 1 117 424
(51) A 61 K 38/30 A 61 P 35/00 // // A61K38:3 0 , A 61K31:50 5
(21) + (22) 99950037.4 29.09.99
(73) >CELTRIX PHARMACEUTICALS INC.
4851 Lake Brook Drive
Glen Allen VA 23060(US);
(54) IGF INACTIF AUX FINS DU TRAITEMENT DU CANCER
(30) 02.10.98 US 102747 P 20.09.99 US 399120
(45) 31.08.05

---

(11) 1 118 617
(51) A 61 K 31/70 A 23 L 1/30
A 23 L 3/3562 C 07 H 15/18
(21) + (22) 01200093.1 12.01.01
(73) >GIULIANI S.P.A.
Via Palagi 2
I-20129 Milano( );
(54) Composés antioxydants, compositions les contenant utilisables dans le domaine de produits alimentaires et procédé pour leur préparation
(30) 20.01.00 IT MI000066
(45) 10.08.05

---

(11) 1 121 105
(51) A 61 K 31/05 A 61 P 25/20
(21) + (22) 99960128.9 14.10.99
(73) >PHOENIX SCIENTIFIC INC.
3915 S. 48th Street Terrace P.O. Box 6457
St. Joseph MO 64506-0457( );
(54) ANESTHESIQUE A BASE DE PROPOFOL ET PROCEDE DE PRODUCTION DE L'ANESTHESIQUE
(30) 15.10.98 US 173013
(45) 17.08.05

---

(11) 1 121 938
(51) A 61 K 45/00 A 61 K 45/06
A 61 P 43/00
(21) + (22) 01108549.5 06.11.96
(73) >OREXO A.B.
Box 303
751 05 Uppsala(SE);
(54) Prévention de la mort subite du nourisson
(30) 07.11.95 SE 9503937
(45) 17.08.05

---

(11) 1 122 253
(51) A 61 K 31/505 C 07 D 401/04
(21) + (22) 99970659.1 07.10.99
(73) >SUMITOMO PHARMACEUTICALS CY LTD
2-8 Doshomachi 2-chome Chuo-ku
Osaka-shi Osaka 541-8510( );
(54) DERIVES DE QUINAZOLINONE
(30) 16.10.98 JP 29505098
(45) 17.08.05

---

(11) 1 124 804
(51) A 61 K 31/50 C 07 D 405/04
C 07 D 409/04 C 07 D 237/14
(21) + (22) 99953259.1 27.10.99
(73) >ABBOTT LABORATORIES
CHAD 0377/AP6D-2 100 Abbott Park Road Abbott Park
IL 60064-6050(US);
(54) INHIBITEURS DE LA BIOSYNTHESE DE LA PROSTAGLANDINE ENDOPEROXYDE H SYNTHASE
(30) 27.10.98 US 179605 03.03.99 US 261872

23.04.99 US 298490 27.10.99 US 427768
(45) 24.08.05

---

(11) 1 131 301
(51) A 61 K 31/4184 C 07 D 209/14
A 61 K 31/404 A 61 P 25/00
C 07 D 235/18
(21) + (22) 99972206.9 05.11.99
(73) >ABBOTT G.M.B.H. & CO. K.G.
Max-Planck-Ring 2
DE-65205 Wiesbaden(DE);
(54) 2-PHENYLBENZIMIDAZOLES ET 2-PHENYLINDOLES, LEUR PRODUCTION ET LEUR UTILISATION-TRADUCTION-2-PHENYLBENZIMIDAZOLE UND 2-PHENYLINDOLE, DEREN HERSTELLUNG UND ANWENDUNG
(30) 17.11.98 DE 19852816
(45) 24.08.05

---

(11) 1 131 344
(51) A 61 K 38/10 C 07 K 7/02
C 07 K 7/08 C 07 K 19/00
(21) + (22) 99972640.9 19.11.99
(73) >ELAN CORP. P.L.C.
Lincoln House Lincoln Place
Dublin 2( );
(54) PEPTIDES RETRO-INVERSES CIBLANT LES RECEPTEURS DE TRANSPORT DU TRACTUS GASTRO-INTESTINAL, ET LEUR UTILISATION
(30) 19.11.98 US 109038 P
(45) 03.08.05

---

(11) 1 135 140
(51) A 61 K 31/663 A 61 P 19/00
(21) + (22) 99958135.8 29.11.99
(73) >ROCHE DIAGNOSTICS G.M.B.H.
Sandhofer Strasse 116
DE-68305 Mannheim(DE);
(54) L'ACIDE IBANDRONIQUE DESTINE A LA FAVORISATION DE L'OSSEOINTEGRATION DES ENDOPROTHESES
(30) 04.12.98 DE 19855976
(45) 31.08.05

---

(11) 1 140 103
(51) A 61 K 31/53 A 61 P 25/00
(21) + (22) 99968140.6 18.12.99
(73) >BAYER CORP.
100 Bayer Road
Pittsburgh PA 15205-9741(US);
(54) PONAZURIL UTILISE POUR TRAITER LES MALADIES NEUROLOGIQUES ET "ABORTIGENIC" DUES A COCCIDIA
(30) 22.12.98 US 218323
(45) 17.08.05

---

(11) 1 140 173
(51) A 61 K 39/395 A 61 K 38/17
A 61 P 7/10 C 07 K 19/00 //
/ / C 07K14/71
(21) + (22) 99968115.8 09.12.99
(73) >GENENTECH INC.
1 DNA Way
South San Francisco CA 94080-4990(US);
(54) ANTAGONISTES DU FACTEUR DE CROISSANCE ENDOTHELIALE ET LEURS UTILISATIONS
(30) 22.12.98 US 218481
(45) 03.08.05

---

(11) 1 146 859
(51) A 61 K 9/14 A 61 K 9/72
(21) + (22) 00913218.4 27.01.00
(73) >SCHERING CORP.
2000 Galloping Hill Road Kenilworth
New Jersey 07033-0530(US);
(54) PROCEDE DE PREPARATION DE PARTICULES POUR L'AGGLOMERATION
(30) 28.01.99 US 239486
(45) 24.08.05

---

(11) 1 146 908
(51) A 61 K 48/00 A 61 K 31/70
C 12 N 15/11 A 61 P 17/02
(21) + (22) 00901236.0 27.01.00
(73) >BECKER DAVID
19 Lapwing Way Abbots Langley
Hertfordshire WD5 0GG (GB);
>GREEN COLIN R.
3/4 Cresent Road
Epsom Auckland(NZ)
(54) FORMULATIONS COMPORTANT DES NUCLEOTIDES ANTI-SENS DE CONNEXINE
(30) 27.01.99 NZ 33392899 07.10.99 NZ 50019099
(45) 03.08.05

---

(11) 1 150 682
(51) A 61 K 31/519 A 61 P 25/30
(21) + (22) 00914075.7 09.02.00
(73) >MSE PHARMAZEUTIKA G.M.B.H.
Louisenstrasse 114
DE-61348 Bad Homburg(DE);
(54) COENZYME Qn UTILISE POUR TRAITER LA DOULEUR DE LA MIGRAINE-TRADUCTION-UBICHINON Qn ZUR BEHANDLUNG VON MIGRÄNESCHMERZEN
(30) 11.02.99 DE 19905879
(45) 17.08.05

---

(11) 1 154 776
(51) A 61 K 31/519 A 61 P 25/32
(21) + (22) 00907514.4 08.02.00
(73) >HF ARZNEIMITTELFORSCHUNG G.M.B.H.
St. Johannes 5
DE-59368 Werne(DE);
(54) COMPOSITION PHARMACEUTIQUE CONTENANT DE LA DESOXYPEGANINE UTILISEE POUR LE TRAITEMENT DE L'ALCOOLISME-TRADUCTION-PHARMAZEUTISCHE ZUSAMMENSETZUNG, ENTHALTEND DESOXYPEGANIN ZUR BEHANDLUNG DES ALKOHOLISMUS
(30) 19.02.99 DE 19906974
(45) 17.08.05

---

(11) 1 154 795
(51) A 61 K 45/06 A 61 K 31/395
A 61 P 25/14
(21) + (22) 99957453.6 03.11.99
(73) >HEDNER JAN
Orangerigatan 4
412 66 Göteborg (SE);
>KRAICZI HOLGER
Viktoriagatan 34
411 25 Göteborg(SE)
(54) DISPOSITIF PERMETTANT DE TRAITER ET DE DIAGNOSTIQUER LE SYNDROME DES IMPATIENCES DES MEMBRES INFERIEURS
(30) 04.11.98 SE 9803760
(45) 17.08.05

---

(11) 1 156 856
(51) A 61 K 31/4192 A 61 P 25/00
(21) + (22) 00912515.4 28.02.00
(73) >NOVARTIS A.G.
Lichtstrasse 35
CH-4056 Basel(CH);
(54) UTILISATION DE TRIAZOLES FLUORES DANS LE TRAITEMENT DES DOULEURS NEUROPATHIQUES
(30) 01.03.99 US 259911 01.03.99 US 259910
(45) 31.08.05

---

(11) 1 157 014
(51) A 61 K 31/428 A 61 P 3/04
A 61 P 3/10 C 07 D 277/60
C 07 D 277/84 C 07 D 417/04
(21) + (22) 00907504.5 05.02.00
(73) >AVENTIS PHARMA DEUTSCHLAND G.M.B.H.
Brüningstrasse 50
DE-65929 Frankfurt am Main(DE);
(54) SYSTEMES 2-AMINO-DIHYDROTHIAZOLE POLYCYCLIQUES, LEUR PROCEDE DE PRODUCTION ET LEUR UTILISATION COMME MEDICAMENT-TRADUCTION-POLYCYCLISCHE 2-AMINO-DIHYDROTHIAZOLSYSTEME, VERFAHREN ZU IHRER HERSTELLUNG UND IHRE VERWENDUNG ALS ARZNEIMITTEL
(30) 26.02.99 DE 19908539
(45) 24.08.05

---

(11) 1 157 992
(51) A 61 K 31/551 A 61 P 25/08
C 07 D 491/04 // // (C07D491
/ 04 , 317:00, 24 3 :00)
(21) + (22) 01114686.7 30.08.95
(73) >ELI LILLY AND CY
Lilly Corporate Center
Indianapolis Indiana 46285(US);
(54) Dérivés de dihydro-2,3-benzodiazépine
(30) 31.08.94 US 298645 28.03.95 US 413029
(45) 24.08.05

---

(11) 1 158 050
(51) A 61 K 38/22 A 61 K 39/395
C 30 B 29/58 G 06 F 17/50
C 12 N 15/12 C 12 N 15/74
C 12 N 9/00 C 12 N 5/10
C 12 N 1/20 C 07 K 14/72
C 07 H 21/02 C 07 K 16/28
G 01 N 33/50 G 01 N 33/53
(21) + (22) 01303090.3 30.03.01
(73) >PFIZER INC.
235 East 42nd Street
New York N.Y. 10017(US)(GB);
(54) Récepteur humain de cysteinyl leukotriène 2 (CysLT2)
(30) 05.04.00 GB 0008504
(45) 31.08.05

---

(11) 1 161 250
(51) A 61 K 35/74 A 61 K 39/39
A 61 P 37/04 A 61 P 35/00

C 07 K 14/26 // // A61K35:7
4 , A 61K38:19
(21) + (22) 00910947.1 15.03.00
(73) PIERRE >FABRE MEDICAMENT
45 Place Abel Gance
FR-92100 Boulogne-Billancourt(FR);
(54) FRACTIONS MEMBRANAIRES BACTERIENNES IMMUNOSTIMULANTES DANS LE TRAITEMENT DE CANCERS
(30) 15.03.99 FR 9903154
(45) 17.08.05

---

(11) 1 163 204
(51) A 61 K 31/232 C 07 C 69/736
C 07 C 59/68
(21) + (22) 00916308.0 14.03.00
(73) THE >BRIGHAM AND WOMEN'S HOSPITAL INC.
75 Francis Street
Boston MA 02115(US);
(54) COMPOSES A BASE DE LIPOXINE ET LEUR UTILISATION
(30) 18.03.99 US 125209 P
(45) 31.08.05

---

(11) 1 163 212
(51) A 61 K 31/44 A 61 K 31/496
A 61 P 29/00 C 07 C 237/42
C 07 D 213/82 C 07 C 255/57
(21) + (22) 00909500.1 13.03.00
(73) >ASTRAZENECA A.B.
151 85 Södertälje(SE);
(54) DERIVES AMIDES
(30) 17.03.99 GB 9906277 03.02.00 GB 0002472
(45) 31.08.05

---

(11) 1 169 025
(51) A 61 K 9/70 A 61 K 47/34
(21) + (22) 00918530.7 31.03.00
(73) >ALZA CORP.
1900 Charleston Road P.O. Box 7210 Building M10-3
Mountain View CA 94039-7210(US);
(54) DISPOSITIFS D'ADMINISTRATION TRANSDERMALE DE MEDICAMENTS COMPRENANT UN RESERVOIR DE MEDICAMENT EN POLYURETHANE
(30) 01.04.99 US 127412 P
(45) 24.08.05

---

(11) 1 169 032
(51) A 61 K 31/192 A 61 K 9/58
A 61 P 29/00
(21) + (22) 00922718.2 21.04.00
(73) >ETHYPHARM
21 rue Saint-Matthieu
FR-78550 Houdan(FR);
(54) MICROGRANULES DE KETOPROFENE, LEUR PROCEDE DE PREPARATION ET COMPOSITIONS PHARMACEUTIQUES
(30) 22.04.99 FR 9905103
(45) 31.08.05

---

(11) 1 169 060
(51) A 61 K 45/06 A 61 K 31/55
A 61 K 31/53 A 61 K 31/195
A 61 P 29/00
(21) + (22) 00923183.8 10.04.00
(73) S.A. >EURO-CELTIQUE
122 Boulevard de la Pétrusse
LU-2330 Luxembourg(LU);
(54) COMPOSITION DE BLOCAGE DU CANAL SODIQUE ET LEUR UTILISATION
(30) 09.04.99 US 128543 P
(45) 31.08.05

---

(11) 1 172 082
(51) A 61 K 7/13
(21) + (22) 01114734.5 22.06.01
(73) KAO PROFESSIONAL SALON SERVICES G.M.B.H. >KPSS
Postfach
DE-80 Darmstadt(DE);
(54) Procédé pour la teinture des cheveux humains-TRADUCTION-Mittel zum Färben von menschlichen Haaren
(30) 23.06.00 DE 10031016
(45) 31.08.05

---

(11) 1 173 178
(51) A 61 K 31/44 A 61 K 31/505
A 61 P 15/10
(21) + (22) 00916324.7 14.03.00
(73) >PENTECH PHARMACEUTICALS INC.
3315 Algonquin Road Suite 310
Rolling Meadows IL 60008(US);
(54) Compositions d'apomorphine et de sildenafil et leur utilisation pour le traitement de la dysfonctionnement erectile
(30) 16.03.99 US 270035
(45) 17.08.05

---

(11) 1 173 475
(51) A 61 K 47/48 C 07 K 14/025
(21) + (22) 00922458.5 03.04.00
(73) NOVEMBER A.G. GESELLSCHAFT FUR MOLEKULARE MEDIZIN
Ulrich-Schalk-Strasse 3a
91056 Erlangen(DE);
(54) FRAGMENTS DE LA PROTEINE VIRALE 2 OU 3 DU VIRUS DU POLYOME, SERVANT AU TRANSPORT DE PRINCIPES ACTIFS-TRADUCTION-FRAGMENTE DES VIRUS PROTEINS 2 ODER 3 DES POLYOMAVIRUS ALS FÄHREN FÜR WIRKSTOFFE
(30) 10.04.99 DE 19916224
(45) 31.08.05

---

(11) 1 175 433
(51) A 61 K 31/70 A 61 K 31/58
C 07 J 71/00 A 61 P 5/26
C 07 J 17/00
(21) + (22) 00927493.7 04.05.00
(73) >STRAKAN INTERNATIONAL LTD
The Penthouse Washington Mall 1 Church Street
Hamilton HM11(BM);
(54) GLYCOSIDES D'ANDROGENES ET ACTIVITE ANDROGENIQUE DESDITS GLYCOSIDES
(30) 04.05.99 US 132500 P 07.04.00 US 195294 P
(45) 03.08.05

---

(11) 1 179 334
(51) A 61 K 7/06
(21) + (22) 01114538.0 16.06.01
(73) WELLA A.G.
Berliner Allee 65
64274 Darmstadt(DE);
(54) Composition tonifiante pour la prévention et le traitement de la perte de cheveux-TRADUCTION-Haartonikum zur Vorbeugung oder Behandlung von Haarausfall
(30) 22.07.00 DE 10035735
(45) 24.08.05

---

(11) 1 182 200
(51) A 61 K 31/31 A 61 K 31/335
A 61 K 31/343 A 61 K 31/38
A 61 K 31/44 A 61 K 31/34
C 07 D 313/14 C 07 D 337/14
C 07 D 405/04 C 07 D 407/04
C 07 D 409/04 C 07 D 491/06
(21) + (22) 00935528.0 02.06.00
(73) >NIPPON SUISAN KAISHA LTD
6-2 Otemachi 2-chome Chiyoda-ku
Tokyo 100-0004(JP);
(54) COMPOSES HETEROCYCLIQUES CONDENSES A TROIS CYCLES, PROCEDE DE PREPARATION CORRESPONDANT ET UTILISATION DE TELS COMPOSES
(30) 03.06.99 JP 15718199
(45) 31.08.05

---

(11) 1 184 027
(51) A 61 K 7/00 A 61 K 7/48
(21) + (22) 00118952.1 01.09.00
(73) COGNIS IP MANAGEMENT G.M.B.H.
Henkelstrasse 67
40589 Düsseldorf(DE);
(54) Composition cosmétique pour bâton applicateur-TRADUCTION-Kosmetische Stiftzubereitung
(45) 17.08.05

---

(11) 1 185 242
(51) A 61 K 7/48 A 61 C 17/00
A 61 J 17/00 A 61 F 13/15
(21) + (22) 00939732.4 09.06.00
(73) >HANKE BERNHARD
Breslauerstrasse 12
DE-65307 Bad Schwalbach(DE);
(54) PRODUIT ANTIMICROBIEN D'HYGIENE CORPORELLE
(30) 17.06.99 EP 99111729
(45) 31.08.05

---

(11) 1 185 268
(51) A 61 K 31/4458 A 61 P 25/00
(21) + (22) 00940504.4 08.06.00
(73) >CELLTECH PHARMA EUROPE LTD
208 Bath Road
Slough Berkshire SL1 3WE(GB);
(54) UTILISATION THERAPEUTIQUE DE i D-THREO /i -METHYLPHENIDATE POUR LE TRAITEMENT DE TROUBLES D'HYPERACTIVITE DEFICITAIRES DE L'ATTENTION
(30) 09.06.99 GB 9913458
(45) 17.08.05

---

(11) 1 185 712
(51) A 61 K 31/44 A 61 K 31/505
A 61 P 31/18 G 06 F 19/00
C 12 Q 1/70 C 12 Q 1/68
(21) + (22) 00936827.5 25.05.00
(73) >VIRCO N.V.
Generaal de Wittelaan L11 B4

BE-2800 Mechelen(BE);
(54) NIEUWE MUTATIEPROFIELEN VAN REVERSE TRANSCRIPTASE VAN HIV1 GECORRELEERD MET FENOTYPISCHE GENEESMIDDELRESISTENTIE
(30) 28.05.99 US 136743 P
(45) 17.08.05

---

(11) 1 187 803
(51) A 61 K 31/21 C 07 C 203/04
(21) + (22) 00949202.6 21.06.00
(73) S.A. >NICOX
2455 Routes des Dolines Espace Gaia II - Bâtiment I
FR-06906 Sophia Antipolis( );
(54) ESTERS NITRIQUES AMORPHES ET LEURS COMPOSITIONS PHARMACEUTIQUES
(30) 24.06.99 IT MI991402
(45) 24.08.05

---

(11) 1 194 425
(51) A 61 K 31/415 A 61 P 29/00
C 07 D 401/14 C 07 D 413/14
C 07 D 471/04 C 07 D 401/04
(21) + (22) 00938780.4 09.06.00
(73) >AVENTIS PHARMA DEUTSCHLAND G.M.B.H.
Brüningstrasse 50
DE-65929 Frankfurt am Main(DE);
(54) GESUBSTITUEERDE BENZIMIDAZOLEN-SUBSTITUIERTE BENZIMIDAZOLE
(30) 23.06.99 DE 19928424 12.02.00 DE 10006297
(45) 10.08.05

---

(11) 1 196 150
(51) A 61 K 9/70 A 61 L 17/00
A 61 L 27/30 A 61 L 27/54
A 61 L 15/42 A 61 L 15/44
C 03 C 4/00 A 61 L 27/10
(21) + (22) 00939832.2 14.06.00
(73) >IMPERIAL COLLEGE INNOVATIONS
47 Prince's Gate
London SW7 2QA(GB);
(54) COMPOSITIONS DE VERRE BIOACTIF CONTENANT DE L'ARGENT ET OBTENU PAR UNE TECHNIQUE SOL-GEL
(30) 14.06.99 US 139014 P
(45) 24.08.05

---

(11) 1 196 397
(51) A 61 K 31/495 A 61 K 31/404
A 61 P 25/00 C 07 D 241/44
C 07 D 215/54 C 07 D 209/42
C 07 D 213/82 C 07 D 307/68
C 07 D 307/84 C 07 D 333/38
C 07 D 333/68
(21) + (22) 00936465.4 02.06.00
(73) >NPS PHARMACEUTICALS INC.
Suite 240 420 Chipeta Way
Salt Lake City Utah 84108(US);
(54) ANTAGONISTES DU RECEPTEUR DE GLUTAMATE METABOTROPIQUE ET LEUR UTILISATION POUR LE TRAITEMENT DE MALADIES DU SYSTEME NERVEUX CENTRAL
(30) 02.06.99 US 137272 P
(45) 17.08.05

---

(11) 1 196 439
(51) A 61 K 38/17 C 12 N 15/12
C 12 N 15/63 C 12 N 5/10
A 61 P 31/04 C 07 K 14/435
(21) + (22) 00931131.7 06.05.00
(73) >BRAIN BIOTECHNOLOGY RESEARCH AND INFORMATION NETWORK A.G.
Darmstädter Strasse 34
DE-64673 Zwingenberg(DE);
(54) COMPOSES A ACTION ANTIBIOTIQUE-TRADUCTION-VERBINDUNGEN MIT ANTIBIOTISCHER WIRKUNG
(30) 07.05.99 DE 19921027
(45) 03.08.05

---

(11) 1 200 446
(51) A 61 K 31/4365 A 61 P 9/00
A 61 P 11/00 A 61 P 27/06
A 61 P 37/08 A 61 M 11/00
C 07 D 497/04 C 07 D 495/04 // (C07D497 / 04 , 327:00) , C 0 7D221:00
(21) + (22) 00953634.3 23.06.00
(73) >ORTHO-MCNEIL PHARMACEUTICAL INC.
U.S. Route No. 202
Raritan NJ 08869-0606(US);
(54) OXATHIEPINO 6,5- i b /i]DIHYDROPYRIDINES; COMPOSITIONS ET PROCEDES CONNEXES
(30) 12.07.99 US 143354 P
(45) 17.08.05

---

(11) 1 204 426
(51) A 61 K 41/00 A 61 K 51/12
A 61 P 19/02
(21) + (22) 00967511.7 09.08.00
(73) >MAGFORCE APPLICATIONS G.M.B.H.
c/o CBN Haus 30 Spandauer Damm 130
DE-14050 Berlin(DE);
(54) GENEESKUNDIG PREPARAAT VOOR DE BEHNDELING VAN ARTROSE, ARTITIS EN ANDERE REUMATISCHE GEWRICHTSAANDOENINGEN-TRADUCTION-MEDIZINISCHES PRÄPARAT ZUR BEHANDLUNG VON ARTHROSE, ARTHRITIS UND ANDEREN RHEUMATISCHEN GELENKERKRANKUNGEN
(30) 19.08.99 DE 19940220
(45) 24.08.05

---

(11) 1 207 861
(51) A 61 K 9/70
(21) + (22) 00961396.9 29.08.00
(73) THE >REGENTS OF THE UNIVERSITY OF MICHIGAN
Wolverine Tower Room 2071 3003 South State Street
Ann Arbor Michigan(US);
(54) TRAITEMENT D'INFECTIONS FONGIQUES AU MOYEN D'UN MILIEU DE PROLIFERATION FONGIQUE
(30) 31.08.99 US 151570 P
(45) 03.08.05

---

(11) 1 210 126
(51) A 61 K 49/04 A 61 P 1/00
(21) + (22) 00955698.6 17.08.00
(73) WISCONSIN >ALUMNI RESEARCH FOUNDATION
614 Walnut Street
Madison WI 53707-7365(US);
(54) COMPOSITIONS NORMALISEES FACILITANT LA DEGLUTITION CHEZ LES PERSONNES DYSPHAGIQUES
(30) 27.08.99 US 151213 P 18.11.99 US 442704
(45) 03.08.05

---

(11) 1 214 304
(51) A 61 K 31/4166 A 61 K 31/426
A 61 K 31/42 C 07 D 277/34
C 07 D 277/36 C 07 D 417/06
C 07 D 417/10 C 07 D 233/42
C 07 D 233/96 C 07 D 233/40
C 07 D 401/06 C 07 D 403/10
C 07 D 401/10 C 07 D 405/10
C 07 D 261/12
(21) + (22) 00957950.9 31.08.00
(73) >INCYTE SAN DIEGO INC.
Building E336 Experimental Station Route 131 & Henry Clay Road
Wilmington DE 19880 (US);
>ORTHO MCNEIL PHARMACEUTICAL INC.
Route 202 P.O. Box 300
Raritan NJ 08869-0602(US)
(54) BENZYLIDENE-THIAZOLIDINEDIONES ET LEURS ANALOGUES, UTILISES DANS LE TRAITEMENT DU DIABETE
(30) 31.08.99 US 151670 P
(45) 24.08.05

---

(11) 1 216 246
(51) A 61 K 31/519 A 61 P 9/00
C 07 D 239/50 C 07 D 475/08
(21) + (22) 00964154.9 11.09.00
(73) >VASOPHARM BIOTECH G.M.B.H. & CO. K.G.
Sedanstrasse 27
DE-97082 Würzburg( );
(54) 4-AMINOPTERIDINE N-SUBSTITUE, SON PROCEDE DE FABRICATION ET SON UTILISATION COMME MEDICAMENT-TRADUCTION-N-SUBSTITUIERTE 4-AMINOPTERIDINE, VERFAHREN ZU IHRER HERSTELLUNG UND IHRE VERWENDUNG ALS ARZNEIMITTEL
(30) 17.09.99 DE 19944767
(45) 24.08.05

---

(11) 1 218 341
(51) A 61 K 31/10 A 61 K 31/435
C 07 C 311/15 C 07 C 317/14
C 07 D 295/02 C 07 D 211/14
(21) + (22) 00953172.4 17.08.00
(73) >AVENTIS PHARMA DEUTSCHLAND G.M.B.H.
Brüningstrasse 50
DE-65929 Frankfurt am Main(DE);
(54) DERIVES DE SULFONYLCARBOXAMIDE, LEUR PROCEDE DE PRODUCTION ET LEUR UTILISATION COMME MEDICAMENTS-TRADUCTION-SULFONYLCARBOXAMIDDERIVATE, VERFAHREN ZU IHRER HERSTELLUNG UND IHRE VERWENDUNG ALS ARZNEIMITTEL
(30) 01.09.99 DE 19941540 06.06.00 DE 10027611
(45) 24.08.05

---

(11) 1 218 344
(51) A 61 K 7/13 C 07 D 213/74
(21) + (22) 00954415.6 06.06.00
(73) HENKEL K.G.A.A.
Henkelstrasse 67
40589 Düsseldorf(DE);
(54) PRODUITS DE DEPART COLORANTS D'OXYDATION-TRADUCTION-NEUE OXIDATIONSFARBSTOFFVORPRODUKTE

(30) 15.06.99 DE 19927072
(45) 17.08.05

---

(11) 1 224 192
(51) A 61 K 33/24 A 61 P 35/00
C 07 F 15/00
(21) + (22) 00971599.6 26.10.00
(73) THE >UNIVERSITY COURT THE UNIVERSITY OF EDINBURGH
Old College South Bridge
Edinburgh EH8 9YL(GB);
(54) COMPOSES DE RUTHENIUM (II) DEMI-SANDWICH COMPRENANT DE L'AZOTE CONTENANT DES LIGANDS UTILISES DANS LE TRAITEMENT DU CANCER
(30) 27.10.99 GB 9925274 30.06.00 GB 0016054
(45) 31.08.05

---

(11) 1 224 215
(51) A 61 K 39/36 A 61 P 37/08
C 07 K 14/415
(21) + (22) 00975093.6 24.10.00
(73) >PHARMACIA DIAGNOSTICS A.B.
PO Box 6460
751 37 Uppsala (SE);
>VALENTA RUDOLF
Beethovenstrasse 18
2604 Theresienfeld(AT)
(54) FORMES ANAPHYLACTIQUE D'ALLERGENE DE POLLEN DE GRAMINEES Phl p 6 ET LEUR UTILISATION
(30) 29.10.99 SE 9903950
(45) 17.08.05

---

(11) 1 225 896
(51) A 61 K 31/42 A 61 P 43/00
A 61 P 11/00 A 61 P 11/06
A 61 P 17/00 A 61 P 17/06
A 61 P 19/00 A 61 P 19/10
A 61 P 3/10 A 61 P 35/00
A 61 P 25/00 A 61 P 31/18
(21) + (22) 00971393.4 18.10.00
(73) >MERCK PATENT G.M.B.H.
Frankfurter Strasse 250
DE-64293 Darmstadt(DE);
(54) ISOXAZOOLDERIVATEN ALS FOSFODIESTERASE VII-REMMERS-TRADUCTION-ISOXAZOLDERIVATE ALS PHOSPHODIESTERASE VII-HEMMER
(30) 04.11.99 DE 19953024
(45) 03.08.05

---

(11) 1 226 810
(51) A 61 K 7/00 A 61 K 47/36
(21) + (22) 01101601.1 25.01.01
(73) THE JORDANIAN >PHARMACEUTICAL MFG AND MEDICALEQUIPMENT CO. LTD
P.O. Box 94
Jo-Naor 11710(JO);
(54) Composition pour le piégeage d'huile et/ou de matière grasse et l'utilisation de la composition à cet effet
(45) 31.08.05

---

(11) 1 227 786
(51) A 61 K 7/13
(21) + (22) 01949088.7 25.01.01
(73) WELLA A.G.
Berliner Allee 65
64274 Darmstadt(DE);
(54) AGENT COLORANT POUR FIBRES, CONTENANT UN DERIVE D'INDOLINE/D'INDOLIUM-TRADUCTION-MITTEL ZUR FÄRBUNG VON FASERN ENTHALTEND EIN INDOLIN-/INDOLIUMDERIVAT
(30) 22.02.00 DE 10007948
(45) 24.08.05

---

(11) 1 227 806
(51) A 61 K 31/135 A 61 K 9/16
A 61 K 9/26 A 61 P 13/10
A 61 P 1/00 A 61 K 31/137
(21) + (22) 00975092.8 24.10.00
(73) >PFIZER HEALTH A.B.
112 87 Stockholm(SE);
(54) FORMULATION PHARMACEUTIQUE CONTENANT DE LA TOLTERODINE ET SON UTILISATION
(30) 11.11.99 WO PCT/SE99/020 09.03.00 SE 0000782
(45) 03.08.05

---

(11) 1 228 028
(51) A 61 K 31/202 A 61 P 27/02
A 61 P 27/04 C 07 C 59/42
C 07 C 59/58 C 07 C 233/00
(21) + (22) 00972338.8 23.10.00
(73) >ALCON INC.
Bösch 69
CH-6331 Hünenberg(CH);
(54) SELS D'HYDROXYEICOSATETRAENOATE, COMPOSITIONS ET PROCEDES D'UTILISATION DE CES DERNIERES POUR TRAITER LES TROUBLES DE SECHERESSE OCCULAIRE.
(30) 09.11.99 US 164382 P 09.11.99 US 164384 P
09.11.99 US 164370 P
(45) 10.08.05

---

(11) 1 228 059
(51) A 61 K 31/445 A 61 P 29/00
C 07 D 401/04 C 07 D 471/04
(21) + (22) 00969529.7 21.10.00
(73) >BOEHRINGER INGELHEIM PHARMA G.M.B.H. & CO. K.G.
Binger Strasse 173
DE-55218 Ingelheim am Rhein(DE);
(54) NOUVEAUX CYCLOPROPANES UTILISES COMME ANTAGONISTES DE CGRP, MEDICAMENTS CONTENANT LESDITS COMPOSES ET PROCEDES PERMETTANT DE LES PREPARER-TRADUCTION-NEUE CYCLOPROPANE ALS CGRP-ANTAGONISTEN, DIESE VERBINDUNGEN ENTHALTENDE ARZNEIMITTEL UND VERFAHREN ZU IHRER HERSTELLUNG
(30) 29.10.99 DE 19952147
(45) 03.08.05

---

(11) 1 230 935
(51) A 61 K 47/48 A 61 K 9/00
(21) + (22) 02002754.6 07.02.02
(73) B. BRAUN MELSUNGEN A.G.
Carl-Braun-Strasse 1
34212 Melsungen(DE);
(54) Colloides modifiées et leures utilisations-TRADUCTION-Modifizierte Kolloide und deren Verwendung
(30) 09.02.01 DE 10105921
(45) 10.08.05

---

(11) 1 237 552
(51) A 61 K 31/48 A 61 K 31/425
A 61 P 25/00 A 61 P 21/00
(21) + (22) 00981467.4 28.11.00
(73) S.A. >AVENTIS PHARMA
20 avenue Raymond Aron
FR-92160 Antony(FR);
(54) ASSOCIATION DE LUMILYSERGOL ET RILUZOLE POUR LA PREVENTION ET/OU LE TRAITEMENT DE MALADIES MOTONEURONALES
(30) 01.12.99 FR 9915139
(45) 17.08.05

---

(11) 1 244 445
(51) A 61 K 31/4164 A 61 P 35/00
(21) + (22) 00983295.7 12.12.00
(73) >BAYER HEALTHCARE A.G.
DE-51368 Leverkusen(DE);
(54) UTILISATION D'AZOLES DANS LA PREVENTION DU CANCER DE LA PEAU CAUSE PAR LA RADIATION-TRADUCTION-VERWENDUNG VON AZOLEN ZUR PRÄVENTION VON STRAHLEN-INDUZIERTEM HAUTKREBS
(30) 24.12.99 DE 19963052
(45) 31.08.05

---

(11) 1 246 662
(51) A 61 K 9/00 A 61 M 39/02
(21) + (22) 00984484.6 13.12.00
(73) >ALZA CORP.
1900 Charleston Road P.O. Box 7210
Mountain View CA 94039-7210(US);
(54) SYSTEME D'APPORT OSMOTIQUE D'AGENT BENEFIQUE
(30) 27.12.99 US 171647 P
(45) 31.08.05

---

(11) 1 246 919
(51) A 61 K 38/16 A 61 P 39/00
C 12 N 15/29 C 12 N 5/06
C 07 K 14/42 G 01 N 33/566
(21) + (22) 99967798.2 30.12.99
(73) >IMCLONE SYSTEMS INC.
180 Varick Street
New York NY 10014 (US);
THE >REGENTS OF THE UNIVERSITY OF CALIFORNIA
1111 Franklin Street 5th Floor
Oakland CA 94607(US)
(54) FACTEURS DE CONSERVATION DE CELLULES SOUCHES, PROCEDES ET PRODUITS S'Y RAPPORTANT
(45) 24.08.05

---

(11) 1 248 643
(51) A 61 K 38/17 A 61 P 25/28
(21) + (22) 01906631.5 22.01.01
(73) >YEDA RESEARCH AND DEVELOPMENT CO. LTD
Weizman Institute of Science P.O. Box 95
Rehovot 76100(IL);
(54) UTILISATION DE COPOLYMERE 1 ET DE PEPTIDES ET POLYPEPTIDES CONNEXES ET CELLULES T TRAITEES A L'AIDE DE CES PRODUITS EN THERAPIE NEUROPROTECTIVE
(30) 20.01.00 US 487793 07.06.00 US 209799
20.07.00 US 620216
(45) 17.08.05

---

(11) 1 248 651

(51) A 61 K 45/06 A 61 K 31/495
A 61 K 31/425 A 61 K 31/42
A 61 K 31/415 A 61 P 9/12
(21) + (22) 01903871.0 05.01.01
(73) SOC. DE CONSEILS DE RECHERCHES ET D'APPLICATIONS SCIENTIFIQUES >SCRAS SOCIETE PAR ACTIONS SIMPLIFIEE
51-53 rue du Docteur Blanche
FR-75016 Paris(FR);
(54) PRODUIT COMPRENANT UN INHIBITEUR DE LA TRANSDUCTION DES SIGNAUX DES PROTEINES G HETEROTRIMERIQUES EN ASSOCIATION AVEC UN AGENT ANTI-HYPERTENSEUR POUR UNE UTILISATION THERAPEUTIQUE DANS LE TRAITEMENT DE L'HYPERTENSION ARTERIELLE
(30) 06.01.00 FR 0000105
(45) 17.08.05

---

(11) 1 254 141
(51) A 61 K 31/4741 A 61 K 31/4745
A 61 K 31/435 C 07 D 491/22
(21) + (22) 00939454.5 14.06.00
(73) >RESEARCH TRIANGLE INSTITUTE
3040 Cornwallis Road
Research Triangle Park NC 27709-2194 (US);
>BRISTOL-MYERS SQUIBB CY
Route 206 & Province Line Road
Princeton NJ 08543-4000(US)
(54) ESTERS -BETA-ALANINE DE CAMPTOTHECINE AVEC INHIBITION DE LATOPOISOMERASE I
(30) 29.12.99 US 474099
(45) 17.08.05

---

(11) 1 254 247
(51) A 61 K 35/78 A 61 P 17/00
C 12 P 21/06
(21) + (22) 01907721.3 07.02.01
(73) PIERRE >FABRE DERMO-COSMETIQUE
45 place Abel-Gance
FR-92100 Boulogne-Billancourt(FR);
(54) HYDROLYSAT DE PROTEINES ET DE BETA GLUCANES D'AVOINE UTILISABLE EN COSMETOLOGIE ET SON PROCEDE DE FABRICATION
(30) 10.02.00 FR 0001653
(45) 31.08.05

---

(11) 1 256 583
(51) A 61 K 31/505 C 07 D 519/00
C 07 D 471/04 C 07 D 491/04
C 07 D 513/04 // // (C07D471
/ 04 , 239:00, 22 1 :00)
(21) + (22) 02290945.1 16.04.02
(73) LES LABORATOIRES SERVIER
1 rue Carle Hébert
92415 Courbevoie Cedex(FR);
(54) Dérivés de pyrimidin-4-ones, leur procédé de préparation et les compositions pharmaceutiques qui les contiennent
(30) 18.04.01 FR 0105216
(45) 10.08.05

---

(11) 1 265 893
(51) A 61 K 31/44 A 61 P 3/00
C 07 D 417/12
(21) + (22) 01911921.3 14.03.01
(73) >SMITHKLINE BEECHAM P.L.C.
980 Great West Road
Brentford Middlesex TW8 9GS(GB);
(54) SELS DE CHLORHYDRATE DE 5- 4-
2-(N-METHYL-N-(2-PYRIDYL)AMINO)ETHOXY]BENZYL]THIAZOLIDINE-2,4-DIONE
(30) 14.03.00 GB 0006133
(45) 17.08.05

---

(11) 1 266 887
(51) A 61 K 31/407 A 61 P 35/00
C 07 D 209/94 C 07 D 405/12
C 07 D 409/12 C 07 D 401/12
C 07 D 491/04
(21) + (22) 02291463.4 12.06.02
(73) LES LABORATOIRES SERVIER
22 rue Garnier
92200 Neuilly-sur-Seine(FR);
(54) Dérivés d'indénoindolones, leur procédé de préparation et les compositions pharmaceutiques qui les contiennent
(30) 13.06.01 FR 0107718
(45) 17.08.05

---

(11) 1 267 797
(51) A 61 K 6/083
(21) + (22) 01940285.8 04.04.01
(73) 3M ESPE A.G.
Espe Platz
82229 Seefeld(DE);
(54) PRODUITS DENTAIRES A DEUX COMPOSANTES ET A FAIBLE TEMPERATURE DE PRISE-TRADUCTION-ZWEIKOMPONENTIGE DENTALMASSEN MIT NIEDRIGER ABBINDETEMPERATUR
(30) 07.04.00 DE 10017188
(45) 24.08.05

---

(11) 1 267 881
(51) A 61 K 31/555 A 61 K 31/409
A 61 K 31/00 A 61 P 1/16
(21) + (22) 01919589.0 28.03.01
(73) UNIVERSITE RENE DESCARTES, (PARIS V)
12 rue de l'Ecole de Médecine
F-75006 Paris(FR);
(54) UTILISATION DE MnTBAP DANS LE TRAITEMENT D'INSUFFISANCES HEPATOCELLULAIRES
(30) 28.03.00 FR 0003887
(45) 31.08.05

---

(11) 1 267 899
(51) A 61 K 35/74 A 61 K 39/112
(21) + (22) 01930419.5 13.03.01
(73) >PHARMACIA & UPJOHN CY LLC
301 Henrietta Street
Kalamazoo MI 49001(US);
(54) VACCINS A BASE DE SALMONELLE DONT LES GENES SSA SONT INACTIVES
(30) 17.03.00 US 190178 P
(45) 03.08.05

---

(11) 1 268 445
(51) A 61 K 31/505 A 61 P 35/00
C 07 D 239/48 C 07 D 401/12
C 07 D 403/12 C 07 D 405/12
C 07 D 413/12
(21) + (22) 01914026.8 23.03.01
(73) >ASTRAZENECA A.B.
151 85 Södertälje(SE);
(54) DERIVES 4-AMINO-5-CYANO-2-ANILINO-PYRIMIDINES ET LEUR UTILISATION COMME INHIBITEURS DE KINASES DEPENDANTES DE CYCLES CELLULAIRES
(30) 28.03.00 GB 0007371
(45) 31.08.05

---

(11) 1 272 505
(51) A 61 K 31/565 C 07 J 41/00
A 61 P 5/30 C 07 J 1/00
(21) + (22) 01940331.0 12.04.01
(73) >SCHERING A.G.
Müllerstrasse 178
DE-13353 Berlin(DE);
(54) DERIVES DE 11BETA-PENTYLE- ET 11BETA-HEXYL-ESTRA-1,3,5(10)-TRIENE SUBSTITUES EN POSITION 8BETA-TRADUCTION-8BETA-SUBSTITUIERTE-11BETA-PENTYL-UND 11BETA-HEXYL-ESTRA-1,3,5(10)-TRIENDERIVATE
(30) 12.04.00 DE 10019167 26.05.00 US 207370 P
(45) 24.08.05

---

(11) 1 276 749
(51) A 61 K 31/7076 A 61 K 31/708
C 07 H 19/20
(21) + (22) 01929464.4 26.03.01
(73) FORSCHUNGSVERBUND BERLIN E.V.
Rudower Chaussee 17
12489 Berlin (DE);
FORSCHUNGSZENTRUM JULICH G.M.B.H.
52425 Jülich(DE)
(54) COUMARINYLE METHYLESTERS PHOTOLABILES DE NUCLEOTIDES CYCLIQUES, PROCEDE DE FABRICATION ET UTILISATION DE CEUX-CI-TRADUCTION-PHOTOLABILE CUMARINYLMETHYLESTER VON CYCLISCHEN NUCLEOTIDEN, VERFAHREN ZU DEREN HERSTELLUNG UND IHRE VERWENDUNG
(30) 20.04.00 DE 10021256
(45) 24.08.05

---

(11) 1 280 527
(51) A 61 K 31/4025 A 61 K 31/4155
A 61 K 31/4178 A 61 P 35/00
A 61 K 45/06
(21) + (22) 01933856.5 19.04.01
(73) >PHARMACIA ITALIA S.P.A.
Via Robert Koch 1.2
IT-20152 Milano(IT);
(54) UTILISATION DE DERIVES D'ACRYLOYLE DISTAMYCINE SUBSTITUES DANS LE TRAITEMENT DE TUMEURS ASSOCIEES A DES NIVEAUX ELEVES DE GLUTATHIONE
(30) 08.05.00 GB 0011059
(45) 03.08.05

---

(11) 1 280 757
(51) A 61 K 31/19 A 61 K 31/235
A 61 P 11/00 C 07 C 69/82
C 07 C 63/64 C 07 C 65/26
C 07 C 65/28 C 07 C 69/94
C 07 D 311/00 C 07 D 263/00
C 07 D 215/12
(21) + (22) 01947234.9 23.04.01
(73) F. >HOFFMANN-LA ROCHE A.G.
Grenzacherstrasse 124
CH-4070 Basel(CH);

(54) NOUVEAUX RETINOIDES SELECTIFS GAMMA
(30) 02.05.00 EP 00109346
(45) 17.08.05

---

(11) 1 280 779
(51) A 61 K 31/4164 A 61 P 25/00
A 61 P 3/10 C 07 D 233/56
(21) + (22) 01931766.8 07.05.01
(73) >ORION CORP.
Orionintie 1
02200 Espoo(FI);
(54) INDANYLIMIDAZOLES POLYCYCLIQUES A ACTIVITE ALPHA2 ADRENERGIQUE
(30) 08.05.00 FI 20001065
(45) 24.08.05

---

(11) 1 280 895
(51) A 61 K 38/17 C 12 N 15/11
C 07 K 14/435 C 07 K 16/18
C 12 N 15/63 C 12 N 5/10
(21) + (22) 01929932.0 10.05.01
(73) CENTRE NATIONAL DE LA RECHERCHE SCIENTIFIQUE >CNRS
3 rue Michel Ange
FR-75794 Paris Cedex 16(FR);
(54) POLYPEPTIDE INHIBANT UN CANAL SODIQUE A PORTE PROTONIQUE
(30) 10.05.00 US 203309 P 10.05.01 US 852378
(45) 03.08.05

---

(11) 1 282 418
(51) A 61 K 31/415 A 61 P 5/34
(21) + (22) 01939143.2 19.05.01
(73) APPLIED RESEARCH SYSTEMS >ARS HOLDING N.V.
Pietermaai 15
Curacao(AN);
(54) COMPOSES ACTIFS SUR LE PLAN PHARMACEUTIQUES ET PROCEDES D'UTILISATION
(30) 19.05.00 US 205814 P
(45) 17.08.05

---

(11) 1 282 438
(51) A 61 K 38/36 A 61 P 7/04
(21) + (22) 01931458.2 10.05.01
(73) >NOVO NORDISK HEALTH CARE A.G.
Andreasstrasse 15
CH-8050 Zürich(CH);
(54) UTILIASATION D'UNE COMPOSITION PHARMACEUTIQUE COMPRENANT UN FACTEUR VIIA ET UN FACTEUR XIII
(30) 10.05.00 DK 200000778 10.05.00 DK 200000771
06.06.00 DK 200000871
(45) 03.08.05

---

(11) 1 282 639
(51) A 61 K 38/04 C 07 F 9/40
C 07 K 14/00 C 07 H 21/00
C 12 Q 1/68
(21) + (22) 01919443.0 07.04.01
(73) >AVENTIS PHARMA DEUTSCHLAND G.M.B.H.
Brüningstrasse 50
DE-65929 Frankfurt am Main(DE);
(54) POLYAMIDENUCLEINEZUURDERIVATEN, MIDDELEN EN WERKWIJZEN VOOR DE BEREDIDING ERVAN - TRADUCTION-PEPTIDNUKLEINSAURE-DERIVATE MIT NEGATIVER LADUNG, MITTEL UND VERFAHREN ZU IHRER HERSTELLUNG
(30) 18.04.00 DE 10019136
(45) 17.08.05

---

(11) 1 283 708
(51) A 61 K 31/155 A 61 P 17/02
(21) + (22) 01938318.1 23.05.01
(73) CENTRE NATIONAL DE LA RECHERCHE SCIENTIFIQUE->CNRS
3 rue Michel-Ange
FR-75794 Paris Cedex 16(FR);
(54) UTILISATION DE DERIVES DE BIGUANIDE POUR FABRIQUER UN MEDICAMENT AYANT UN EFFET CICATRISANT
(30) 26.05.00 FR 0006798
(45) 03.08.05

---

(11) 1 284 722
(51) A 61 K 31/166 A 61 P 37/08
(21) + (22) 01927346.5 25.04.01
(73) >ALCON INC.
Bosch 69
CH-6331 Hunenberg(CH);
(54) COMPOSITIONS CONTENANT UN DERIVE DE DISULFURE DE BENZAMIDE, UTILES DANS LE TRAITEMENT DE MALADIES ALLERGIQUES
(30) 19.05.00 US 206083 P
(45) 24.08.05

---

(11) 1 284 737
(51) A 61 K 31/496 C 07 F 9/06
A 61 K 31/675 C 07 F 9/09
C 07 F 9/6558 C 07 F 9/6518
(21) + (22) 01942553.7 16.01.01

(73) >EISAI CO. LTD
4-6-10 Koishikawa Bunkyo-ku
Tokyo 112-8088(JP);
(54) PROMEDICAMENTS DE COMPOSES D'AZOLE, SOLUBLES DANS L'EAU
(30) 20.01.00 US 177169 P 20.11.00 US 249969 P
(45) 03.08.05

---

(11) 1 287 017
(51) A 61 K 31/57 C 07 J 9/00
C 07 J 13/00 C 07 J 51/00
A 61 K 31/575 A 61 P 5/30
A 61 P 35/00 C 07 J 41/00
(21) + (22) 01928120.3 11.05.01
(73) >RESEARCH INSTITUTE FOR MEDICINE AND CHEMISTRY INC.
49 Amherst Street
Cambridge Massachusetts 02142(US);
(54) DERIVES PREGNA-1, 3, 5 (10) -TRIENE ET CHOLA-1, 3, 5 (10)-TRIENE 2-SUBSTITUES ET LEUR ACTIVITE BIOLOGIQUE
(30) 11.05.00 US 203462 P
(45) 03.08.05

---

(11) 1 289 520
(51) A 61 K 31/341 A 61 P 25/24
(21) + (22) 01943711.0 06.06.01
(73) >RICHTER GEDEON VEGYESZETI GYAR R.T.
Gyömröi ut 19-21
1103 Budapest X(HU);
(54) COMPOSITIONS PHARMACEUTIQUE POUR LE TRAITEMENT DE LA DEPRESSION OU DES SYMPTOMES DE LA DEPRESSION
(30) 06.06.00 HU 0002154 P
(45) 17.08.05

---

(11) 1 289 951
(51) A 61 K 31/405 C 07 D 209/20
C 07 D 401/14 C 07 D 401/12 //
// (C07D401 / 12 , 211:00)
, C 0 7D209:00
(21) + (22) 01943504.9 13.06.01
(73) >ZENTARIS G.M.B.H.
Weismüllerstrasse 45
DE-60314 Frankfurt/Main(DE);
(54) SECRETAGOGUES DES HORMONES DE CROISSANCE
(30) 13.06.00 US 211326 P 26.09.00 US 234928 P
(45) 17.08.05

---

(11) 1 292 317
(51) A 61 K 35/23 A 61 P 9/02
A 61 P 9/12
(21) + (22) 01945182.2 22.05.01
(73) ANGION G.M.B.H. & CO. KG
Lieneschweg 50
49076 Osnabrück(DE);
(54) EXTRAITS DE LA SUBSTANCE MEDULLAIRE RENALE AYANT UNE ACTIVITE D'ABAISSEMENT OU D'ELEVATION DE LA PRESSION SANGUINE-TRADUCTION-BLUTDRUCKSENKENDE UND BLUTDRUCKERHÖHENDE AKTIVITÄTEN AUS DEM NIERENMARK
(30) 26.05.00 EP 00111350 21.11.00 DE 10057913
(45) 10.08.05

---

(11) 1 294 343
(51) A 61 K 7/06 A 61 K 7/13
(21) + (22) 01940575.2 15.06.01
(73) HENKEL K.G.A.A.
Henkelstrasse 67
40589 Düsseldorf(DE);
(54) AGENTS POUR LA COLORATION DES FIBRES KERATINIQUES COMPRENANT UN SYSTEME EPAISSISSANT-TRADUCTION-MITTEL ZUR OXIDATIVEN FARBVERÄNDERUNG KERATINISCHER FASERN EIN VERDICKUNGSSYSTEM ENTHALTEND
(30) 26.06.00 DE 10029981
(45) 24.08.05

---

(11) 1 294 372
(51) A 61 K 31/223 A 61 K 9/16
A 61 P 1/12
(21) + (22) 01969310.0 22.06.01
(73) >BIOPROJET
30 rue des Francs-Bourgeois
FR-75003 Paris(FR);
(54) FORMULATION PULVERENTE SECHE CONTENANT DU RACECADOTRIL
(30) 23.06.00 EP 00401799
(45) 17.08.05

---

(11) 1 294 381
(51) A 61 K 31/56
(21) + (22) 01945490.9 29.06.01
(73) >HUNTER-FLEMING LTD
Lamb House Ludwell Shaftesbury
Dorset SP7 9ND(GB);
(54) 7-BETA-HYDROXYSTEROIDES NEUROPROTECTEURS
(30) 29.06.00 GB 0016027
(45) 31.08.05

---

(11) 1 301 207
(51) A 61 K 45/06 A 61 P 31/04
(21) + (22) 01952176.4 21.06.01
(73) >PHARMACIA & UPJOHN CY LLC
301 Henrietta Street
Kalamazoo MI 49001(US);
(54) COMPOSITIONS POUR LE TRAITEMENT DES INFECTIONS BACTERIENNES, CONTENANTS UN COMPOSE D'OXAZOLIDINONE, SULBACTAM ET UN AMPICILLINE
(30) 30.06.00 US 215418 P 15.09.00 US 232773 P
28.03.01 US 279306 P
(45) 10.08.05

---

(11) 1 311 256
(51) A 61 K 31/185 A 61 K 31/16
A 61 P 29/02
(21) + (22) 01968030.5 17.08.01
(73) >TEVA PHARMACEUTICAL INDUSTRIES LTD
5 Basel Street P.O. Box 3190
49131 Petah Tiqva ( );
>YISSUM RESEARCH DEVELOPMENT CY OF THE HEBREW UNIVERSITY OF JERUSALEM
36 Jabotinsky Street
Jerusalem 91042(IL)
(54) UTILISATION DE DERIVES D'AMIDES D'ACIDE VALPROIQUE ET D'AMIDES D'ACIDE 2-VALPROENIQUE POUR LE TRAITEMENT OU LA PREVENTION DE LA DOULEUR ET/OU DES CEPHALEES
(30) 17.08.00 US 225973 P 17.08.00 US 225977 P
(45) 17.08.05

---

(11) 1 312 635
(51) A 61 K 6/00 A 61 K 6/087
C 08 G 79/02
(21) + (22) 03003153.8 19.03.01
(73) >POLYZENIX G.M.B.H.
Söflinger Strasse 100
DE-89077 Ulm(DE);
(54) Implant dentaire ayant une résistance bactérienne
(30) 18.03.00 DE 10013639
(45) 24.08.05

---

(11) 1 315 496
(51) A 61 K 31/49 A 61 P 19/00
A 61 P 17/06 A 61 P 1/00
A 61 P 11/08 A 61 P 11/06
(21) + (22) 01963202.5 31.08.01
(73) >ARAKIS LTD
Chesterford Research Park Little Chesterford
Saffron Walden Essex CB10 1KL(GB);
(54) TRAITEMENT DE TROUBLES INFLAMMATOIRES
(30) 05.09.00 GB 0021776
(45) 17.08.05

---

(11) 1 317 413
(51) A 61 K 31/165 A 61 K 31/335
A 61 K 31/38 A 61 K 31/40
C 07 C 233/18 C 07 C 233/60
C 07 D 307/81 C 07 D 333/58
C 07 D 471/04 C 07 C 209/16
(21) + (22) 01955425.2 16.07.01
(73) LES LABORATOIRES SERVIER
1 rue Carle Hébert
92415 Courbevoie Cedex(FR);
(54) DERIVES BIPHENYLES SUBSTITUES, LEUR PROCEDE DE PREPARATION ET LES COMPOSITIONS PHARMACEUTIQUES QUI LES CONTIENNENT
(30) 15.09.00 FR 0011779
(45) 24.08.05

---

(11) 1 326 598
(51) A 61 K 31/35 C 07 D 311/80
(21) + (22) 01987666.3 16.10.01
(73) >DELTA-9-PHARMA G.M.B.H.
Kerschensteinerstr. 11-15
DE-92318 Neumarkt(DE);
(54) PROCEDE POUR PRODUIRE UN EXTRAIT CONTENANT DU TETRAHYDROCANNABINOL ET DU CANNABIDIOL A PARTIR DE PLANTES DE CANNABIS ET EXTRAITS DE CANNABIS-TRADUCTION-VERFAHREN ZUR HERSTELLUNG EINES TETRAHYDROCANNABINOL- UND CANNABIDIOL-HALTIGEN EXTRAKTES AUS CANNABIS-PFLANZENMATERIAL SOWIE CANNABIS-EXTRAKTE
(30) 17.10.00 DE 10051427
(45) 31.08.05

---

(11) 1 326 609
(51) A 61 K 31/44 A 61 K 31/4439
A 61 K 9/28 A 61 K 9/20
(21) + (22) 01978022.0 18.10.01
(73) >GALEPHAR M/F
39 rue du Parc Industriel
BE-6900 Marche-en-Famenne(BE);
(54) FORMULATION ORALE STABLE A BASE DE DERIVE DE BENZIMIDAZOLE
(30) 20.10.00 WO PCT/BE00/001
(45) 17.08.05

---

(11) 1 330 455
(51) A 61 K 31/40 C 07 D 471/04
A 61 P 11/00
(21) + (22) 01988718.1 25.10.01
(73) >eLBION A.G.
Meissner Strasse 191
DE-01445 Radebeul(DE);
(54) NOUVEAUX 7-AZAINDOLES, LEUR UTILISATION EN TANT QU'INHIBITEURS DE LA PHOSPHODIESTERASE 4 ET LEUR PROCEDE DE PRODUCTION-TRADUCTION-NEUE 7-AZAINDOLE, DEREN VERWENDUNG ALS INHIBITOREN DER PHOSPHODIESTERASE 4 UND VERFAHREN ZU DEREN HERSTELLUNG
(30) 27.10.00 DE 10053275 30.10.00 US 244342 P
(45) 03.08.05

---

(11) 1 335 928
(51) A 61 K 31/56 A 61 K 31/58
C 07 J 3/00 C 07 J 5/00
C 07 J 21/00 C 07 J 41/00
(21) + (22) 01978673.0 02.11.01
(73) THE >UNIVERSITY OF MANCHESTER
Oxford Road
Manchester M13 9PL(GB);
(54) AGONISTES SELECTIFS DU RECEPTEUR DE GLUCOCORTICOIDES
(30) 03.11.00 GB 0026947 20.06.01 GB 0115161
(45) 31.08.05

---

(11) 1 339 679
(51) A 61 K 31/404 A 61 P 43/00
C 07 D 209/12
(21) + (22) 01997476.5 21.11.01
(73) >SANOFI-AVENTIS
174 Avenue de France
FR-75013 Paris(FR);
(54) DERIVES DE 3-AROYLINDOLE ET LEUR UTILISATION EN TANT QU'AGONISTES DES RECEPTEURS CB2
(30) 22.11.00 FR 0015158
(45) 10.08.05

---

(11) 1 340 484
(51) A 61 K 6/09
(21) + (22) 03001326.2 23.01.03
(73) IVOCLAR VIVADENT AG
Bendererstrasse 2
9494 Schaan(LI);
(54) Matériaux dentaires à base de dérivés d' iminooxadiazindione-TRADUCTION-Dentalmaterialien auf der Basis von substituierten Iminooxadiazindion Derivaten
(30) 27.02.02 DE 10208396
(45) 03.08.05

---

(11) 1 341 788
(51) A 61 K 31/437 A 61 P 31/12
C 07 D 471/04 // // (C07D471
/ 04 , 231:00) , C 0 7D221:00
(21) + (22) 01987095.5 26.11.01
(73) >GLAXO GROUP LTD
Glaxo Wellcome House Berkeley Avenue
Greenford Middlesex UB6 ONN(GB);
(54) PYRAZOLOPYRIDINES
(30) 15.12.00 US 255763 P 08.03.01 US 274284 P
27.08.01 US 315089 P
(45) 10.08.05

---

(11) 1 343 789
(51) A 61 K 31/404 A 61 P 35/00
C 07 D 491/04 C 07 D 471/04
C 07 D 209/80 C 07 D 209/86
(21) + (22) 01983768.1 16.10.01
(73) >SIGMA-TAU INDUSTRIE FARMACEUTICHE RIUNITE S.P.A.
Viale Shakespeare 47
IT-00144 Roma(IT);
(54) DERIVES TRICYCLIQUES DE L'INDOLE A ACTIVITE ANTI-ANGIOGENIQUE
(30) 03.11.00 IT RM20000570
(45) 24.08.05

---

(11) 1 343 826
(51) A 61 K 35/78 C 08 B 37/00
(21) + (22) 00981558.0 27.11.00
(73) >BOMSUND GRUPO ASESOR S.L.
C/Mallorca 235 pplc. 1
08008 Barcelona(ES);
(54) COMPOSE POLYSACCHARIDE PRESENTANT UNE ACTIVITE IMMUNO-STIMULANTE
(45) 10.08.05

---

(11) 1 344 779
(51) A 61 K 31/495 C 07 D 487/04 //
// (C07D487 / 04 , 251:00,
23 1 :00),(C0 7 D4 8 7/04, 23
9 :0 0 , 231:00)

(21) + (22) 03075887.4 28.01.99
(73) >BRISTOL-MYERS SQUIBB PHARMA CY
Lawrenceville-Princeton Road P.O. Box 4000
Princeton New Jersey 08543-4000(US);
(54) Azolo-pyrimidines
(30) 28.01.98 US 15002 28.01.98 US 14734
28.01.98 US 15001
(45) 10.08.05

---

(11) 1 345 946
(51) A 61 K 31/40 C 07 D 498/22
(21) + (22) 01996227.3 06.12.01
(73) >ORTHO-MCNEIL PHARMACEUTICAL INC.
U.S. Route No.202 P.O. Box 300
Raritan NJ 08869-0602(US);
(54) COMPOSES MACRO-HETEROCYLIQUES UTILISES COMME INHIBITEURS DE KINASE
(30) 08.12.00 US 254161 P
(45) 10.08.05

---

(11) 1 351 676
(51) A 61 K 31/22
(21) + (22) 01271219.6 04.12.01
(73) >SIGMA-TAU INDUSTRIE FARMACEUTICHE RIUNITE S.P.A.
Viale Shakespeare 47
IT-00144 Roma(IT);
(54) UTILISATION DE L'ISOVALERYLE L-CARNITINE POUR LA PREPARATION D'UN MEDICAMENT DESTINE A LA PREVENTION ET AU TRAITEMENT DE L'OSTEOPOROSE
(30) 21.12.00 IT RM20000688
(45) 17.08.05

---

(11) 1 353 912
(51) A 61 K 31/425 C 07 D 277/42
C 07 D 417/06 C 07 D 417/14 //
// (C07D417 / 06 , 277:00)
, C 0 7D241:00
(21) + (22) 02700318.5 11.01.02
(73) SOC. DE CONSEILS DE RECHERCHES ET D'APPLICATIONS SCIENTIFIQUES >SCRAS
Société par Actions Simplifiée 42 rue du Docteur Blanche
FR-75016 Paris(FR);
(54) DERIVES DE 2-ARYLIMINO-2,3-DIHYDROTHIAZOLES, LEURS PROCEDES DE PREPARATION ET LEUR UTILISATION THERAPEUTIQUE
(30) 12.01.01 FR 0100396
(45) 24.08.05

---

(11) 1 354 597
(51) A 61 K 38/08 A 61 P 9/10
A 61 K 38/18 A 61 K 38/25
(21) + (22) 01272599.0 17.12.01
(73) CENTRO DE INGENIERIA GENETICA Y BIOTECNOLOGIA >CIGB
Avenida 31 entre 158 y 190 Cubanacan Playa
Ciudad de la Habana 10600(CU);
(54) FARMACEUTISCHE COMBINATIE VOOR DE BEHANDELING VAN WEEFSELSCHADE TENGEVOLGE VAN EEN ARTERIEEL IRRIGATIEDEFECT
(30) 03.01.01 CU 501
(45) 17.08.05

---

(11) 1 357 124
(51) A 61 K 31/415 A 61 K 31/435
A 61 K 31/47 A 61 K 31/505
A 61 K 31/425 C 07 D 513/04
C 07 D 233/70 C 07 D 471/04
C 07 D 471/10 C 07 D 487/04
C 07 D 487/10
(21) + (22) 02711234.1 30.01.02
(73) >ZENYAKU KOGYO K.K.
2-9 Nihonbashi-Muromachi 3-chome Chuo-ku
Tokyo 103-0022(JP);
(54) COMPOSES HETEROCYCLIQUES ET COMPOSITIONS AMELIORANT LES FONCTIONS CEREBRALES CONTENANT CES DERNIERS COMME PRINCIPE ACTIF
(30) 30.01.01 JP 2001022385
(45) 03.08.05

---

(11) 1 358 168
(51) A 61 K 31/403 A 61 K 31/428
A 61 P 35/00 C 07 D 275/06
C 07 D 209/92
(21) + (22) 02714107.6 24.01.02
(73) F. >HOFFMANN-LA ROCHE A.G.
Grenzacherstrasse 124
CH-4070 Basel(CH);
(54) DERIVES DE SULTAMES ET DE LACTAMES TRICYCLIQUES, UTILISATION DE CES DERNIERS EN TANT QU'INHIBITEURS DE L'HISTONE DEACETYLASE
(30) 27.01.01 EP 01101873
(45) 10.08.05

---

(11) 1 363 592
(51) A 61 K 7/48 A 61 K 7/50
(21) + (22) 01980539.9 02.11.01

(73) MERZ PHARMA G.M.B.H. & CO.KGAA
Eckenheimer Landstrasse 100
60318 Frankfurt(DE);
(54) HUILES POUR LA PEAU D'EXTRAITS OLEAGINEUX-TRADUCTION-HAUTÖLE AUS ÖLLÖSLICHEN KOMPONENTEN
(30) 15.12.00 DE 10062611
(45) 31.08.05

---

(11) 1 366 038
(51) A 61 K 31/404 A 61 P 43/00
C 07 D 401/06 C 07 D 409/14
C 07 D 401/14
(21) + (22) 02704891.7 25.02.02
(73) S.A. >AVENTIS PHARMA
20 avenue Raymond Aron
FR-92160 Antony(FR);
(54) OXINDOLES INHIBITEURS DE CDK-1 ET LEUR APPLICATION EN THERAPEUTIQUE
(30) 27.02.01 FR 0102624
(45) 31.08.05

---

(11) 1 366 756
(51) A 61 K 7/13
(21) + (22) 03017991.5 22.06.01
(73) KAO PROFESSIONAL SALON SERVICES G.M.B.H. >KPSS
Pfungstädter Str. 92-100
DE-64297 Darmstadt(DE);
(54) Composition de coloration des cheveux humains-TRADUCTION-Mittel zum Färben von menschlichen Haaren
(30) 23.06.00 DE 10031016
(45) 31.08.05

---

(11) 1 368 052
(51) A 61 K 38/08 A 61 P 17/02
(21) + (22) 02761890.9 21.02.02
(73) >DERMATOOLS BIOTECH G.M.B.H.
Petersenstrasse 22
DE-64287 Darmstadt(DE);
(54) AGENTS INHIBANT L'APOPTOSE DANS DES CELLULES PARTICIPANT A LA CICATRISATION-TRADUCTION-MITTEL, DIE DIE APOPTOSE BEI AN DER WUNDHEILUNG BETEILIGTEN ZELLEN INHIBIEREN
(30) 26.02.01 DE 10109136
(45) 10.08.05

---

(11) 1 372 624
(51) A 61 K 31/135 A 61 K 9/22
A 61 K 9/52 A 61 P 29/00
A 61 P 13/10 A 61 P 11/14
A 61 P 1/12 A 61 P 25/24
A 61 P 25/00
(21) + (22) 02722102.7 20.02.02
(73) >GRUNENTHAL G.M.B.H.
Zieglerstrasse 6
DE-52078 Aachen(DE);
(54) MEDICAMENT A BASE DE TRAMADOL-TRADUCTION-ARZNEIMITTEL AUF BASIS VON TRAMADOL
(30) 21.02.01 DE 10108122
(45) 24.08.05

---

(11) 1 374 835
(51) A 61 K 7/02
(21) + (22) 03011823.6 26.05.03
(73) L'OREAL
14 rue Royale
75008 Paris(FR);
(54) Fond de teint émulsion eau-dans-huile
(30) 26.06.02 FR 0207937 02.10.02 FR 0212190
(45) 24.08.05

---

(11) 1 392 288
(51) A 61 K 31/40 A 61 P 3/00
A 61 K 31/381 A 61 K 31/137
(21) + (22) 02774028.1 27.05.02
(73) ESPARMA G.M.B.H.
Lange Göhren 3
39171 Osterweddingen (DE);
IMTM G.M.B.H.
Leipziger Str. 44
39104 Magedeburg(DE)
(54) MEDICAMENT CONTENANT UN EFFECTEUR DU METABOLISME DU GLUTATHION (AMBROXOL) AVEC UN ACIDE ALPHA-LIPOIQUE POUR TRAITER LE DIABETE SUCRE-TRADUCTION-ARZNEIMITTEL ENTHALTEND EINEN EFFEKTOR DES GLUTATHIONMETABOLISMUS (AMBROXOL) ZUSAMMEN MIT ALPHA-LIPONSÄURE IM RAHMEN DER BEHANDLUNG DES DIABETES MELLITUS
(30) 28.05.01 DE 10125882
(45) 31.08.05

---

(11) 1 392 307
(51) A 61 K 31/495 A 61 P 27/00
A 61 P 29/00 C 07 D 471/08 //

// (C07D471 / 08 , 223:00)
, C 0 7D221:00
(21) + (22) 02722625.7 26.04.02
(73) >PFIZER PRODUCTS INC.
Eastern Point Road Groton
Connecticut 06340(US);
(54) SELS DE TARTRATE DE 5,8,14-TRIAZATETRACYCLO
10.3.1.02,11.04,9]-HEXADECA-2(11),3,5,7,9-PENTAENE
(30) 14.05.01 US 290861 P
(45) 24.08.05

---

(11) 1 392 347
(51) A 61 K 38/08 A 61 K 38/16
A 61 P 25/28 C 07 K 7/06
C 07 K 7/08
(21) + (22) 02729699.5 16.05.02
(73) >NYMOX CORP.
9900 Boulevard Cavendish Nr. 306
Saint-Laurent Quebec H4M 2V2(CA);
(54) PREVENIR DE LA MORT CELLULAIRE A L'AIDE DE SEGMENTS
DE NTP
(30) 16.05.01 US 290971 P
(45) 03.08.05

---

(11) 1 392 674
(51) A 61 K 31/381 A 61 P 3/10
C 07 D 333/16 C 07 D 333/18
C 07 D 307/42 C 07 D 405/04
C 07 D 409/04
(21) + (22) 02722506.9 09.05.02
(73) >SMITHKLINE BEECHAM CORP.
One Franklin Plaza P.O. Box 7929
Philadelphia Pennsylvania 19101(US);
(54) DERIVES DE FURANE ET DE THIOPHENE ACTIVANT DES
RECEPTEURS HUMAINS ACTIVES PAR DES PROLIFERATEURS DE
PEROXISOME (PPAR)
(30) 11.05.01 GB 0111523
(45) 10.08.05

---

(11) 1 392 714
(51) A 61 K 31/575 A 61 P 9/10
C 07 J 9/00
(21) + (22) 02750526.2 21.02.02
(73) >INTERCEPT PHARMACEUTICALS INC.
421 Hudson Street Suite 212
New York NY 10014(US);
(54) STEROIDES COMME AGONISTES DE FXR
(30) 12.03.01 US 274959 P
(45) 31.08.05

---

(11) 1 399 446
(51) A 61 K 31/52 C 07 D 473/16
A 61 P 17/06 A 61 P 25/28
A 61 P 43/00 A 61 P 35/00
A 61 P 35/02
(21) + (22) 02738404.9 27.06.02
(73) >CYCLACEL LTD
6-8 Underwood Street
London N1 7JQ (GB);
>CANCER RESEARCH TECHNOLOGY LTD
Sardinia House Sardinia Street
London WC2A 3NL(GB)
(54) DERIVES DE PURINE 2,6,9-SUBSTITUES ET LEUR
UTILISATION DANS LE TRAITEMENT DE MALADIES
PROLIFERANTES
(30) 27.06.01 GB 0115713 21.08.01 GB 0120333
(45) 03.08.05

---

(11) 1 401 405
(51) A 61 K 9/48 A 61 K 9/16
A 61 K 31/00 A 61 K 9/107
(21) + (22) 02754706.6 19.06.02
(73) >FARMATRON LTD
5 Burlet Close
London W1W 7BL(GB);
(54) COMPOSITIONS PHARMACEUTIQUES ORALES A
BIODISPONIBILITE AMELIOREE DE L'INGREDIENT
PHARMACEUTIQUE ACTIF
(30) 26.06.01 IT MI20011338
(45) 31.08.05

---

(11) 1 401 407
(51) A 61 K 9/70 A 61 K 33/30
A 61 K 33/34 A 61 K 33/04
A 61 K 33/26 A 61 L 15/44
A 61 P 17/02 A 61 P 31/00
(21) + (22) 02735448.9 11.06.02
(73) >VIVOXID OY
Tykistökatu 4 A
20520 Turku(FI);
(54) MATIERE CELLULOSIQUE POREUSE DE TYPE ABSORBANTE
DESTINEE AU TRAITEMENT DE PLAIES
(30) 12.06.01 FI 20011232 12.06.01 US 297269 P
(45) 31.08.05

---

(11) 1 401 501
(51) A 61 K 47/24 A 61 K 47/40
A 61 K 9/20
(21) + (22) 02747410.5 19.06.02
(73) >FARMATRON LTD
5 Burlet Close
London W1W 7BL(GB);
(54) COMPOSITIONS PHARMACEUTIQUES ORALES A LIBERATION
MODIFIEE DE L'INGREDIENT ACTIF
(30) 26.06.01 IT MI20011337
(45) 24.08.05

---

(11) 1 401 841
(51) A 61 K 31/438 A 61 P 29/02
C 07 D 498/10
(21) + (22) 02735422.4 21.06.02
(73) >GRUNENTHAL G.M.B.H.
Zieglerstrasse 6
DE-52078 Aachen(DE);
(54) DERIVES DE 1-OXA-2,8-DIAZASPIRO 4,5]DEC-2-ENE
SERVANT D'ANTALGIQUES-TRADUCTION-SUBSTITUIERTE
1-OXA-2,8-DIAZA-SPIRO[4,5]DEC-2-EN-DERIVATE ALS
ARZNEIMITTEL GEGEN SCHMERZ
(30) 25.06.01 DE 10130020
(45) 24.08.05

---

(11) 1 407 006
(51) A 61 K 39/275 C 12 N 7/02
C 12 N 15/86
(21) + (22) 02787945.1 13.12.02
(73) >BAVARIAN NORDIC A/S
Boegeskovvej 9
DK-3490 Kvistgaard(DK);
(54) PROCEDE DE RECUPERATION ET PURIFICATION DES POXVIRUS
DANS DES CELLULES INFECTEES
(30) 20.12.01 DK 200101928
(45) 17.08.05

---

(11) 1 407 677
(51) A 61 K 38/01 A 23 L 1/302
A 23 L 1/303 C 07 K 14/46
A 61 P 19/10 A 23 L 1/0562
A 23 L 1/305 A 23 J 3/34
A 23 J 3/06
(21) + (22) 03027512.7 03.05.02
(73) >BIOPROGRESS S.P.A.
Via Aurelia 58
I-00165 Rome(IT);
(54) Compositions contenant de la gélatine de poisson
partiellement hydrolysée et leur utilisation
(30) 02.07.01 IT RM20010380
(45) 31.08.05

---

(11) 1 411 895
(51) A 61 K 9/107 A 61 K 31/366
(21) + (22) 02791502.4 18.07.02
(73) GATTEFOSSE HOLDING
36 Chemin de Genas
69800 St Priest(FR);
(54) COMPOSITION PHARMACEUTIQUE A USAGE ORAL COMPRENANT
UN PRINCIPE ACTIF SUSCEPTIBLE DE SUBIR UN IMPORTANT
EFFET DE PREMIER PASSAGE INTESTINAL
(30) 27.07.01 FR 0110094
(45) 17.08.05

---

(11) 1 418 942
(51) A 61 K 39/275 A 61 K 47/26
A 61 K 47/32 A 61 K 47/18
(21) + (22) 02796552.4 28.11.02
(73) >BAVARIAN NORDIC A/S
Boegeskovvej 9
DK-3490 Kvistgaard(DK);
(54) PREPARATIONS CONTENANT UN POXVIRUS ET SON PROCEDE DE
PREPARATION
(30) 10.12.01 DK 200101831
(45) 03.08.05

---

(11) 1 434 570
(51) A 61 K 9/22 A 61 K 9/52
A 61 K 31/517 A 61 P 13/08
(21) + (22) 02775048.8 30.09.02
(73) >PFIZER INC.
235 East 42nd Street
New York N.Y. 10017(US);
(54) FORMULATIONS PHARMACEUTIQUES DESTINEES A LA
LIBERATION CONTROLEE DE
4-AMINO-6,7-DIMETHOXY-2-(5-METHANESULFONAMIDO-1,2,3,4
-TETRAHYDROISOQUINOL-2-YL)-5-(2-PYRIDYL) QUINAZOLINE
(30) 11.10.01 GB 0124455
(45) 31.08.05

---

(11) 1 436 380
(51) A 61 K 35/74 C 12 N 1/20
(21) + (22) 02785202.9 11.10.02
(73) >UNIVERSITY OF READING
School of Food Biosciencies Food Microbial Sciences
Unit

Reading RG6 6AP(GB);
(54) COMPOSITION COMPRENANT UNE SOUCHE DE LACTOBACILLUS ET UTILISATION DE CELLE-CI
(30) 12.10.01 GB 0124580
(45) 17.08.05

---

(11) 1 438 307
(51) A 61 K 31/4535 A 61 P 25/00
C 07 D 401/04 C 07 D 421/04
C 07 D 409/04
(21) + (22) 02785280.5 23.10.02
(73) >BIOFRONTERA PHARMACEUTICALS G.M.B.H.
Hemmelrather Weg 201
DE-51377 Leverkusen(DE);
(54) DERIVES DE 4-(THIO- OU SELENOXANTHENE-9-YLIDENE)-PIPERIDINE OU ACRIDINE ET LEUR UTILISATION COMME ANTAGONISTES SELECTIFS DU RECEPTEUR DE 5-HT2B
(30) 25.10.01 EP 01125527
(45) 03.08.05

---

(11) 1 451 166
(51) A 61 K 31/54 C 07 D 279/12
(21) + (22) 02783438.1 25.11.02
(73) >PFIZER PRODUCTS INC.
Eastern Point Road
Groton Connecticut 06340(US);
(54) SEL D'ACIDE CITRIQUE D'UN COMPOSE THERAPEUTIQUE ET COMPOSITIONS PHARMACEUTIQUES ASSOCIEES
(30) 07.12.01 US 338343 P
(45) 10.08.05

---

(11) 1 458 713
(51) A 61 K 31/404 A 61 K 31/4166
A 61 K 31/437 A 61 P 35/00
C 07 D 403/14 // // (C07D403
/ 14 , 241:00, 20 9 :00), C0
7 D2 0 7:00
(21) + (22) 02796035.0 20.12.02
(73) >THERAVANCE INC.
901 Gateway Boulevard
South San Francisco CA 94080(US);
(54) DERIVES D'INDOLINONE UTILISES COMME INHIBITEURS DE LA PROTEINE KINASE
(30) 27.12.01 US 343746 P 27.12.01 US 343813 P
(45) 24.08.05

---

(11) 1 468 003
(51) A 61 K 31/675 A 61 P 9/00
C 07 F 9/30 C 07 F 9/572
C 07 F 9/32
(21) + (22) 03717341.6 16.01.03
(73) COMMISSARIAT A L'ENERGIE ATOMIQUE
31/33 Rue de la Fédération
75752 Paris(FR);
(54) DERIVES DE PSEUDO-PEPTIDES PHOSPHINIQUES
(30) 18.01.02 FR 0200599
(45) 24.08.05

---

(11) 1 468 679
(51) A 61 K 31/135 A 61 K 9/16
A 61 K 9/20 A 61 P 25/04
(21) + (22) 04014719.1 29.04.94
(73) S.A. >EURO-CELTIQUE
122 Boulevard de la Pétrusse
LU-2330 Luxembourg(LU);
(54) FORMULERING MET GECONTROLEERDE AFGIFTE BEVATTENDE TRAMADOL
(30) 10.05.93 DE 4315525 23.11.93 GB 9324045
09.03.94 GB 9404544 14.03.94 GB 9404928
(45) 31.08.05

---

(11) 1 471 919
(51) A 61 K 31/58 A 61 K 31/575
A 61 K 31/46 A 61 P 11/06
A 61 P 5/46
(21) + (22) 03706683.4 04.02.03
(73) >GLAXO GROUP LTD
Glaxo Wellcome House Berkeley Avenue
Greenford Middlesex UB6 0NN(GB);
(54) COMPOSITIONS PHARMACEUTIQUES COMPRENANT 17ALPHA-FURANYLESTERS DE 17BETA-CARBOTHIOATE ANDROSTANES AVEC UN ANTAGONISTE DES RECEPTEURS MUSCARINIQUES
(30) 05.02.02 GB 0202635
(45) 10.08.05

---

(11) 1 477 151
(51) A 61 K 6/10 A 61 K 6/093
C 08 L 83/04
(21) + (22) 03425317.9 16.05.03
(73) >ZHERMACK S.P.A.
Via Bovazecchino 100
I-45021 Badia Polesine -Prov. Rovigo-(IT);
(54) Matériau de prise d'empreinte radio-opaque et aseptique utilisable en implantodontiques
(45) 31.08.05

---

(11) 1 485 385
(51) A 61 K 31/519 A 61 K 31/53
A 61 P 31/12 C 07 D 487/04 //
// (C07D487 / 04 , 239:00)
, C 0 7D231:00 , (C 0 7D487/04
, 2 5 1:00), C 0 7D 2 31:00
(21) + (22) 03713672.8 24.02.03
(73) >SMITHKLINE BEECHAM CORP.
One Franklin Plaza
Philadelphia PA 19101(US);
(54) PYRAZOLOPYRIMIDINE, DERIVES DE PYRAZOLOTRIAZINE ET COMPOSITIONS PHARMACEUTIQUES CONTENANT LESDITS DERIVES
(30) 07.03.02 US 362298 P
(45) 17.08.05

---

(11) 1 497 289
(51) A 61 K 31/46 A 61 P 11/06
C 07 D 451/10
(21) + (22) 03746158.9 09.04.03
(73) >BOEHRINGER INGELHEIM PHARMA G.M.B.H. & CO. K.G.
Binger Strasse 173
DE-55216 Ingelheim am Rhein(DE);
(54) MEDICAMENT CONTENANT DES BETAMIMETIQUES ET UN NOUVEL ANTICHOLINERGIQUE-TRADUCTION-ARZNEIMITTEL ENTHALTEND BETAMIMETIKA UND EIN NEUES ANTICHOLINERGIKUM
(30) 12.04.02 DE 10216428 03.12.02 DE 10256317
(45) 24.08.05

---

(11) 1 500 390
(51) A 61 K 9/20 A 61 K 38/11
(21) + (22) 03016945.2 25.07.03
(73) >FERRING B.V.
Polaris Avenue 144
NL-2132 JX Hoofddorp(NL);
(54) Composition pharmaceutique comprenant du desmopressin comme forme galénique solide et procédé de fabrication
(45) 17.08.05

---

(11) 1 504 019
(51) A 61 K 31/575 A 61 P 35/00
C 07 J 9/00 C 07 J 75/00
(21) + (22) 03735368.7 08.05.03
(73) >ICE S.R.L.
Via Sicilia 8/10
IT-42100 Reggio Emilia(IT);
(54) COMPLEXES DE PLATINE PRESENTANT UNE ACTIVITE ANTITUMORALE
(30) 10.05.02 IT MI20020993
(45) 24.08.05

---

(11) 0 830 416
(51) A 61 L 31/00 A 61 L 27/00
C 08 J 3/26
(21) + (22) 96922457.5 06.06.96
(73) C.R. >BARD INC.
730 Central Avenue Murray Hill
New Jersey 07974 (US);
>LEHIGH UNIVERSITY
526 Brodhead Avenue
Bethlehem PA 18015(US)
(54) PROCEDE DE PREPARATION DE PARTICULES RETICULEES DE POLYMERES HYDROSOLUBLES, LES PARTICULES OBTENUES ET LEUR UTILISATION
(30) 06.06.95 US 466676
(45) 31.08.05

---

(11) 0 956 056
(51) A 61 L 31/00 A 61 F 2/06
(21) + (22) 97953440.1 29.12.97
(73) >BOSTON SCIENTIFIC LTD
The Corporate Centre Bush Hill Bay Street
St. Michael(BB);
(54) DISPOSITIFS MULTICOUCHES ABSORBANT DU LIQUIDE ET DEFORMABLES
(30) 31.12.96 US 775741
(45) 03.08.05

---

(11) 1 090 929
(51) A 61 L 15/00 C 08 B 37/14
C 08 B 30/10
(21) + (22) 00308716.0 04.10.00
(73) >CERESTAR HOLDING B.V.
Nijverheidsstraat 1 P.O. Box 9
NL-4551 LA Sas Van Gent(NL);
(54) Isolation et utilisation de pentosanes à partir de sous-produits de l'industrie d'amidon
(30) 08.10.99 GB 9923784
(45) 03.08.05

---

(11) 1 124 882
(51) A 61 L 27/18 C 08 G 69/08

C 08 G 69/04
(21) + (22) 99948335.7 20.09.99
(73) >MICHIGAN STATE UNIVERSITY
238 Administration Building
East Lansing Michigan 48824(US);
(54) PREPARATION DE POLYMERES BIDIMENSIONNELS RETICULES PRESENTANT UNE ASYMETRIE A PARTIR DE $G(a),$G(b)-LACTONES
(30) 24.09.98 US 159305
(45) 17.08.05

---

(11) 1 157 676
(51) A 61 L 27/52 A 61 F 2/44
(21) + (22) 01810416.6 27.04.01
(73) >ZIMMER G.M.B.H.
Sulzer Allee 8
CH-8404 Winterthur(CH);
(54) Disque intervertébral de remplacement pour le noyau d'un disque intervertébral-TRADUCTION-Bandscheibenersatz für den Kern einer Bandscheibe
(30) 26.05.00 EP 00810457
(45) 03.08.05

---

(11) 1 178 843
(51) A 61 L 15/28 A 61 L 15/30
(21) + (22) 00929165.9 11.05.00
(73) >LYSAC GROUP INC.
75 J-Armand-Bombardier
Boucherville Quebec J4B 8P1(CA);
(54) POLYSACCHARIDE DE TYPE VITREUX UTILISE COMME ABSORBANT DE LIQUIDES
(30) 11.05.99 CA 2271423
(45) 17.08.05

---

(11) 1 196 150
(51) A 61 L 27/10 A 61 K 9/70
A 61 L 17/00 A 61 L 27/30
A 61 L 27/54 A 61 L 15/42
A 61 L 15/44 C 03 C 4/00
(21) + (22) 00939832.2 14.06.00
(73) >IMPERIAL COLLEGE INNOVATIONS
47 Prince's Gate
London SW7 2QA(GB);
(54) COMPOSITIONS DE VERRE BIOACTIF CONTENANT DE L'ARGENT ET OBTENU PAR UNE TECHNIQUE SOL-GEL
(30) 14.06.99 US 139014 P
(45) 24.08.05

---

(11) 1 219 309
(51) A 61 L 9/22 B 03 C 3/38
B 03 C 3/40 B 03 C 3/011
B 03 C 3/155 B 03 C 3/86
(21) + (22) 00956823.9 30.08.00
(73) >DAIKIN INDUSTRIES LTD
Umeda Center Building 4-12 Nakazaki-nishi 2-chome
Kita-ku
Osaka-shi Osaka 530-0015(JP);
(54) PURIFICATEUR D'AIR ET SON UNITE IONISANTE
(30) 14.09.99 JP 26072099
(45) 03.08.05

---

(11) 1 273 311
(51) A 61 L 2/07 A 61 L 2/24
(21) + (22) 02450112.4 03.05.02
(73) >W & H STERILIZATION S.R.L.
Via delle Crocette 2
IT-24066 Pedrengo Bergamo(IT);
(54) Autoclave
(30) 03.07.01 AT 10322001
(45) 17.08.05

---

(11) 1 322 342
(51) A 61 L 2/20 A 61 L 31/10
A 61 F 2/06 A 61 L 31/16
(21) + (22) 01979348.8 01.10.01
(73) >CORDIS CORP.
14201 N.W. 60th Avenue
Miami Lakes Florida 33014(US);
(54) DISPOSITIFS MEDICAUX REVETUS ET LEUR STERILISATION
(30) 29.09.00 US 675882 07.05.01 US 850482
22.06.01 US 887464 25.09.01 US 962292
(45) 17.08.05

---

(11) 1 324 784
(51) A 61 L 29/06 A 61 F 2/06
(21) + (22) 01944353.0 08.06.01
(73) >BOSTON SCIENTIFIC LTD
The Corporate Centre Bush Hill Bay Street
St. Michael Barbados West Indies(BB);
(54) MATERIAUX DURCISSABLES A L'HUMIDITE POUR BALLONNETS
(30) 12.10.00 US 689139
(45) 10.08.05

---

(11) 1 326 657
(51) A 61 L 31/04 A 61 B 19/04
(21) + (22) 01980641.3 22.10.01
(73) >REGENT MEDICAL LTD
Two Omega Drive
Irlam Manchester M44 5BJ(GB);
(54) GANT EN NEOPRENE
(30) 20.10.00 GB 0025777
(45) 10.08.05

---

(11) 1 401 407
(51) A 61 L 15/44 A 61 P 17/02
A 61 P 31/00 A 61 K 9/70
A 61 K 33/30 A 61 K 33/34
A 61 K 33/04 A 61 K 33/26
(21) + (22) 02735448.9 11.06.02
(73) >VIVOXID OY
Tykistökatu 4 A
20520 Turku(FI);
(54) MATIERE CELLULOSIQUE POREUSE DE TYPE ABSORBANTE DESTINEE AU TRAITEMENT DE PLAIES
(30) 12.06.01 FI 20011232 12.06.01 US 297269 P
(45) 31.08.05

---

(11) 1 411 997
(51) A 61 L 31/04
(21) + (22) 02754251.3 25.06.02
(73) FEG TEXTILTECHNIK FORSCHUNGS- UND ENTWICKLUNGSGESELLSCHAFT MBH
Jülicher Str. 338
52070 Aachen(DE);
(54) IMPLANT TEXTILE A BASE DE MONOFIL EN FLOURURE DE POLYVINYLE-TRADUCTION-TEXTILES IMPLANTAT MIT MONOFILEN POLYVINYLFLUORID-FÄDEN
(30) 26.06.01 DE 10130289 10.07.01 DE 10132762
(45) 31.08.05

---

(11) 1 448 246
(51) A 61 L 27/34 A 61 L 27/40
A 61 L 27/54
(21) + (22) 02803343.9 27.03.02
(73) >SCIL TECHNOLOGY G.M.B.H.
Fraunhoferstrasse 15
DE-82152 Martinsried(DE);
(54) DISPOSITIF A REVETEMENT HOMOGENE DOTE DE PROPRIETES OSTEOINDUCTIVES ET OSTEOCONDUCTRICES
(30) 19.11.01 EP 01127573
(45) 31.08.05

---

(11) 1 455 843
(51) A 61 L 2/20 A 61 L 2/24
A 61 B 1/12
(21) + (22) 02774204.8 08.11.02
(73) >TS03 INC.
2505 rue Dalton
Saint-Foy Quebec G1P 3S5(CA);
(54) PROCEDE ET DISPOSITIF DE STERILISATION A L'OZONE
(30) 08.11.01 US 5786
(45) 17.08.05

---

(11) 1 471 948
(51) A 61 L 9/012 A 61 L 9/014
A 61 L 9/04 B 01 D 53/02
A 61 L 9/16
(21) + (22) 03702502.0 23.01.03
(73) >AIR & D- S.A.R.L.
12 chemin de la Fischhutte
FR-67190 Rosheim(FR);
(54) ELIMINATION COMPLETE OU PARTIELLE DE SUBSTANCES MALODORANTES PRESENTES DANS L'AIR-TRADUCTION-ENTFERNEN BZW. REDUZIEREN VON BELRIECHENDEN SUBSTANZ EN IN DER LUFT
(30) 29.01.02 DE 10203339 14.03.02 DE 10211165
(45) 31.08.05

---

(11) 1 485 135
(51) A 61 L 2/28
(21) + (22) 03712050.8 19.03.03
(73) >DUNKELBERG HARTMUT
In der Lember 4
DE-37242 Bad Sooden-Allendorf(DE);
(54) PROCEDE POUR CONTROLER UNE UNITE DE CONDITIONNEMENT DE STERILISATION QUANT A SON EFFICACITE CONTRE LA CONTAMINATION-TRADUCTION-VERFAHREN ZUR PRÜFUNG EINER STERILISIERVERPACKUNGSEINHEIT AUF WIRKSAMKEIT GEGEN REKONTAMINATION
(30) 26.03.02 DE 10213361
(45) 24.08.05

---

(11) 1 490 116
(51) A 61 L 2/18 A 61 L 2/26
(21) + (22) 03718243.3 04.04.03
(73) >STERIS INC.
43425 Business Park Drive
Temecula California 92590(US);
(54) PORTE CARTOUCHE POUR UN SYSTEME DE DECONTAMINATION
(30) 04.04.02 US 116393

(45) 03.08.05

---

(11) 1 492 572
(51) A 61 L 2/04
(21) + (22) 03711702.5 28.03.03
(73) KATSCHNIG, HELMUT, DR.
Burggasse 108
A-8750 Judenburg Steiermark(AT);
(54) INSTALLATION DESTINEE A LA STERILISATION, PASTEURISATION ET/OU DESINFECTION DE MILIEUX POUVANT ETRE POMPES OU SUSCEPTIBLES D'ECOULEMENT-TRADUCTION-ANLAGE ZUM STERILISIEREN, PASTEURISIEREN UND/ODER DESINFIZIEREN PUMP- ODER RIESELFAEHIGER MEDIEN
(30) 28.03.02 AT 4942002
(45) 03.08.05

---

(11) 0 935 969
(51) A 61 M 5/00 B 65 D 85/24
B 65 D 73/02
(21) + (22) 99102288.0 05.02.99
(73) >BECTON DICKINSON AND CY
One Becton Drive
Franklin Lakes New Jersey 07417-1880(US);
(54) Emballage d'une bande continue souple pour seringues medicales
(30) 10.02.98 US 21425
(45) 17.08.05

---

(11) 0 939 671
(51) A 61 M 16/22 B 01 J 20/04
(21) + (22) 97952832.0 25.11.97
(73) >ARMSTRONG MEDICAL LTD
Wattstown Business Park Newbridge Road
Coleraine County Londonderry BT52 1BS(GB);
(54) ABSORBANT DE DIOXYDE DE CARBONE UTILISE EN ANESTHESIOLOGIE
(30) 25.11.96 GB 9624549 14.11.97 GB 9723990
(45) 03.08.05

---

(11) 0 956 873
(51) A 61 M 5/20 A 61 M 5/315
A 61 M 5/32
(21) + (22) 99810407.9 07.05.99
(73) TECPHARMA LICENSING A.G.
Brunnmattstrasse 6
3401 Burgdorf(CH);
(54) Dispositif automatique d'injection-TRADUCTION-Autoinjektionsgerät
(30) 15.05.98 DE 19822031
(45) 17.08.05

---

(11) 0 956 875
(51) A 61 M 5/24 A 61 M 5/315
A 61 M 5/48
(21) + (22) 99810406.1 07.05.99
(73) TECPHARMA LICENSING A.G.
Brunnmattstrasse 6
3401 Burgdorf(CH);
(54) Dispositif pour l'application dosée d'un produit injectable-TRADUCTION-Vorrichtung zur dosierten Verabreichung eines injizierbaren Produkts
(30) 15.05.98 DE 19821933
(45) 17.08.05

---

(11) 0 958 838
(51) A 61 M 1/02
(21) + (22) 99108692.7 18.05.99
(73) >TERUMO K.K.
No. 44-1 Hatagaya 2-chome Shibuya-ku
Tokyo 151(JP);
(54) Méthode d'extraction de leucocytes
(30) 19.05.98 JP 15523298
(45) 03.08.05

---

(11) 0 986 411
(51) A 61 M 5/24 A 61 M 5/32
(21) + (22) 98929520.9 09.06.98
(73) SOFIC
3 rue Jean-Jacques Rousseau
Aussillon 81200 Mazamet(FR);
(54) SERINGUE D'INJECTION PERFECTIONNEE, COMPORTANT DES MOYENS D'ASPIRATION
(30) 09.06.97 FR 9707097
(45) 03.08.05

---

(11) 1 011 781
(51) A 61 M 29/00 A 61 F 2/06
(21) + (22) 98910226.4 06.03.98
(73) >BOARD OF REGENTS THE UNIVERSITY OF TEXAS SYSTEM
201 West Seventh Street
Austin TX 78701(US);
(54) EXTENSEUR A CRINOLINES
(30) 07.03.97 US 813614
(45) 17.08.05

---

(11) 1 037 686
(51) A 61 M 37/00 A 61 N 1/30
(21) + (22) 98963824.2 09.12.98
(73) >ALZA CORP.
950 Page Mill Road P.O. Box 10950
Palo Alto California 94303-0802(US);
(54) DISPOSITIF RENFOR ANT LE FLUX D'AGENTS TRANSDERMIQUES
(30) 11.12.97 US 69339 P 11.12.97 US 69340 P
(45) 17.08.05

---

(11) 1 060 754
(51) A 61 M 5/14
(21) + (22) 00401684.6 14.06.00
(73) >MACO PHARMA
96 rue du Pont Rompu
F-59200 Tourcoing -Nord-(FR);
(54) Kit de perfusion de poches multiples
(30) 18.06.99 FR 9907773
(45) 24.08.05

---

(11) 1 061 968
(51) A 61 M 1/10 F 04 D 29/18
(21) + (22) 99903662.7 20.01.99
(73) SCHMITZ-RODE, THOMAS
Kupferstrasse 5
52070 Aachen (DE);
GUNTHER, ROLF W., PROF. DR.
Brüsseler Ring 73c
52074 Aachen(DE)
(54) POMPE AXIALE AUTODEPLOYABLE INSERABLE PAR VOIE INTRAVASCULAIRE POUR ASSISTANCE CARDIAQUE TEMPORAIRE-TRADUCTION-INTRAVASAL EINFÜHRBARE SELBSTENTFALTBARE AXIALPUMPE ZUR TEMPORÄREN HERZUNTERSTÜTZUNG
(30) 07.03.98 DE 29804046 U
(45) 10.08.05

---

(11) 1 136 093
(51) A 61 M 15/00
(21) + (22) 01106363.3 16.03.01
(73) >INAMED G.M.B.H.
Taunusstrasse 12
D-35285 Gemünden(DE);
(54) Dispositif pour l'inhalation controllée d'aérosol à usage médical-TRADUCTION-Vorrichtung zur kontrollierten Inhalation therapeutischer Aerosole
(30) 17.03.00 DE 10013093
(45) 24.08.05

---

(11) 1 140 260
(51) A 61 M 5/315 A 61 M 5/20
(21) + (22) 00906193.8 13.01.00
(73) HASELMEIER SARL
5 route de Saint-Cergue
1295 Mies (VD)(CH);
(54) APPAREIL D'INJECTION-TRADUCTION-INJEKTIONSGERÄT
(30) 14.01.99 DE 29900482 U 04.05.99 DE 29907881 U
(45) 10.08.05

---

(11) 1 142 084
(51) A 61 M 1/10 H 02 K 9/22
H 02 K 5/02
(21) + (22) 99962070.1 26.11.99
(73) IMPELLA CARDIOSYSTEMS A.G.
Neuenhofer Weg 3
52074 Aachen(DE);
(54) MOTEUR ELECTRIQUE REFROIDI PAR UN LIQUIDE ET A PUISSANCE VOLUMIQUE ELEVEE-TRADUCTION-FLUIDGEKÜHLTER ELEKTROMOTOR MIT HOHER LEISTUNGSDICHTE
(30) 02.12.98 DE 29821564 U
(45) 17.08.05

---

(11) 1 159 980
(51) A 61 M 16/04
(21) + (22) 00305245.3 21.06.00
(73) >HANSA MEDICAL PRODUCTS LTD
7440 North Shadeland Avenue Suite 200
Indianapolis
Indiana 46250-2027(US);
(54) Tube de trachéotomie avec une fenêtre pourvue d'une valve, et ayant une cannule interne et externe
(30) 16.09.99 US 398110 23.05.00 US 576043
(45) 24.08.05

---

(11) 1 166 812
(51) A 61 M 15/00 B 65 D 75/00
B 65 D 83/00 B 65 B 11/00
B 65 D 73/00 B 29 C 51/00
(21) + (22) 01401722.2 28.06.01
(73) >MICRODOSE TECHNOLOGIES INC.
Suite 3 4262 U.S. Route 1
Monmouth Junction NJ 08852(US);
(54) Conditionnement et livraison de pharmaceutiques et de médicaments

(30) 28.06.00 US 214578 P
(45) 31.08.05

---

(11) 1 196 210
(51) A 61 M 5/30
(21) + (22) 00937100.6 09.06.00
(73) >POWDERJECT RESEARCH LTD
4 Robert Robinson Avenue The Oxford Science Park
Oxford OX4 4GA(GB);
(54) SERINGUE SANS AIGUILLE
(30) 16.07.99 GB 9916800
(45) 17.08.05

---

(11) 1 200 446
(51) A 61 M 11/00 C 07 D 497/04
C 07 D 495/04 A 61 K 31/4365
A 61 P 9/00 A 61 P 11/00
A 61 P 27/06 A 61 P 37/08 //
// (C07D497 / 04 , 327:00)
, C 0 7D221:00
(21) + (22) 00953634.3 23.06.00
(73) >ORTHO-MCNEIL PHARMACEUTICAL INC.
U.S. Route No. 202
Raritan NJ 08869-0606(US);
(54) OXATHIEPINO 6,5- i b /i]DIHYDROPYRIDINES;
COMPOSITIONS ET PROCEDES CONNEXES
(30) 12.07.99 US 143354 P
(45) 17.08.05

---

(11) 1 246 662
(51) A 61 M 39/02 A 61 K 9/00
(21) + (22) 00984484.6 13.12.00
(73) >ALZA CORP.
1900 Charleston Road P.O. Box 7210
Mountain View CA 94039-7210(US);
(54) SYSTEME D'APPORT OSMOTIQUE D'AGENT BENEFIQUE
(30) 27.12.99 US 171647 P
(45) 31.08.05

---

(11) 1 259 283
(51) A 61 M 39/02
(21) + (22) 01907824.5 16.02.01
(73) CIE EUROPEENNE D'ETUDE ET DE RECHERCHE DE
DISPOSITIFS POUR L'>IMPLANTATION PAR LAPAROSCOPIE
Rue des Frères Lumière Z.A. du Château de Malissol
FR-38200 Vienne(FR);
(54) DISPOSITIF IMPLANTABLE D'INJECTION DE SUBSTANCES
MEDICALES
(30) 18.02.00 FR 0002074
(45) 10.08.05

---

(11) 1 267 973
(51) A 61 M 15/00
(21) + (22) 01918032.2 16.03.01
(73) >ASTRAZENECA A.B.
151 85 Södertälje(SE);
(54) INHALATEUR
(30) 18.03.00 GB 0006525
(45) 31.08.05

---

(11) 1 292 344
(51) A 61 M 5/30
(21) + (22) 01953796.8 20.06.01
(73) ROCHE DIAGNOSTICS G.M.B.H.
Sandhofer Strasse 116
68305 Mannheim (DE);
F. HOFFMANN-LA ROCHE A.G.
Grenzacherstrasse 124
4070 Basel(CH)
(54) DISPOSITIF D'INJECTION SANS AIGUILLE A ENTRAINEMENT
PYROTECHNIQUE-TRADUCTION-NADELLOSE
INJEKTIONSVORRICHTUNG MIT PYROTECHNISCHEM ANTRIEB
(30) 20.06.00 DE 10029325
(45) 10.08.05

---

(11) 1 315 535
(51) A 61 M 25/00
(21) + (22) 01977771.3 31.08.01
(73) >BOSTON SCIENTIFIC LTD
The Corporate Centre Bush Hill Bay Street
St. Michael Barbados West Indies(BB);
(54) PROCEDE D'APPLICATION D'UN FAISCEAU LASER SUR LE
POURTOUR D'UN CATHETER
(30) 05.09.00 US 654987
(45) 03.08.05

---

(11) 1 316 324
(51) A 61 M 5/14 A 61 M 5/172
A 61 B 5/055 G 06 F 19/00
(21) + (22) 01128614.3 30.11.01
(73) BRAINLAB A.G.
Ammerthalstrasse 8
85551 Kirchheim/Heimstetten(DE);
(54) Dispositif pour planifier une
infusion-TRADUCTION-Vorrichtung zur Planung einer
Infusion
(45) 10.08.05

---

(11) 1 317 300
(51) A 61 M 5/32
(21) + (22) 01949581.1 29.06.01
(73) >SANOFI-AVENTIS
174 Avenue de France
FR-75013 Paris(FR);
(54) DISPOSITIF DE PROTECTION D'UNE AIGUILLE DE SERINGUE
(30) 09.08.00 FR 0010473
(45) 17.08.05

---

(11) 1 349 591
(51) A 61 M 5/24 A 61 M 5/315
A 61 M 5/172 A 61 M 5/145
A 61 M 5/142
(21) + (22) 01272094.2 21.12.01
(73) >DCA DESIGN INTERNATIONAL LTD
19 Church Street
Warwick CV34 4AB(GB);
(54) PEN TYPE INJECTIE-EENHEID MET EEN ELEKTRONISCHE
BESTURINGSEENHEID
(30) 22.12.00 GB 0031466
(45) 03.08.05

---

(11) 1 349 645
(51) A 61 M 1/14 A 61 M 1/16
B 01 D 71/02
(21) + (22) 01998392.3 17.11.01
(73) INTECH THURINGEN G.M.B.H.
Eisenacher Landstrasse 70
99880 Waltershausen(DE);
(54) MATIERE D'ADSORPTION ET/OU D'ABSORPTION SELECTIVE
LIMITEE DE SUBSTANCES DU CORPS DANS LE
SANG-TRADUCTION-WERKSTOFF ZUR BEGRENZTEN SELEKTIVEN
ADSORPTION UND/ODER ABSORPTION VON KÖRPEREIGENEN
SUBSTANZEN IM BLUT
(30) 29.11.00 DE 10059198
(45) 31.08.05

---

(11) 1 349 646
(51) A 61 M 1/14 A 61 M 1/16
B 01 D 71/02
(21) + (22) 01998393.1 17.11.01
(73) INTECH THURINGEN G.M.B.H.
Eisenacher Landstrasse 70
99880 Waltershausen(DE);
(54) MATIERE PERMETTANT D'ELIMINER DES SUBSTANCES
ETRANGERES TOXIQUES PRESENTES DANS LE
SANG-TRADUCTION-WERKSTOFF ZUR DETOXIKATION
KÖRPERFREMDER, TOXISCH WIRKENDER SUBSTANZEN IM BLUT
(30) 29.11.00 DE 10059197
(45) 31.08.05

---

(11) 1 351 724
(51) A 61 M 1/00
(21) + (22) 02714711.5 09.01.02
(73) >BECTON DICKINSON AND CY
One Becton Drive
Franklin Lakes New Jersey 07417-1880(US);
(54) DISPOSITIF D'ADMINISTRATION RESPIRATOIRE DE
MEDICAMENTS, CARTOUCHE ET PROCEDE DE FABRICATION
ASSOCIE
(30) 12.01.01 US 758776 12.06.01 US 879517
(45) 17.08.05

---

(11) 1 406 701
(51) A 61 M 15/00 A 61 M 16/00
G 01 F 1/00 G 01 F 3/00
G 01 F 7/00 G 01 F 11/00
G 01 F 13/00 A 61 M 5/172
A 62 B 27/00 G 09 B 23/28
A 61 B 5/00
(21) + (22) 02748820.4 26.06.02
(73) BOEHRINGER INGELHEIM PHARMA G.M.B.H. & CO.KG
Binger Strasse 173
55216 Ingelheim am Rhein(DE);
(54) UNITE DE COMMANDE POUR REGULATION DE
FLUX-TRADUCTION-STEUEREINHEIT ZUR FLUSSREGULIERUNG
(30) 02.07.01 DE 10131516
(45) 31.08.05

---

(11) 1 424 984
(51) A 61 M 5/28 A 61 J 1/06
(21) + (22) 02758183.4 23.08.02
(73) >NOVO NORDISK A/S
Novo Allé
DK-2880 Bagsvaerd(DK);
(54) CARTOUCHE POUR INSULINE LIQUIDE
(30) 31.08.01 DK 200101282
(45) 03.08.05

---

(11) 1 452 202
(51) A 61 M 39/28

(21) + (22) 04000219.8 08.01.04
(73) >FORBERG HANS-JURGEN
Sebenter Weg 44
DE-23758 Oldenburg(DE);
(54) Pince à galet pour régler le débit dans un tube-TRADUCTION-Rollenklemme zum Regulieren der Durchflussmenge durch einen Schlauch
(30) 26.02.03 DE 10308118
(45) 03.08.05

---

(11) 1 459 784
(51) A 61 M 39/26
(21) + (22) 04006373.7 17.03.04
(73) >NIPRO CORP.
9-3 Honjo-nishi 3-chome
Kita-ku Osaka-shi Osaka-fu 531-8510(JP);
(54) Valve médicale
(30) 17.03.03 JP 2003071260
(45) 10.08.05

---

(11) 0 930 915
(51) A 61 N 2/02
(21) + (22) 96923351.9 19.06.96
(73) >HOLCOMB ROBERT R.
Suite 1150 2100 West End Avenue
Nashville TN 37203( );
(54) DISPOSITIF DE TRAITEMENT ELECTROMAGNETIQUE
(45) 31.08.05

---

(11) 1 037 686
(51) A 61 N 1/30 A 61 M 37/00
(21) + (22) 98963824.2 09.12.98
(73) >ALZA CORP.
950 Page Mill Road P.O. Box 10950
Palo Alto California 94303-0802(US);
(54) DISPOSITIF RENFOR ANT LE FLUX D'AGENTS TRANSDERMIQUES
(30) 11.12.97 US 69339 P 11.12.97 US 69340 P
(45) 17.08.05

---

(11) 1 038 551
(51) A 61 N 7/02 A 61 B 8/00
(21) + (22) 00400748.0 17.03.00
(73) >TECHNOMED MEDICAL SYSTEMS
6 rue du Dauphiné
FR-69120 Vaulx-en-Velin(FR);
(54) Milieu de couplage pour ultrasons de puissance
(30) 25.03.99 FR 9903738
(45) 17.08.05

---

(11) 1 045 399
(51) A 61 N 5/10 G 21 K 5/10
(21) + (22) 99107121.8 12.04.99
(73) G.- FUR SCHWERIONENFORSCHUNG G.M.H. >GSI
Planckstrasse 1
DE-64291 Darmstadt-Wixhausen(DE);
(54) Dispositif et procédé de contrôle d'un système à balayage de trame pour thérapie ionique-TRADUCTION-Vorrichtung und Verfahren zur Regelung eines Rasterscanners in der Ionenstrahltherapie
(45) 24.08.05

---

(11) 1 240 919
(51) A 61 N 5/067
(21) + (22) 01127055.0 14.11.01
(73) PETRA-ELECTRIC PETER HOHLFELDT G.M.B.H. & CO.
Greisbacher Strasse 6
89331 Burgau(DE);
(54) Appareil de traitement par laser-TRADUCTION-Laser-Behandlungsgerät
(30) 15.02.01 DE 20102681 U
(45) 24.08.05

---

(11) 1 246 665
(51) A 61 N 1/34 A 61 N 1/32
(21) + (22) 01901873.8 08.01.01
(73) >BIOWAVE CORP.
18 Knight Street
Norwalk CT 06851(US);
(54) DISPOSITIFS D'ELECTROTHERAPIE
(30) 07.01.00 US 175003 P 17.02.00 US 183258 P
(45) 24.08.05

---

(11) 1 374 945
(51) A 61 N 1/05
(21) + (22) 03291493.9 19.06.03
(73) ELA MEDICAL
98-100 Rue Maurice Arnoux
F-92541 Montrouge Cédex(FR);
(54) Sonde coronaire comprenant des moyens perfectionnés de retenue
(30) 26.06.02 FR 0207909
(45) 31.08.05

---

(11) 1 401 531
(51) A 61 N 1/20
(21) + (22) 02748755.2 10.06.02
(73) ENTWICKLUNGS- UND FORSCHUNGSZENTRUM FUR MIKROTHERAPIE G.M.B.H. >EFMT
Universitätsstrasse 142
DE-44799 Bochum(DE);
(54) ELECTRODE AIGUILLE-TRADUCTION-NADELELEKTRODE
(30) 21.06.01 DE 10129912
(45) 17.08.05

---

(11) 0 349 224
(51) A 61 P 31/04 A 61 P 33/06
A 61 P 31/12 A 61 K 31/13
A 61 K 31/135 A 61 K 31/505
C 07 C 211/13 C 07 C 211/15
C 07 C 211/27 C 07 D 239/04
A 01 N 33/04 A 01 N 43/54
A 61 K 31/132
(21) + (22) 89306425.3 23.06.89
(73) THE >UNIVERSITY OF FLORIDA
223 Grinter Hall
Gainesville Florida 32611(US);
(54) Dérivés de spermine ayant une activité antinéoplastique, antivirale ou antirétrovirale
(30) 23.06.88 US 210520
(45) 17.08.05

---

(11) 0 707 596
(51) A 61 P 3/10 C 07 K 14/585
C 07 K 17/08 C 08 H 1/00
(21) + (22) 94917946.9 10.05.94
(73) >NOBEX CORP.
2300 Englert Drive
Durham NC 27703(US);
(54) CONJUGUE DE POLYMERE-PEPTIDES
(30) 10.05.93 US 59701
(45) 03.08.05

---

(11) 0 745 380
(51) A 61 P 1/04 A 61 P 25/08
A 61 P 25/16 A 61 P 25/28
A 61 P 25/34 A 61 K 9/00
A 61 K 31/465
(21) + (22) 96303285.9 10.05.96
(73) >UNIVERSITY OF UTAH RESEARCH FOUNDATION
210 Park Building
Salt Lake City Utah 84112(US);
(54) Substitut de tabac
(30) 11.05.95 US 439127
(45) 03.08.05

---

(11) 0 770 392
(51) A 61 P 17/00 A 61 P 25/00
A 61 P 9/00 A 61 P 37/00
A 61 P 13/00 A 61 P 1/00
A 61 K 7/48 A 61 K 33/30
A 61 K 33/32 A 61 K 33/24
A 61 K 33/00
(21) + (22) 96402182.8 14.10.96
(73) L'OREAL
14 rue Royale
75008 Paris(FR);
(54) Utilisation de sels de manganèse, d'yttrium ou de certains lanthanides pour la préparation d'une composition cosmétique, dermatologique ou pharmaceutique destinée surtout à traiter les peaux sensibles
(30) 26.10.95 FR 9512658
(45) 03.08.05

---

(11) 0 835 128
(51) A 61 P 19/10 A 61 P 1/12
A 61 P 15/10 A 61 K 38/20
(21) + (22) 96921237.2 30.05.96
(73) >GENETICS INSTITUTE LLC
87 Cambridge Park Drive
Cambridge MA 02140(US);
(54) VERWENDUNG VON IL-11 ZUR BEHANDELUNG VON ENTZUNDUNG
(30) 27.06.95 US 495724
(45) 17.08.05

---

(11) 0 844 869
(51) A 61 P 11/06 A 61 K 9/12
A 61 K 31/715
(21) + (22) 96926952.1 13.08.96
(73) >BAKER NORTON PHARMACEUTICALS INC.
4400 Biscayne Boulevard
Miami FL 33137(US);
(54) ULMWH (HEPARINES A POIDS MOLECULAIRE ULTRA-BAS) POUR TRAITER L'ASTHME
(30) 18.08.95 US 516786
(45) 03.08.05

---

(11) 0 869 784
(51) A 61 P 35/00 A 61 P 3/04

A 61 K 31/365
(21) + (22) 96939542.5 15.11.96
(73) THE >JOHNS HOPKINS UNIVERSITY
720 Rutland Avenue
Baltimore MD 21205-2109(US);
(54) INHIBITION DE SYNTHASE D'ACIDE GRAS DESTINEE A REDUIRE LA MASSE ADIPOCYTE
(30) 17.11.95 US 6940 P
(45) 31.08.05

---

(11) 0 869 813
(51) A 61 P 9/10 A 61 K 38/21
(21) + (22) 96940704.8 28.11.96
(73) >BERLEX LABORATORIES INC.
15049 San Pablo Avenue P.O. Box 4099
Richmond CA 94804-0099(US);
(54) UTILISATION DE L'INTERFERON BETA POUR LE TRAITEMENT DE LA RESTENOSE
(30) 30.11.95 US 565701
(45) 31.08.05

---

(11) 0 894 009
(51) A 61 P 27/10 A 61 K 41/00
A 61 K 31/40 A 61 K 31/409
(21) + (22) 97903181.2 25.02.97
(73) >QLT INC.
887 Great Northern Way
Vancouver British Columbia V5T 4T5 (CA);
>NOVARTIS A.G.
Lichtstrasse 35
CH-4056 Basel(CH)
(54) VISION AMELIOREE PAR THERAPIE PHOTODYNAMIQUE DE L'OEIL
(30) 11.03.96 US 613420
(45) 10.08.05

---

(11) 0 957 903
(51) A 61 P 17/00 A 61 P 25/28
A 61 K 31/045
(21) + (22) 97944319.9 18.09.97
(73) >APPLIED GENETICS INC. DERMATICS
205 Buffalo Avenue
Freeport NY 11520(US);
(54) DIOLS DE NORBORNENE ET NORBORNANE POUR LE TRAITEMENT DES TROUBLES DE LA PIGMENTATION, DES MALADIES NEURODEGENERATIVES OU DES MALADIES PROLIFERATIVES DE LA PEAU
(30) 18.09.96 US 26577 P 21.01.97 US 35947 P
04.02.97 US 36863 P 04.06.97 US 48597 P
(45) 10.08.05

---

(11) 0 994 718
(51) A 61 P 15/08 A 61 K 38/09
(21) + (22) 98938613.1 16.06.98
(73) >AKZO NOBEL N.V.
Velperweg 76
NL-6824 BM Arnhem(NL);
(54) ANTAGONISTE DE GONADOLIBERINE
(30) 20.06.97 EP 97201885
(45) 17.08.05

---

(11) 0 996 438
(51) A 61 P 17/00 A 61 P 17/04
A 61 P 17/06 A 61 P 17/08
A 61 K 31/20
(21) + (22) 98919216.6 03.04.98
(73) COGNIS IP MANAGEMENT G.M.B.H.
Henkelstrasse 67
40589 Düsseldorf(DE);
(54) UTILISATION D'ESTER D'ACIDE CIS-6-HEXADECENE POUR TRAITER LE PSORIASIS, DES ALLERGIES ET DES AFFECTIONS AUTO-IMMUNES, AINSI QU'EN CAS DE PEAU SECHE ET SENSIBLE-TRADUCTION-VERWENDUNG VON ESTERN DER CIS-6-HEXADECENSÄURE ZUR BEHANDLUNG VON PSORIASIS, ALLERGIEN UND AUTOIMMUNERKRANKUNGEN SOWIE BEI TROCKENER UND EMPFINDLICHER HAUT
(30) 11.06.97 DE 19724622
(45) 24.08.05

---

(11) 1 035 833
(51) A 61 P 15/10 A 61 P 25/16
A 61 K 9/00 A 61 K 47/48
(21) + (22) 98955814.3 27.11.98
(73) >ARCHIMEDES DEVELOPMENT LTD
Albert Einstein Centre Nottingham Science & Technology Park University Boulevard
Nottingham NG7 2TN(GB);
(54) COMPOSITIONS POUR ADMINISTRATION NASALE
(30) 02.12.97 GB 9725519 13.03.98 GB 9805253
(45) 31.08.05

---

(11) 1 069 894
(51) A 61 P 35/00 A 61 K 31/13
A 61 K 35/56
(21) + (22) 99915898.3 09.04.99
(73) THE >BOARD OF TRUSTEES FOR THE UNIVERSITY OF ILLINOIS
506 S. Wright St.
Urbana Illinois 61801(US);
(54) COMPOSES DE SPISULOSINE PRESENTANT UNE ACTION ANTITUMORALE
(30) 10.04.98 US 58456
(45) 31.08.05

---

(11) 1 069 900
(51) A 61 P 25/30 A 61 K 31/535
(21) + (22) 99916114.4 02.04.99
(73) >PHARMACIA & UPJOHN CY LLC
301 Henrietta Street
Kalamazoo MI 49001(US);
(54) NOUVEAUX TRAITEMENTS AVEC "REBOXETINE" POUR TROUBLES NERVEUX
(30) 09.04.98 US 81231 P
(45) 10.08.05

---

(11) 1 075 262
(51) A 61 P 1/04 A 61 P 17/06
A 61 K 31/44 A 61 K 31/4439
(21) + (22) 99921682.3 05.05.99
(73) >SEPRACOR INC.
84 Waterford Drive
Marlborough Massachusetts 01752(US);
(54) COMPOSITIONS DE DEMETHYLPANTOPRAZOLE ET PROCEDES LES CONCERNANT
(30) 05.05.98 US 84249 P
(45) 10.08.05

---

(11) 1 085 864
(51) A 61 P 31/18 A 61 K 31/555
(21) + (22) 99928703.0 11.06.99
(73) >REDOX PHARMACEUTICAL CORP.
100 Forest Drive
Greenvale NY 11548(US);
(54) PROCEDE DE PROPHYLAXIE DU VIH ET DU VPH
(30) 11.06.98 US 89250 P
(45) 31.08.05

---

(11) 1 087 775
(51) A 61 P 9/10 A 61 K 31/675
A 61 K 31/55 A 61 K 31/505
A 61 K 31/44 A 61 K 31/47
A 61 K 31/41 A 61 K 31/415
A 61 K 31/40
(21) + (22) 99928498.7 09.06.99
(73) >BRISTOL-MYERS SQUIBB CY
P.O. Box 4000
Princeton NJ 08543-4000 (US);
>SANOFI-AVENTIS
174 Avenue de France
FR-75013 Paris(FR)
(54) PREVENTION DE L'INFARCTUS CEREBRAL PAR ADMINISTRATION D'UNE COMBINAISON D'UN ANTI-AGREGANT PLAQUETTAIRE BLOQUANT LES RECEPTEURS D'ADP ET D'UN MEDICAMENT ANTIHYPERTENSEUR
(30) 17.06.98 US 89650 P
(45) 17.08.05

---

(11) 1 117 424
(51) A 61 P 35/00 A 61 K 38/30 //
// A61K38:3 0 , A 61K31:50
5
(21) + (22) 99950037.4 29.09.99
(73) >CELTRIX PHARMACEUTICALS INC.
4851 Lake Brook Drive
Glen Allen VA 23060(US);
(54) IGF INACTIF AUX FINS DU TRAITEMENT DU CANCER
(30) 02.10.98 US 102747 P 20.09.99 US 399120
(45) 31.08.05

---

(11) 1 121 105
(51) A 61 P 25/20 A 61 K 31/05
(21) + (22) 99960128.9 14.10.99
(73) >PHOENIX SCIENTIFIC INC.
3915 S. 48th Street Terrace P.O. Box 6457
St. Joseph MO 64506-0457( );
(54) ANESTHESIQUE A BASE DE PROPOFOL ET PROCEDE DE PRODUCTION DE L'ANESTHESIQUE
(30) 15.10.98 US 173013
(45) 17.08.05

---

(11) 1 121 938
(51) A 61 P 43/00 A 61 K 45/00
A 61 K 45/06
(21) + (22) 01108549.5 06.11.96
(73) >OREXO A.B.
Box 303
751 05 Uppsala(SE);
(54) Prévention de la mort subite du nourisson
(30) 07.11.95 SE 9503937
(45) 17.08.05

---

(11) 1 131 301

(51) A 61 P 25/00 C 07 D 235/18
A 61 K 31/4184 C 07 D 209/14
A 61 K 31/404
(21) + (22) 99972206.9 05.11.99
(73) >ABBOTT G.M.B.H. & CO. K.G.
Max-Planck-Ring 2
DE-65205 Wiesbaden(DE);
(54) 2-PHENYLBENZIMIDAZOLES ET 2-PHENYLINDOLES, LEUR PRODUCTION ET LEUR UTILISATION-TRADUCTION-2-PHENYLBENZIMIDAZOLE UND 2-PHENYLINDOLE, DEREN HERSTELLUNG UND ANWENDUNG
(30) 17.11.98 DE 19852816
(45) 24.08.05

---

(11) 1 135 140
(51) A 61 P 19/00 A 61 K 31/663
(21) + (22) 99958135.8 29.11.99
(73) >ROCHE DIAGNOSTICS G.M.B.H.
Sandhofer Strasse 116
DE-68305 Mannheim(DE);
(54) L'ACIDE IBANDRONIQUE DESTINE A LA FAVORISATION DE L'OSSEOINTEGRATION DES ENDOPROTHESES
(30) 04.12.98 DE 19855976
(45) 31.08.05

---

(11) 1 140 103
(51) A 61 P 25/00 A 61 K 31/53
(21) + (22) 99968140.6 18.12.99
(73) >BAYER CORP.
100 Bayer Road
Pittsburgh PA 15205-9741(US);
(54) PONAZURIL UTILISE POUR TRAITER LES MALADIES NEUROLOGIQUES ET "ABORTIGENIC" DUES A COCCIDIA
(30) 22.12.98 US 218323
(45) 17.08.05

---

(11) 1 140 173
(51) A 61 P 7/10 C 07 K 19/00
A 61 K 39/395 A 61 K 38/17 //
/ / C 07K14/71
(21) + (22) 99968115.8 09.12.99
(73) >GENENTECH INC.
1 DNA Way
South San Francisco CA 94080-4990(US);
(54) ANTAGONISTES DU FACTEUR DE CROISSANCE ENDOTHELIALE ET LEURS UTILISATIONS
(30) 22.12.98 US 218481
(45) 03.08.05

---

(11) 1 146 908
(51) A 61 P 17/02 A 61 K 48/00
A 61 K 31/70 C 12 N 15/11
(21) + (22) 00901236.0 27.01.00
(73) >BECKER DAVID
19 Lapwing Way Abbots Langley
Hertfordshire WD5 0GG (GB);
>GREEN COLIN R.
3/4 Cresent Road
Epsom Auckland(NZ)
(54) FORMULATIONS COMPORTANT DES NUCLEOTIDES ANTI-SENS DE CONNEXINE
(30) 27.01.99 NZ 33392899 07.10.99 NZ 50019099
(45) 03.08.05

---

(11) 1 150 682
(51) A 61 P 25/30 A 61 K 31/519
(21) + (22) 00914075.7 09.02.00
(73) >MSE PHARMAZEUTIKA G.M.B.H.
Louisenstrasse 114
DE-61348 Bad Homburg(DE);
(54) COENZYME Qn UTILISE POUR TRAITER LA DOULEUR DE LA MIGRAINE-TRADUCTION-UBICHINON Qn ZUR BEHANDLUNG VON MIGRÄNESCHMERZEN
(30) 11.02.99 DE 19905879
(45) 17.08.05

---

(11) 1 154 776
(51) A 61 P 25/32 A 61 K 31/519
(21) + (22) 00907514.4 08.02.00
(73) >HF ARZNEIMITTELFORSCHUNG G.M.B.H.
St. Johannes 5
DE-59368 Werne(DE);
(54) COMPOSITION PHARMACEUTIQUE CONTENANT DE LA DESOXYPEGANINE UTILISEE POUR LE TRAITEMENT DE L'ALCOOLISME-TRADUCTION-PHARMAZEUTISCHE ZUSAMMENSETZUNG, ENTHALTEND DESOXYPEGANIN ZUR BEHANDLUNG DES ALKOHOLISMUS
(30) 19.02.99 DE 19906974
(45) 17.08.05

---

(11) 1 154 795
(51) A 61 P 25/14 A 61 K 45/06
A 61 K 31/395
(21) + (22) 99957453.6 03.11.99
(73) >HEDNER JAN
Orangerigatan 4
412 66 Göteborg (SE);
>KRAICZI HOLGER
Viktoriagatan 34
411 25 Göteborg(SE)
(54) DISPOSITIF PERMETTANT DE TRAITER ET DE DIAGNOSTIQUER LE SYNDROME DES IMPATIENCES DES MEMBRES INFERIEURS
(30) 04.11.98 SE 9803760
(45) 17.08.05

---

(11) 1 156 856
(51) A 61 P 25/00 A 61 K 31/4192
(21) + (22) 00912515.4 28.02.00
(73) >NOVARTIS A.G.
Lichtstrasse 35
CH-4056 Basel(CH);
(54) UTILISATION DE TRIAZOLES FLUORES DANS LE TRAITEMENT DES DOULEURS NEUROPATHIQUES
(30) 01.03.99 US 259911 01.03.99 US 259910
(45) 31.08.05

---

(11) 1 157 014
(51) A 61 P 3/04 A 61 P 3/10
C 07 D 277/60 C 07 D 277/84
C 07 D 417/04 A 61 K 31/428
(21) + (22) 00907504.5 05.02.00
(73) >AVENTIS PHARMA DEUTSCHLAND G.M.B.H.
Brüningstrasse 50
DE-65929 Frankfurt am Main(DE);
(54) SYSTEMES 2-AMINO-DIHYDROTHIAZOLE POLYCYCLIQUES, LEUR PROCEDE DE PRODUCTION ET LEUR UTILISATION COMME MEDICAMENT-TRADUCTION-POLYCYCLISCHE 2-AMINO-DIHYDROTHIAZOLSYSTEME, VERFAHREN ZU IHRER HERSTELLUNG UND IHRE VERWENDUNG ALS ARZNEIMITTEL
(30) 26.02.99 DE 19908539
(45) 24.08.05

---

(11) 1 157 992
(51) A 61 P 25/08 C 07 D 491/04
A 61 K 31/551 // // (C07D491
/ 04 , 317:00, 24 3 :00)
(21) + (22) 01114686.7 30.08.95
(73) >ELI LILLY AND CY
Lilly Corporate Center
Indianapolis Indiana 46285(US);
(54) Dérivés de dihydro-2,3-benzodiazépine
(30) 31.08.94 US 298645 28.03.95 US 413029
(45) 24.08.05

---

(11) 1 161 250
(51) A 61 P 37/04 A 61 P 35/00
C 07 K 14/26 A 61 K 35/74
A 61 K 39/39 // // A61K35:7
4 , A 61K38:19
(21) + (22) 00910947.1 15.03.00
(73) PIERRE >FABRE MEDICAMENT
45 Place Abel Gance
FR-92100 Boulogne-Billancourt(FR);
(54) FRACTIONS MEMBRANAIRES BACTERIENNES IMMUNOSTIMULANTES DANS LE TRAITEMENT DE CANCERS
(30) 15.03.99 FR 9903154
(45) 17.08.05

---

(11) 1 163 212
(51) A 61 P 29/00 C 07 C 237/42
C 07 D 213/82 C 07 C 255/57
A 61 K 31/44 A 61 K 31/496
(21) + (22) 00909500.1 13.03.00
(73) >ASTRAZENECA A.B.
151 85 Södertälje(SE);
(54) DERIVES AMIDES
(30) 17.03.99 GB 9906277 03.02.00 GB 0002472
(45) 31.08.05

---

(11) 1 169 032
(51) A 61 P 29/00 A 61 K 31/192
A 61 K 9/58
(21) + (22) 00922718.2 21.04.00
(73) >ETHYPHARM
21 rue Saint-Matthieu
FR-78550 Houdan(FR);
(54) MICROGRANULES DE KETOPROFENE, LEUR PROCEDE DE PREPARATION ET COMPOSITIONS PHARMACEUTIQUES
(30) 22.04.99 FR 9905103
(45) 31.08.05

---

(11) 1 169 060
(51) A 61 P 29/00 A 61 K 45/06
A 61 K 31/55 A 61 K 31/53
A 61 K 31/195
(21) + (22) 00923183.8 10.04.00
(73) S.A. >EURO-CELTIQUE
122 Boulevard de la Pétrusse
LU-2330 Luxembourg(LU);
(54) COMPOSITION DE BLOCAGE DU CANAL SODIQUE ET LEUR UTILISATION
(30) 09.04.99 US 128543 P

(45) 31.08.05

---

(11) 1 173 178
(51) A 61 P 15/10 A 61 K 31/44
A 61 K 31/505
(21) + (22) 00916324.7 14.03.00
(73) >PENTECH PHARMACEUTICALS INC.
3315 Algonquin Road Suite 310
Rolling Meadows IL 60008(US);
(54) Compositions d'apomorphine et de sildenafil et leur utilisation pour le traitement de la dysfonctionnement erectile
(30) 16.03.99 US 270035
(45) 17.08.05

---

(11) 1 175 433
(51) A 61 P 5/26 C 07 J 17/00
A 61 K 31/70 A 61 K 31/58
C 07 J 71/00
(21) + (22) 00927493.7 04.05.00
(73) >STRAKAN INTERNATIONAL LTD
The Penthouse Washington Mall 1 Church Street
Hamilton HM11(BM);
(54) GLYCOSIDES D'ANDROGENES ET ACTIVITE ANDROGENIQUE DESDITS GLYCOSIDES
(30) 04.05.99 US 132500 P 07.04.00 US 195294 P
(45) 03.08.05

---

(11) 1 185 268
(51) A 61 P 25/00 A 61 K 31/4458
(21) + (22) 00940504.4 08.06.00
(73) >CELLTECH PHARMA EUROPE LTD
208 Bath Road
Slough Berkshire SL1 3WE(GB);
(54) UTILISATION THERAPEUTIQUE DE i D-THREO /i -METHYLPHENIDATE POUR LE TRAITEMENT DE TROUBLES D'HYPERACTIVITE DEFICITAIRES DE L'ATTENTION
(30) 09.06.99 GB 9913458
(45) 17.08.05

---

(11) 1 185 712
(51) A 61 P 31/18 G 06 F 19/00
C 12 Q 1/70 C 12 Q 1/68
A 61 K 31/44 A 61 K 31/505
(21) + (22) 00936827.5 25.05.00
(73) >VIRCO N.V.
Generaal de Wittelaan L11 B4
BE-2800 Mechelen(BE);
(54) NIEUWE MUTATIEPROFIELEN VAN REVERSE TRANSCRIPTASE VAN HIV1 GECORRELEERD MET FENOTYPISCHE GENEESMIDDELRESISTENTIE
(30) 28.05.99 US 136743 P
(45) 17.08.05

---

(11) 1 194 425
(51) A 61 P 29/00 C 07 D 401/14
C 07 D 413/14 C 07 D 471/04
C 07 D 401/04 A 61 K 31/415
(21) + (22) 00938780.4 09.06.00
(73) >AVENTIS PHARMA DEUTSCHLAND G.M.B.H.
Brüningstrasse 50
DE-65929 Frankfurt am Main(DE);
(54) GESUBSTITUEERDE BENZIMIDAZOLEN-SUBSTITUIERTE BENZIMIDAZOLE
(30) 23.06.99 DE 19928424 12.02.00 DE 10006297
(45) 10.08.05

---

(11) 1 196 397
(51) A 61 P 25/00 C 07 D 241/44
C 07 D 215/54 C 07 D 209/42
C 07 D 213/82 C 07 D 307/68
C 07 D 307/84 C 07 D 333/38
C 07 D 333/68 A 61 K 31/495
A 61 K 31/404
(21) + (22) 00936465.4 02.06.00
(73) >NPS PHARMACEUTICALS INC.
Suite 240 420 Chipeta Way
Salt Lake City Utah 84108(US);
(54) ANTAGONISTES DU RECEPTEUR DE GLUTAMATE METABOTROPIQUE ET LEUR UTILISATION POUR LE TRAITEMENT DE MALADIES DU SYSTEME NERVEUX CENTRAL
(30) 02.06.99 US 137272 P
(45) 17.08.05

---

(11) 1 196 439
(51) A 61 P 31/04 C 07 K 14/435
A 61 K 38/17 C 12 N 15/12
C 12 N 15/63 C 12 N 5/10
(21) + (22) 00931131.7 06.05.00
(73) >BRAIN BIOTECHNOLOGY RESEARCH AND INFORMATION NETWORK A.G.
Darmstädter Strasse 34
DE-64673 Zwingenberg(DE);
(54) COMPOSES A ACTION ANTIBIOTIQUE-TRADUCTION-VERBINDUNGEN MIT ANTIBIOTISCHER WIRKUNG

(30) 07.05.99 DE 19921027
(45) 03.08.05

---

(11) 1 200 446
(51) A 61 P 9/00 A 61 P 11/00
A 61 P 27/06 A 61 P 37/08
A 61 M 11/00 C 07 D 497/04
C 07 D 495/04 A 61 K 31/4365 //
// (C07D497 / 04 , 327:00)
, C 0 7D221:00
(21) + (22) 00953634.3 23.06.00
(73) >ORTHO-MCNEIL PHARMACEUTICAL INC.
U.S. Route No. 202
Raritan NJ 08869-0606(US);
(54) OXATHIEPINO 6,5- i b /i]DIHYDROPYRIDINES; COMPOSITIONS ET PROCEDES CONNEXES
(30) 12.07.99 US 143354 P
(45) 17.08.05

---

(11) 1 204 426
(51) A 61 P 19/02 A 61 K 41/00
A 61 K 51/12
(21) + (22) 00967511.7 09.08.00
(73) >MAGFORCE APPLICATIONS G.M.B.H.
c/o CBN Haus 30 Spandauer Damm 130
DE-14050 Berlin(DE);
(54) GENEESKUNDIG PREPARAAT VOOR DE BEHNDELING VAN ARTROSE, ARTITIS EN ANDERE REUMATISCHE GEWRICHTSAANDOENINGEN-TRADUCTION-MEDIZINISCHES PRÄPARAT ZUR BEHANDLUNG VON ARTHROSE, ARTHRITIS UND ANDEREN RHEUMATISCHEN GELENKERKRANKUNGEN
(30) 19.08.99 DE 19940220
(45) 24.08.05

---

(11) 1 210 126
(51) A 61 P 1/00 A 61 K 49/04
(21) + (22) 00955698.6 17.08.00
(73) WISCONSIN >ALUMNI RESEARCH FOUNDATION
614 Walnut Street
Madison WI 53707-7365(US);
(54) COMPOSITIONS NORMALISEES FACILITANT LA DEGLUTITION CHEZ LES PERSONNES DYSPHAGIQUES
(30) 27.08.99 US 151213 P 18.11.99 US 442704
(45) 03.08.05

---

(11) 1 216 246
(51) A 61 P 9/00 C 07 D 239/50
C 07 D 475/08 A 61 K 31/519
(21) + (22) 00964154.9 11.09.00
(73) >VASOPHARM BIOTECH G.M.B.H. & CO. K.G.
Sedanstrasse 27
DE-97082 Würzburg( );
(54) 4-AMINOPTERIDINE N-SUBSTITUE, SON PROCEDE DE FABRICATION ET SON UTILISATION COMME MEDICAMENT-TRADUCTION-N-SUBSTITUIERTE 4-AMINOPTERIDINE, VERFAHREN ZU IHRER HERSTELLUNG UND IHRE VERWENDUNG ALS ARZNEIMITTEL
(30) 17.09.99 DE 19944767
(45) 24.08.05

---

(11) 1 224 192
(51) A 61 P 35/00 C 07 F 15/00
A 61 K 33/24
(21) + (22) 00971599.6 26.10.00
(73) THE >UNIVERSITY COURT THE UNIVERSITY OF EDINBURGH
Old College South Bridge
Edinburgh EH8 9YL(GB);
(54) COMPOSES DE RUTHENIUM (II) DEMI-SANDWICH COMPRENANT DE L'AZOTE CONTENANT DES LIGANDS UTILISES DANS LE TRAITEMENT DU CANCER
(30) 27.10.99 GB 9925274 30.06.00 GB 0016054
(45) 31.08.05

---

(11) 1 224 215
(51) A 61 P 37/08 C 07 K 14/415
A 61 K 39/36
(21) + (22) 00975093.6 24.10.00
(73) >PHARMACIA DIAGNOSTICS A.B.
PO Box 6460
751 37 Uppsala (SE);
>VALENTA RUDOLF
Beethovenstrasse 18
2604 Theresienfeld(AT)
(54) FORMES ANAPHYLACTIQUE D'ALLERGENE DE POLLEN DE GRAMINEES Phl p 6 ET LEUR UTILISATION
(30) 29.10.99 SE 9903950
(45) 17.08.05

---

(11) 1 225 896
(51) A 61 P 43/00 A 61 P 11/00
A 61 P 11/06 A 61 P 17/00
A 61 P 17/06 A 61 P 19/00
A 61 P 19/10 A 61 P 3/10
A 61 P 35/00 A 61 P 25/00
A 61 P 31/18 A 61 K 31/42
(21) + (22) 00971393.4 18.10.00

(73) >MERCK PATENT G.M.B.H.
Frankfurter Strasse 250
DE-64293 Darmstadt(DE);
(54) ISOXAZOOLDERIVATEN ALS FOSFODIESTERASE VII-REMMERS-TRADUCTION-ISOXAZOLDERIVATE ALS PHOSPHODIESTERASE VII-HEMMER
(30) 04.11.99 DE 19953024
(45) 03.08.05

---

(11) 1 227 806
(51) A 61 P 13/10 A 61 P 1/00
A 61 K 31/137 A 61 K 31/135
A 61 K 9/16 A 61 K 9/26
(21) + (22) 00975092.8 24.10.00
(73) >PFIZER HEALTH A.B.
112 87 Stockholm(SE);
(54) FORMULATION PHARMACEUTIQUE CONTENANT DE LA TOLTERODINE ET SON UTILISATION
(30) 11.11.99 WO PCT/SE99/020 09.03.00 SE 0000782
(45) 03.08.05

---

(11) 1 228 028
(51) A 61 P 27/02 A 61 P 27/04
C 07 C 59/42 C 07 C 59/58
C 07 C 233/00 A 61 K 31/202
(21) + (22) 00972338.8 23.10.00
(73) >ALCON INC.
Bösch 69
CH-6331 Hünenberg(CH);
(54) SELS D'HYDROXYEICOSATETRAENOATE, COMPOSITIONS ET PROCEDES D'UTILISATION DE CES DERNIERES POUR TRAITER LES TROUBLES DE SECHERESSE OCCULAIRE.
(30) 09.11.99 US 164382 P 09.11.99 US 164384 P
09.11.99 US 164370 P
(45) 10.08.05

---

(11) 1 228 059
(51) A 61 P 29/00 C 07 D 401/04
C 07 D 471/04 A 61 K 31/445
(21) + (22) 00969529.7 21.10.00
(73) >BOEHRINGER INGELHEIM PHARMA G.M.B.H. & CO. K.G.
Binger Strasse 173
DE-55218 Ingelheim am Rhein(DE);
(54) NOUVEAUX CYCLOPROPANES UTILISES COMME ANTAGONISTES DE CGRP, MEDICAMENTS CONTENANT LESDITS COMPOSES ET PROCEDES PERMETTANT DE LES PREPARER-TRADUCTION-NEUE CYCLOPROPANE ALS CGRP-ANTAGONISTEN, DIESE VERBINDUNGEN ENTHALTENDE ARZNEIMITTEL UND VERFAHREN ZU IHRER HERSTELLUNG
(30) 29.10.99 DE 19952147
(45) 03.08.05

---

(11) 1 237 552
(51) A 61 P 25/00 A 61 P 21/00
A 61 K 31/48 A 61 K 31/425
(21) + (22) 00981467.4 28.11.00
(73) S.A. >AVENTIS PHARMA
20 avenue Raymond Aron
FR-92160 Antony(FR);
(54) ASSOCIATION DE LUMILYSERGOL ET RILUZOLE POUR LA PREVENTION ET/OU LE TRAITEMENT DE MALADIES MOTONEURONALES
(30) 01.12.99 FR 9915139
(45) 17.08.05

---

(11) 1 244 445
(51) A 61 P 35/00 A 61 K 31/4164
(21) + (22) 00983295.7 12.12.00
(73) >BAYER HEALTHCARE A.G.
DE-51368 Leverkusen(DE);
(54) UTILISATION D'AZOLES DANS LA PREVENTION DU CANCER DE LA PEAU CAUSE PAR LA RADIATION-TRADUCTION-VERWENDUNG VON AZOLEN ZUR PRÄVENTION VON STRAHLEN-INDUZIERTEM HAUTKREBS
(30) 24.12.99 DE 19963052
(45) 31.08.05

---

(11) 1 246 919
(51) A 61 P 39/00 C 12 N 15/29
C 12 N 5/06 C 07 K 14/42
G 01 N 33/566 A 61 K 38/16
(21) + (22) 99967798.2 30.12.99
(73) >IMCLONE SYSTEMS INC.
180 Varick Street
New York NY 10014 (US);
THE >REGENTS OF THE UNIVERSITY OF CALIFORNIA
1111 Franklin Street 5th Floor
Oakland CA 94607(US)
(54) FACTEURS DE CONSERVATION DE CELLULES SOUCHES, PROCEDES ET PRODUITS S'Y RAPPORTANT
(45) 24.08.05

---

(11) 1 248 643
(51) A 61 P 25/28 A 61 K 38/17
(21) + (22) 01906631.5 22.01.01
(73) >YEDA RESEARCH AND DEVELOPMENT CO. LTD
Weizman Institute of Science P.O. Box 95
Rehovot 76100(IL);
(54) UTILISATION DE COPOLYMERE 1 ET DE PEPTIDES ET POLYPEPTIDES CONNEXES ET CELLULES T TRAITEES A L'AIDE DE CES PRODUITS EN THERAPIE NEUROPROTECTIVE
(30) 20.01.00 US 487793 07.06.00 US 209799
20.07.00 US 620216
(45) 17.08.05

---

(11) 1 248 651
(51) A 61 P 9/12 A 61 K 45/06
A 61 K 31/495 A 61 K 31/425
A 61 K 31/42 A 61 K 31/415
(21) + (22) 01903871.0 05.01.01
(73) SOC. DE CONSEILS DE RECHERCHES ET D'APPLICATIONS SCIENTIFIQUES >SCRAS SOCIETE PAR ACTIONS SIMPLIFIEE
51-53 rue du Docteur Blanche
FR-75016 Paris(FR);
(54) PRODUIT COMPRENANT UN INHIBITEUR DE LA TRANSDUCTION DES SIGNAUX DES PROTEINES G HETEROTRIMERIQUES EN ASSOCIATION AVEC UN AGENT ANTI-HYPERTENSEUR POUR UNE UTILISATION THERAPEUTIQUE DANS LE TRAITEMENT DE L'HYPERTENSION ARTERIELLE
(30) 06.01.00 FR 0000105
(45) 17.08.05

---

(11) 1 254 247
(51) A 61 P 17/00 C 12 P 21/06
A 61 K 35/78
(21) + (22) 01907721.3 07.02.01
(73) PIERRE >FABRE DERMO-COSMETIQUE
45 place Abel-Gance
FR-92100 Boulogne-Billancourt(FR);
(54) HYDROLYSAT DE PROTEINES ET DE BETA GLUCANES D'AVOINE UTILISABLE EN COSMETOLOGIE ET SON PROCEDE DE FABRICATION
(30) 10.02.00 FR 0001653
(45) 31.08.05

---

(11) 1 265 893
(51) A 61 P 3/00 C 07 D 417/12
A 61 K 31/44
(21) + (22) 01911921.3 14.03.01
(73) >SMITHKLINE BEECHAM P.L.C.
980 Great West Road
Brentford Middlesex TW8 9GS(GB);
(54) SELS DE CHLORHYDRATE DE 5- 4-
2-(N-METHYL-N-(2-PYRIDYL)AMINO)ETHOXY]BENZYL]THIAZOLIDINE-2,4-DIONE
(30) 14.03.00 GB 0006133
(45) 17.08.05

---

(11) 1 266 887
(51) A 61 P 35/00 C 07 D 209/94
C 07 D 405/12 C 07 D 409/12
C 07 D 401/12 C 07 D 491/04
A 61 K 31/407
(21) + (22) 02291463.4 12.06.02
(73) LES LABORATOIRES SERVIER
22 rue Garnier
92200 Neuilly-sur-Seine(FR);
(54) Dérivés d'indénoindolones, leur procédé de préparation et les compositions pharmaceutiques qui les contiennent
(30) 13.06.01 FR 0107718
(45) 17.08.05

---

(11) 1 267 881
(51) A 61 P 1/16 A 61 K 31/555
A 61 K 31/409 A 61 K 31/00
(21) + (22) 01919589.0 28.03.01
(73) UNIVERSITE RENE DESCARTES, (PARIS V)
12 rue de l'Ecole de Médecine
F-75006 Paris(FR);
(54) UTILISATION DE MnTBAP DANS LE TRAITEMENT D'INSUFFISANCES HEPATOCELLULAIRES
(30) 28.03.00 FR 0003887
(45) 31.08.05

---

(11) 1 268 445
(51) A 61 P 35/00 C 07 D 239/48
C 07 D 401/12 C 07 D 403/12
C 07 D 405/12 C 07 D 413/12
A 61 K 31/505
(21) + (22) 01914026.8 23.03.01
(73) >ASTRAZENECA A.B.
151 85 Södertälje(SE);
(54) DERIVES 4-AMINO-5-CYANO-2-ANILINO-PYRIMIDINES ET LEUR UTILISATION COMME INHIBITEURS DE KINASES DEPENDANTES DE CYCLES CELLULAIRES
(30) 28.03.00 GB 0007371
(45) 31.08.05

---

(11) 1 272 505
(51) A 61 P 5/30 C 07 J 1/00
A 61 K 31/565 C 07 J 41/00

(21) + (22) 01940331.0 12.04.01
(73) >SCHERING A.G.
Müllerstrasse 178
DE-13353 Berlin(DE);
(54) DERIVES DE 11BETA-PENTYLE- ET 11BETA-HEXYL-ESTRA-1,3,5(10)-TRIENE SUBSTITUES EN POSITION 8BETA-TRADUCTION-8BETA-SUBSTITUIERTE-11BETA-PENTYL-UND 11BETA-HEXYL-ESTRA-1,3,5(10)-TRIENDERIVATE
(30) 12.04.00 DE 10019167 26.05.00 US 207370 P
(45) 24.08.05

---

(11) 1 280 527
(51) A 61 P 35/00 A 61 K 45/06
A 61 K 31/4025 A 61 K 31/4155
A 61 K 31/4178
(21) + (22) 01933856.5 19.04.01
(73) >PHARMACIA ITALIA S.P.A.
Via Robert Koch 1.2
IT-20152 Milano(IT);
(54) UTILISATION DE DERIVES D'ACRYLOYLE DISTAMYCINE SUBSTITUES DANS LE TRAITEMENT DE TUMEURS ASSOCIEES A DES NIVEAUX ELEVES DE GLUTATHIONE
(30) 08.05.00 GB 0011059
(45) 03.08.05

---

(11) 1 280 757
(51) A 61 P 11/00 C 07 C 69/82
C 07 C 63/64 C 07 C 65/26
C 07 C 65/28 C 07 C 69/94
C 07 D 311/00 C 07 D 263/00
C 07 D 215/12 A 61 K 31/19
A 61 K 31/235
(21) + (22) 01947234.9 23.04.01
(73) F. >HOFFMANN-LA ROCHE A.G.
Grenzacherstrasse 124
CH-4070 Basel(CH);
(54) NOUVEAUX RETINOIDES SELECTIFS GAMMA
(30) 02.05.00 EP 00109346
(45) 17.08.05

---

(11) 1 280 779
(51) A 61 P 25/00 A 61 P 3/10
C 07 D 233/56 A 61 K 31/4164
(21) + (22) 01931766.8 07.05.01
(73) >ORION CORP.
Orionintie 1
02200 Espoo(FI);
(54) INDANYLIMIDAZOLES POLYCYCLIQUES A ACTIVITE ALPHA2 ADRENERGIQUE
(30) 08.05.00 FI 20001065
(45) 24.08.05

---

(11) 1 282 418
(51) A 61 P 5/34 A 61 K 31/415
(21) + (22) 01939143.2 19.05.01
(73) APPLIED RESEARCH SYSTEMS >ARS HOLDING N.V.
Pietermaai 15
Curacao(AN);
(54) COMPOSES ACTIFS SUR LE PLAN PHARMACEUTIQUES ET PROCEDES D'UTILISATION
(30) 19.05.00 US 205814 P
(45) 17.08.05

---

(11) 1 282 438
(51) A 61 P 7/04 A 61 K 38/36
(21) + (22) 01931458.2 10.05.01
(73) >NOVO NORDISK HEALTH CARE A.G.
Andreasstrasse 15
CH-8050 Zürich(CH);
(54) UTILIASATION D'UNE COMPOSITION PHARMACEUTIQUE COMPRENANT UN FACTEUR VIIA ET UN FACTEUR XIII
(30) 10.05.00 DK 200000778 10.05.00 DK 200000771
06.06.00 DK 200000871
(45) 03.08.05

---

(11) 1 283 708
(51) A 61 P 17/02 A 61 K 31/155
(21) + (22) 01938318.1 23.05.01
(73) CENTRE NATIONAL DE LA RECHERCHE SCIENTIFIQUE->CNRS
3 rue Michel-Ange
FR-75794 Paris Cedex 16(FR);
(54) UTILISATION DE DERIVES DE BIGUANIDE POUR FABRIQUER UN MEDICAMENT AYANT UN EFFET CICATRISANT
(30) 26.05.00 FR 0006798
(45) 03.08.05

---

(11) 1 284 722
(51) A 61 P 37/08 A 61 K 31/166
(21) + (22) 01927346.5 25.04.01
(73) >ALCON INC.
Bosch 69
CH-6331 Hunenberg(CH);
(54) COMPOSITIONS CONTENANT UN DERIVE DE DISULFURE DE BENZAMIDE, UTILES DANS LE TRAITEMENT DE MALADIES ALLERGIQUES
(30) 19.05.00 US 206083 P
(45) 24.08.05

---

(11) 1 287 017
(51) A 61 P 5/30 A 61 P 35/00
C 07 J 41/00 A 61 K 31/57
C 07 J 9/00 C 07 J 13/00
C 07 J 51/00 A 61 K 31/575
(21) + (22) 01928120.3 11.05.01
(73) >RESEARCH INSTITUTE FOR MEDICINE AND CHEMISTRY INC.
49 Amherst Street
Cambridge Massachusetts 02142(US);
(54) DERIVES PREGNA-1, 3, 5 (10) -TRIENE ET CHOLA-1, 3, 5 (10)-TRIENE 2-SUBSTITUES ET LEUR ACTIVITE BIOLOGIQUE
(30) 11.05.00 US 203462 P
(45) 03.08.05

---

(11) 1 289 520
(51) A 61 P 25/24 A 61 K 31/341
(21) + (22) 01943711.0 06.06.01
(73) >RICHTER GEDEON VEGYESZETI GYAR R.T.
Gyömröi ut 19-21
1103 Budapest X(HU);
(54) COMPOSITIONS PHARMACEUTIQUE POUR LE TRAITEMENT DE LA DEPRESSION OU DES SYMPTOMES DE LA DEPRESSION
(30) 06.06.00 HU 0002154 P
(45) 17.08.05

---

(11) 1 292 317
(51) A 61 P 9/02 A 61 P 9/12
A 61 K 35/23
(21) + (22) 01945182.2 22.05.01
(73) ANGION G.M.B.H. & CO. KG
Lieneschweg 50
49076 Osnabrück(DE);
(54) EXTRAITS DE LA SUBSTANCE MEDULLAIRE RENALE AYANT UNE ACTIVITE D'ABAISSEMENT OU D'ELEVATION DE LA PRESSION SANGUINE-TRADUCTION-BLUTDRUCKSENKENDE UND BLUTDRUCKERHÖHENDE AKTIVITÄTEN AUS DEM NIERENMARK
(30) 26.05.00 EP 00111350 21.11.00 DE 10057913
(45) 10.08.05

---

(11) 1 294 372
(51) A 61 P 1/12 A 61 K 31/223
A 61 K 9/16
(21) + (22) 01969310.0 22.06.01
(73) >BIOPROJET
30 rue des Francs-Bourgeois
FR-75003 Paris(FR);
(54) FORMULATION PULVERENTE SECHE CONTENANT DU RACECADOTRIL
(30) 23.06.00 EP 00401799
(45) 17.08.05

---

(11) 1 301 207
(51) A 61 P 31/04 A 61 K 45/06
(21) + (22) 01952176.4 21.06.01
(73) >PHARMACIA & UPJOHN CY LLC
301 Henrietta Street
Kalamazoo MI 49001(US);
(54) COMPOSITIONS POUR LE TRAITEMENT DES INFECTIONS BACTERIENNES, CONTENANTS UN COMPOSE D'OXAZOLIDINONE, SULBACTAM ET UN AMPICILLINE
(30) 30.06.00 US 215418 P 15.09.00 US 232773 P
28.03.01 US 279306 P
(45) 10.08.05

---

(11) 1 311 256
(51) A 61 P 29/02 A 61 K 31/185
A 61 K 31/16
(21) + (22) 01968030.5 17.08.01
(73) >TEVA PHARMACEUTICAL INDUSTRIES LTD
5 Basel Street P.O. Box 3190
49131 Petah Tiqva ( );
>YISSUM RESEARCH DEVELOPMENT CY OF THE HEBREW UNIVERSITY OF JERUSALEM
36 Jabotinsky Street
Jerusalem 91042(IL)
(54) UTILISATION DE DERIVES D'AMIDES D'ACIDE VALPROIQUE ET D'AMIDES D'ACIDE 2-VALPROENIQUE POUR LE TRAITEMENT OU LA PREVENTION DE LA DOULEUR ET/OU DES CEPHALEES
(30) 17.08.00 US 225973 P 17.08.00 US 225977 P
(45) 17.08.05

---

(11) 1 315 496
(51) A 61 P 19/00 A 61 P 17/06
A 61 P 1/00 A 61 P 11/08
A 61 P 11/06 A 61 K 31/49
(21) + (22) 01963202.5 31.08.01
(73) >ARAKIS LTD
Chesterford Research Park Little Chesterford
Saffron Walden Essex CB10 1KL(GB);
(54) TRAITEMENT DE TROUBLES INFLAMMATOIRES
(30) 05.09.00 GB 0021776
(45) 17.08.05

(11) 1 330 455
(51) A 61 P 11/00 A 61 K 31/40
C 07 D 471/04
(21) + (22) 01988718.1 25.10.01
(73) >eLBION A.G.
Meissner Strasse 191
DE-01445 Radebeul(DE);
(54) NOUVEAUX 7-AZAINDOLES, LEUR UTILISATION EN TANT QU'INHIBITEURS DE LA PHOSPHODIESTERASE 4 ET LEUR PROCEDE DE PRODUCTION-TRADUCTION-NEUE 7-AZAINDOLE, DEREN VERWENDUNG ALS INHIBITOREN DER PHOSPHODIESTERASE 4 UND VERFAHREN ZU DEREN HERSTELLUNG
(30) 27.10.00 DE 10053275 30.10.00 US 244342 P
(45) 03.08.05

---

(11) 1 339 679
(51) A 61 P 43/00 C 07 D 209/12
A 61 K 31/404
(21) + (22) 01997476.5 21.11.01
(73) >SANOFI-AVENTIS
174 Avenue de France
FR-75013 Paris(FR);
(54) DERIVES DE 3-AROYLINDOLE ET LEUR UTILISATION EN TANT QU'AGONISTES DES RECEPTEURS CB2
(30) 22.11.00 FR 0015158
(45) 10.08.05

---

(11) 1 341 788
(51) A 61 P 31/12 C 07 D 471/04
A 61 K 31/437 // // (C07D471
/ 04 , 231:00) , C 0 7D221:00
(21) + (22) 01987095.5 26.11.01
(73) >GLAXO GROUP LTD
Glaxo Wellcome House Berkeley Avenue
Greenford Middlesex UB6 ONN(GB);
(54) PYRAZOLOPYRIDINES
(30) 15.12.00 US 255763 P 08.03.01 US 274284 P
27.08.01 US 315089 P
(45) 10.08.05

---

(11) 1 343 789
(51) A 61 P 35/00 C 07 D 491/04
C 07 D 471/04 C 07 D 209/80
C 07 D 209/86 A 61 K 31/404
(21) + (22) 01983768.1 16.10.01
(73) >SIGMA-TAU INDUSTRIE FARMACEUTICHE RIUNITE S.P.A.
Viale Shakespeare 47
IT-00144 Roma(IT);
(54) DERIVES TRICYCLIQUES DE L'INDOLE A ACTIVITE ANTI-ANGIOGENIQUE
(30) 03.11.00 IT RM20000570
(45) 24.08.05

---

(11) 1 354 597
(51) A 61 P 9/10 A 61 K 38/18
A 61 K 38/25 A 61 K 38/08
(21) + (22) 01272599.0 17.12.01
(73) CENTRO DE INGENIERIA GENETICA Y BIOTECNOLOGIA >CIGB
Avenida 31 entre 158 y 190 Cubanacan Playa
Ciudad de la Habana 10600(CU);
(54) FARMACEUTISCHE COMBINATIE VOOR DE BEHANDELING VAN WEEFSELSCHADE TENGEVOLGE VAN EEN ARTERIEEL IRRIGATIEDEFECT
(30) 03.01.01 CU 501
(45) 17.08.05

---

(11) 1 358 168
(51) A 61 P 35/00 C 07 D 275/06
C 07 D 209/92 A 61 K 31/403
A 61 K 31/428
(21) + (22) 02714107.6 24.01.02
(73) F. >HOFFMANN-LA ROCHE A.G.
Grenzacherstrasse 124
CH-4070 Basel(CH);
(54) DERIVES DE SULTAMES ET DE LACTAMES TRICYCLIQUES, UTILISATION DE CES DERNIERS EN TANT QU'INHIBITEURS DE L'HISTONE DEACETYLASE
(30) 27.01.01 EP 01101873
(45) 10.08.05

---

(11) 1 366 038
(51) A 61 P 43/00 C 07 D 401/06
C 07 D 409/14 C 07 D 401/14
A 61 K 31/404
(21) + (22) 02704891.7 25.02.02
(73) S.A. >AVENTIS PHARMA
20 avenue Raymond Aron
FR-92160 Antony(FR);
(54) OXINDOLES INHIBITEURS DE CDK-1 ET LEUR APPLICATION EN THERAPEUTIQUE
(30) 27.02.01 FR 0102624
(45) 31.08.05

---

(11) 1 368 052
(51) A 61 P 17/02 A 61 K 38/08
(21) + (22) 02761890.9 21.02.02
(73) >DERMATOOLS BIOTECH G.M.B.H.
Petersenstrasse 22
DE-64287 Darmstadt(DE);
(54) AGENTS INHIBANT L'APOPTOSE DANS DES CELLULES PARTICIPANT A LA CICATRISATION-TRADUCTION-MITTEL, DIE DIE APOPTOSE BEI AN DER WUNDHEILUNG BETEILIGTEN ZELLEN INHIBIEREN
(30) 26.02.01 DE 10109136
(45) 10.08.05

---

(11) 1 372 624
(51) A 61 P 29/00 A 61 P 13/10
A 61 P 11/14 A 61 P 1/12
A 61 P 25/24 A 61 P 25/00
A 61 K 31/135 A 61 K 9/22
A 61 K 9/52
(21) + (22) 02722102.7 20.02.02
(73) >GRUNENTHAL G.M.B.H.
Zieglerstrasse 6
DE-52078 Aachen(DE);
(54) MEDICAMENT A BASE DE TRAMADOL-TRADUCTION-ARZNEIMITTEL AUF BASIS VON TRAMADOL
(30) 21.02.01 DE 10108122
(45) 24.08.05

---

(11) 1 392 288
(51) A 61 P 3/00 A 61 K 31/381
A 61 K 31/137 A 61 K 31/40
(21) + (22) 02774028.1 27.05.02
(73) ESPARMA G.M.B.H.
Lange Göhren 3
39171 Osterweddingen (DE);
IMTM G.M.B.H.
Leipziger Str. 44
39104 Magedeburg(DE)
(54) MEDICAMENT CONTENANT UN EFFECTEUR DU METABOLISME DU GLUTATHION (AMBROXOL) AVEC UN ACIDE ALPHA-LIPOIQUE POUR TRAITER LE DIABETE
SUCRE-TRADUCTION-ARZNEIMITTEL ENTHALTEND EINEN EFFEKTOR DES GLUTATHIONMETABOLISMUS (AMBROXOL) ZUSAMMEN MIT ALPHA-LIPONSÄURE IM RAHMEN DER BEHANDLUNG DES DIABETES MELLITUS
(30) 28.05.01 DE 10125882
(45) 31.08.05

---

(11) 1 392 307
(51) A 61 P 27/00 A 61 P 29/00
C 07 D 471/08 A 61 K 31/495 //
// (C07D471 / 08 , 223:00)
, C 0 7D221:00
(21) + (22) 02722625.7 26.04.02
(73) >PFIZER PRODUCTS INC.
Eastern Point Road Groton
Connecticut 06340(US);
(54) SELS DE TARTRATE DE 5,8,14-TRIAZATETRACYCLO 10.3.1.02,11.04,9]-HEXADECA-2(11),3,5,7,9-PENTAENE
(30) 14.05.01 US 290861 P
(45) 24.08.05

---

(11) 1 392 347
(51) A 61 P 25/28 C 07 K 7/06
C 07 K 7/08 A 61 K 38/08
A 61 K 38/16
(21) + (22) 02729699.5 16.05.02
(73) >NYMOX CORP.
9900 Boulevard Cavendish Nr. 306
Saint-Laurent Quebec H4M 2V2(CA);
(54) PREVENIR DE LA MORT CELLULAIRE A L'AIDE DE SEGMENTS DE NTP
(30) 16.05.01 US 290971 P
(45) 03.08.05

---

(11) 1 392 674
(51) A 61 P 3/10 C 07 D 333/16
C 07 D 333/18 C 07 D 307/42
C 07 D 405/04 C 07 D 409/04
A 61 K 31/381
(21) + (22) 02722506.9 09.05.02
(73) >SMITHKLINE BEECHAM CORP.
One Franklin Plaza P.O. Box 7929
Philadelphia Pennsylvania 19101(US);
(54) DERIVES DE FURANE ET DE THIOPHENE ACTIVANT DES RECEPTEURS HUMAINS ACTIVES PAR DES PROLIFERATEURS DE PEROXISOME (PPAR)
(30) 11.05.01 GB 0111523
(45) 10.08.05

---

(11) 1 392 714
(51) A 61 P 9/10 C 07 J 9/00
A 61 K 31/575
(21) + (22) 02750526.2 21.02.02
(73) >INTERCEPT PHARMACEUTICALS INC.
421 Hudson Street Suite 212

New York NY 10014(US);
(54) STEROIDES COMME AGONISTES DE FXR
(30) 12.03.01 US 274959 P
(45) 31.08.05

---

(11) 1 399 446
(51) A 61 P 17/06 A 61 P 25/28
A 61 P 43/00 A 61 P 35/00
A 61 P 35/02 A 61 K 31/52
C 07 D 473/16
(21) + (22) 02738404.9 27.06.02
(73) >CYCLACEL LTD
6-8 Underwood Street
London N1 7JQ (GB);
>CANCER RESEARCH TECHNOLOGY LTD
Sardinia House Sardinia Street
London WC2A 3NL(GB)
(54) DERIVES DE PURINE 2,6,9-SUBSTITUES ET LEUR UTILISATION DANS LE TRAITEMENT DE MALADIES PROLIFERANTES
(30) 27.06.01 GB 0115713 21.08.01 GB 0120333
(45) 03.08.05

---

(11) 1 401 407
(51) A 61 P 17/02 A 61 P 31/00
A 61 K 9/70 A 61 K 33/30
A 61 K 33/34 A 61 K 33/04
A 61 K 33/26 A 61 L 15/44
(21) + (22) 02735448.9 11.06.02
(73) >VIVOXID OY
Tykistökatu 4 A
20520 Turku(FI);
(54) MATIERE CELLULOSIQUE POREUSE DE TYPE ABSORBANTE DESTINEE AU TRAITEMENT DE PLAIES
(30) 12.06.01 FI 20011232 12.06.01 US 297269 P
(45) 31.08.05

---

(11) 1 401 841
(51) A 61 P 29/02 C 07 D 498/10
A 61 K 31/438
(21) + (22) 02735422.4 21.06.02
(73) >GRUNENTHAL G.M.B.H.
Zieglerstrasse 6
DE-52078 Aachen(DE);
(54) DERIVES DE 1-OXA-2,8-DIAZASPIRO 4,5]DEC-2-ENE SERVANT D'ANTALGIQUES-TRADUCTION-SUBSTITUIERTE 1-OXA-2,8-DIAZA-SPIRO[4,5]DEC-2-EN-DERIVATE ALS ARZNEIMITTEL GEGEN SCHMERZ
(30) 25.06.01 DE 10130020
(45) 24.08.05

---

(11) 1 407 677
(51) A 61 P 19/10 A 23 L 1/0562
A 23 L 1/305 A 23 J 3/34
A 23 J 3/06 A 61 K 38/01
A 23 L 1/302 A 23 L 1/303
C 07 K 14/46
(21) + (22) 03027512.7 03.05.02
(73) >BIOPROGRESS S.P.A.
Via Aurelia 58
I-00165 Rome(IT);
(54) Compositions contenant de la gélatine de poisson partiellement hydrolysée et leur utilisation
(30) 02.07.01 IT RM20010380
(45) 31.08.05

---

(11) 1 434 570
(51) A 61 P 13/08 A 61 K 9/22
A 61 K 9/52 A 61 K 31/517
(21) + (22) 02775048.8 30.09.02
(73) >PFIZER INC.
235 East 42nd Street
New York N.Y. 10017(US);
(54) FORMULATIONS PHARMACEUTIQUES DESTINEES A LA LIBERATION CONTROLEE DE 4-AMINO-6,7-DIMETHOXY-2-(5-METHANESULFONAMIDO-1,2,3,4-TETRAHYDROISOQUINOL-2-YL)-5-(2-PYRIDYL) QUINAZOLINE
(30) 11.10.01 GB 0124455
(45) 31.08.05

---

(11) 1 438 307
(51) A 61 P 25/00 C 07 D 401/04
C 07 D 421/04 C 07 D 409/04
A 61 K 31/4535
(21) + (22) 02785280.5 23.10.02
(73) >BIOFRONTERA PHARMACEUTICALS G.M.B.H.
Hemmelrather Weg 201
DE-51377 Leverkusen(DE);
(54) DERIVES DE 4-(THIO- OU SELENOXANTHENE-9-YLIDENE)-PIPERIDINE OU ACRIDINE ET LEUR UTILISATION COMME ANTAGONISTES SELECTIFS DU RECEPTEUR DE 5-HT2B
(30) 25.10.01 EP 01125527
(45) 03.08.05

---

(11) 1 458 713
(51) A 61 P 35/00 C 07 D 403/14
A 61 K 31/404 A 61 K 31/4166
A 61 K 31/437 // // (C07D403/14 , 241:00, 20 9 :00), C07 D2 0 7:00
(21) + (22) 02796035.0 20.12.02
(73) >THERAVANCE INC.
901 Gateway Boulevard
South San Francisco CA 94080(US);
(54) DERIVES D'INDOLINONE UTILISES COMME INHIBITEURS DE LA PROTEINE KINASE
(30) 27.12.01 US 343746 P 27.12.01 US 343813 P
(45) 24.08.05

---

(11) 1 468 003
(51) A 61 P 9/00 C 07 F 9/30
C 07 F 9/572 C 07 F 9/32
A 61 K 31/675
(21) + (22) 03717341.6 16.01.03
(73) COMMISSARIAT A L'ENERGIE ATOMIQUE
31/33 Rue de la Fédération
75752 Paris(FR);
(54) DERIVES DE PSEUDO-PEPTIDES PHOSPHINIQUES
(30) 18.01.02 FR 0200599
(45) 24.08.05

---

(11) 1 468 679
(51) A 61 P 25/04 A 61 K 31/135
A 61 K 9/16 A 61 K 9/20
(21) + (22) 04014719.1 29.04.94
(73) S.A. >EURO-CELTIQUE
122 Boulevard de la Pétrusse
LU-2330 Luxembourg(LU);
(54) FORMULERING MET GECONTROLEERDE AFGIFTE BEVATTENDE TRAMADOL
(30) 10.05.93 DE 4315525 23.11.93 GB 9324045
09.03.94 GB 9404544 14.03.94 GB 9404928
(45) 31.08.05

---

(11) 1 471 919
(51) A 61 P 11/06 A 61 P 5/46
A 61 K 31/58 A 61 K 31/575
A 61 K 31/46
(21) + (22) 03706683.4 04.02.03
(73) >GLAXO GROUP LTD
Glaxo Wellcome House Berkeley Avenue
Greenford Middlesex UB6 0NN(GB);
(54) COMPOSITIONS PHARMACEUTIQUES COMPRENANT 17ALPHA-FURANYLESTERS DE 17BETA-CARBOTHIOATE ANDROSTANES AVEC UN ANTAGONISTE DES RECEPTEURS MUSCARINIQUES
(30) 05.02.02 GB 0202635
(45) 10.08.05

---

(11) 1 485 385
(51) A 61 P 31/12 C 07 D 487/04
A 61 K 31/519 A 61 K 31/53 // // (C07D487 / 04 , 239:00) , C 0 7D231:00 , (C 0 7D487/04 , 2 5 1:00), C 0 7D 2 31:00
(21) + (22) 03713672.8 24.02.03
(73) >SMITHKLINE BEECHAM CORP.
One Franklin Plaza
Philadelphia PA 19101(US);
(54) PYRAZOLOPYRIMIDINE, DERIVES DE PYRAZOLOTRIAZINE ET COMPOSITIONS PHARMACEUTIQUES CONTENANT LESDITS DERIVES
(30) 07.03.02 US 362298 P
(45) 17.08.05

---

(11) 1 497 289
(51) A 61 P 11/06 C 07 D 451/10
A 61 K 31/46
(21) + (22) 03746158.9 09.04.03
(73) >BOEHRINGER INGELHEIM PHARMA G.M.B.H. & CO. K.G.
Binger Strasse 173
DE-55216 Ingelheim am Rhein(DE);
(54) MEDICAMENT CONTENANT DES BETAMIMETIQUES ET UN NOUVEL ANTICHOLINERGIQUE-TRADUCTION-ARZNEIMITTEL ENTHALTEND BETAMIMETIKA UND EIN NEUES ANTICHOLINERGIKUM
(30) 12.04.02 DE 10216428 03.12.02 DE 10256317
(45) 24.08.05

---

(11) 1 504 019
(51) A 61 P 35/00 C 07 J 9/00
C 07 J 75/00 A 61 K 31/575
(21) + (22) 03735368.7 08.05.03
(73) >ICE S.R.L.
Via Sicilia 8/10
IT-42100 Reggio Emilia(IT);
(54) COMPLEXES DE PLATINE PRESENTANT UNE ACTIVITE ANTITUMORALE
(30) 10.05.02 IT MI20020993
(45) 24.08.05

---

(11) 1 194 666

(51) A 62 B 35/04 E 04 G 21/32
(21) + (22) 00938930.5 15.06.00
(73) >LATCHWAYS P.L.C.
Hopton Park
Devizes Wiltshire SN10 2JP(GB);
(54) DISPOSITIF D'ABSORPTION D'ENERGIE A PROFIL BAS
(30) 21.06.99 GB 9914383
(45) 10.08.05

---

(11) 1 326 682
(51) A 62 B 35/00
(21) + (22) 01969122.9 03.10.01
(73) MAMMUT TEC A.G.
Industriestrasse Birren
5703 Seon(CH);
(54) CEINTURES DE PROTECTION, NOTAMMENT CEINTURES DE PROTECTION PERSONNELLES ET CEINTURES DE RETENUE-TRADUCTION-SCHUTZAUSRÜSTUNGSGURTE, INSBESONDERE PERSÖNLICHE SCHUTZAUSRÜSTUNGSGURTE UND KLETTERGURTE
(30) 06.10.00 CH 197000
(45) 03.08.05

---

(11) 1 360 431
(51) A 62 B 35/04 B 60 R 22/28
A 63 B 29/02 D 03 D 1/00
F 16 F 7/12
(21) + (22) 02716021.7 04.02.02
(73) MAMMUT TEC A.G.
Industriestrasse Birren
5703 Seon(CH);
(54) RALENTISSEUR DE CHUTE-TRADUCTION-FALLDÄMPFER
(30) 07.02.01 CH 217012001
(45) 03.08.05

---

(11) 1 406 701
(51) A 62 B 27/00 G 09 B 23/28
A 61 B 5/00 A 61 M 15/00
A 61 M 16/00 G 01 F 1/00
G 01 F 3/00 G 01 F 7/00
G 01 F 11/00 G 01 F 13/00
A 61 M 5/172
(21) + (22) 02748820.4 26.06.02
(73) BOEHRINGER INGELHEIM PHARMA G.M.B.H. & CO.KG
Binger Strasse 173
55216 Ingelheim am Rhein(DE);
(54) UNITE DE COMMANDE POUR REGULATION DE FLUX-TRADUCTION-STEUEREINHEIT ZUR FLUSSREGULIERUNG
(30) 02.07.01 DE 10131516
(45) 31.08.05

---

(11) 1 471 975
(51) A 62 B 7/14 A 62 B 15/00
(21) + (22) 03717374.7 05.02.03
(73) COMMISSARIAT A L'ENERGIE ATOMIQUE
31-33 rue de la Fédération
75752 Paris Cédex 15 (FR);
CIE GENERALE DES MATIERES NUCLEAIRES
2 rue Paul Dautier
78140 Velizy Villacoublay(FR)
(54) PROCEDE ET INSTALLATION DE PRODUCTION D AIR RESPIRABLE
(30) 07.02.02 FR 0201485
(45) 24.08.05

---

(11) 1 029 559
(51) A 62 C 2/24 A 62 C 2/20
(21) + (22) 00400434.7 16.02.00
(73) STRULIK, WILHELM PAUL
Domaine de Cochepie
89500 Villeneuve-sur-Yonne(FR);
(54) Système de déclenchement à élément fusible
(30) 17.02.99 FR 9901912
(45) 31.08.05

---

(11) 1 112 110
(51) A 62 C 37/16
(21) + (22) 00951606.3 19.06.00
(73) >EUROFEU
La Motte - Le Mesnil Thomas
FR-28550 Senonches(FR);
(54) DISPOSITIF D'OUVERTURE AUTOMATIQUE D'UN ORGANE DE SECURITE, EN RESPONSE A UNE ELEVATION DE TEMPERATURE
(30) 17.06.99 FR 9907679
(45) 31.08.05

---

(11) 1 213 038
(51) A 62 C 31/24 B 05 B 1/30
(21) + (22) 01403098.5 03.12.01
(73) ST MIHIEL S.A.
2 rue de la Marsoupe
F-55300 St. Mihiel(FR);
(54) Lance à incendie comportant un dispositif de sécurité pour l'empêcher de se déplacer sous l'action de l'eau assurant son alimentation
(30) 08.12.00 FR 0015961
(45) 17.08.05

---

(11) 1 253 077
(51) A 62 C 3/06 B 64 D 37/32
(21) + (22) 02290892.5 10.04.02
(73) L'AIR LIQUIDE, S.A. A DIRECTOIRE ET CONSEIL DE SURVEILLANCE POUR L'ETUDE ET L'EXPLOITATION DES Procédés Georges Claude 75 Quai d'Orsay
75321 Paris Cedex 07(FR);
(54) Procédé et dispositif d'inertage d'un réservoir de carburant d'aéronef
(30) 26.04.01 FR 0105631
(45) 24.08.05

---

(11) 1 063 207
(51) A 62 D 3/00 C 04 B 28/14
C 04 B 28/16 C 04 B 18/04
(21) + (22) 00401780.2 22.06.00
(73) INERTEC
132 rue des Trois Fontanot Immeuble Odyssée
Défense
92000 Nanterre(FR);
(54) Liant pour la stabilisation des déchets arséniés
(30) 25.06.99 FR 9908140
(45) 24.08.05

---

(11) 0 884 071
(51) A 63 B 21/055
(21) + (22) 98110122.3 03.06.98
(73) >KRIBBEN TONI
Louisenstrasse 29
DE-50374 Erftstadt(DE);
(54) Appareil de gymnastique-TRADUCTION-Gymnastikgerät
(30) 13.06.97 DE 29710221 U 29.07.97 DE 29713435 U
(45) 24.08.05

---

(11) 1 360 431
(51) A 63 B 29/02 D 03 D 1/00
F 16 F 7/12 A 62 B 35/04
B 60 R 22/28
(21) + (22) 02716021.7 04.02.02
(73) MAMMUT TEC A.G.
Industriestrasse Birren
5703 Seon(CH);
(54) RALENTISSEUR DE CHUTE-TRADUCTION-FALLDÄMPFER
(30) 07.02.01 CH 217012001
(45) 03.08.05

---

(11) 1 194 194
(51) A 63 C 19/10 E 01 C 13/10
(21) + (22) 00944113.0 21.06.00
(73) >CREEK-SURFING ENTERPRISE INVESTMENT HOLDING LTD CY
Csaky u.3
6000 Kecskemét( );
(54) PENTE DE GLISSAGE ET DISPOSITIF DE GLISSAGE POUR OBJETS OU PERSONNES
(30) 21.06.99 HU 9902073
(45) 10.08.05

---

(11) 1 235 620
(51) A 63 C 17/26
(21) + (22) 00990684.3 08.12.00
(73) BUCKENMAIER, HEINZ
Oskar-Coester-Weg 9
81479 München (DE);
HOLZHOFER, BERNHARD
Bahnhofstrasse 1
82041 Deisenhofen(DE)
(54) DISPOSITIF DE ROULEMENT-TRADUCTION-ROLLVORRICHTUNG
(30) 09.12.99 DE 29921644 U 17.05.00 DE 20008885 U
(45) 31.08.05

---

(11) 1 492 598
(51) A 63 C 9/20
(21) + (22) 03745686.0 04.04.03
(73) FISCHER -G. M.B.H.
Fischerstrasse 8
4910 Ried im Innkreis(AT);
(54) FIXATION DE SKI, NOTAMMENT DE SKI DE FOND-TRADUCTION-SKIBINDUNG, INSBESONDERE FÜR DEN LANGLAUF
(30) 11.04.02 AT 5602002
(45) 31.08.05

---

(11) 0 968 034
(51) A 63 G 21/04 B 62 B 15/00
(21) + (22) 99907233.3 06.01.99
(73) JOSEF WIEGAND G.M.B.H. FREIZEITANLAGEN
Landstrasse 12
36169 Rasdorf(DE);
(54) EQUIPEMENT SPORTIF DE LOISIRS-TRADUCTION-FREIZEITSPORTANLAGE
(30) 09.01.98 DE 29800205 U
(45) 31.08.05

---

(11) 1 044 709
(51) A 63 H 27/18 A 63 H 27/133
(21) + (22) 00105274.5 14.03.00
(73) STREICH, ULI
Seewiese 7
97782 Gräfendorf(DE);
(54) Modèle réduit
d'hélicoptère-TRADUCTION-Modellhubschrauber
(30) 15.04.99 DE 29906737 U
(45) 17.08.05

****
****

SECTION B : TECHNIQUES INDUSTRIELLES DIVERSES - TRANSPORTS
SECTIE B : DIVERSE INDUSTRIELE TECHNIEKEN - TRANSPORT

****
****

(11) 0 948 983
(51) B 01 D 3/14 F 25 J 3/04
(21) + (22) 99302682.2 06.04.99
(73) >AIR PRODUCTS AND CHEMICALS INC.
7201 Hamilton Boulevard
Allentown PA 18195-1501(US);
(54) Procédé et appareil de distillation pour la
séparation de plusieurs constituants
(30) 08.04.98 US 57211
(45) 03.08.05

---

(11) 1 010 452
(51) B 01 D 53/26
(21) + (22) 98204242.6 14.12.98
(73) >ATLAS COPCO AIRPOWER N.V.
Boomsesteenweg 957
BE-2610 Wilrijk(BE);
(54) WERKWIJZE VOOR HET DROGEN VAN EEN GAS
(45) 10.08.05

---

(11) 1 039 961
(51) B 01 D 50/00 A 61 B 18/00
(21) + (22) 98963767.3 23.11.98
(73) >JLJ MEDICAL DEVICES INTERNATIONAL LLC
Suite 212 6504 Walker Street
St. Louis Park MN 55426(US);
(54) SYSTEME D'EVACUATION DE FUMEE
(30) 21.11.97 US 66331 P 23.03.98 US 46265
(45) 31.08.05

---

(11) 1 075 453
(51) B 01 D 61/16 B 01 D 65/08
C 02 F 1/48
(21) + (22) 99911544.7 30.03.99
(73) >LEDOUX DENIS-MICHEL
62 Fontenay
Lorraine Quebec J6Z 1R7(CA);
(54) PROCEDE ET DISPOSITIF DE POLARISATION MOLECULAIRE
DANS L'EAU
(30) 31.03.98 US 80207 P
(45) 17.08.05

---

(11) 1 086 738
(51) B 01 D 53/77 B 09 B 3/00
B 01 D 53/50 F 23 J 15/00
F 23 J 15/04
(21) + (22) 00902937.2 10.02.00
(73) >FUKUTANI YASUO
252-7 Iba Notogawa-cho Kanzaki-gun
Shiga 521-1235(JP);
(54) AGENT DE PURIFICATION DE FUMEES OU DE CENDRES
D'INCINERATION, ET PROCEDE DE PURIFICATION METTANT
EN OEUVRE CET AGENT
(30) 18.02.99 JP 3992999 14.06.99 JP 16650699
(45) 24.08.05

---

(11) 1 099 463
(51) B 01 D 53/00 B 01 D 53/047
G 10 K 11/16 B 01 D 171/10
B 01 D 171/20 B 01 D 53/04
E 04 B 1/82
(21) + (22) 00403096.1 08.11.00
(73) L'AIR LIQUIDE, S.A. A DIRECTOIRE ET CONSEIL DE
SURVEILLANCE POUR L'ETUDE ET L'EXPLOITATION DES
PROCEDES GEORGES CLAUDE
75 Quai d'Orsay
75321 Paris Cedex 07(FR);
(54) Installation de traitement d'air munie de moyens
d'atténuation du bruit
(30) 10.11.99 FR 9914176
(45) 03.08.05

---

(11) 1 128 893
(51) B 01 D 53/047 B 01 D 53/14
C 01 B 3/50

(21) + (22) 99971735.8 10.11.99
(73) >FLUOR CORP.
One Enterprise Drive
Aliso Viejo CA 92656-2606(US);
(54) TERUGWINNING VAN CO2 EN H2 UIT PSA-AFGAS IN EEN
H2-FABRIEK
(30) 10.11.98 US 107992 P
(45) 03.08.05

---

(11) 1 138 370
(51) B 01 D 61/14 B 01 D 61/18
B 01 D 61/20 C 25 D 13/24
(21) + (22) 01105095.2 02.03.01
(73) ATECH INNOVATIONS G.M.B.H.
Am Wiesenbusch 26
45966 Gladbeck(DE);
(54) Dispositif de filtration pour la micro- et/ou
l'ultrafiltration-TRADUCTION-Filtervorrichtung für
die Mikro- und/oder Ultrafiltration
(30) 31.03.00 DE 10016006 11.05.00 DE 10022917
(45) 10.08.05

---

(11) 1 154 130
(51) B 01 D 53/94 F 01 N 3/08
(21) + (22) 01109983.5 25.04.01
(73) UMICORE A.G. & CO. KG
Rodenbacher Chaussee 4
63457 Hanau-Wolfgang(DE);
(54) Procédé pour la séparation d'oxydes d'azote et de
particules de suie d'un gaz d'échappement pauvre de
moteur à combustion-TRADUCTION-Verfahren zur
Entfernung von Stickoxiden und Russpartikeln aus dem
mageren Abgas eines Verbrennungsmotors
(30) 12.05.00 DE 10023439
(45) 10.08.05

---

(11) 1 171 696
(51) B 01 D 46/46 F 01 N 3/18
(21) + (22) 01907862.5 21.02.01
(73) INSTITUT FRANCAIS DU >PETROLE
1 & 4 avenue du Bois Préau
FR-92852 Rueil-Malmaison Cedex(FR);
(54) CONTROLE DE LA COMBUSTION EN REGENERANT UN FILTRE DE
PARTICULES
(30) 22.02.00 FR 0002216
(45) 17.08.05

---

(11) 1 204 628
(51) B 01 D 3/14 C 07 C 51/573
C 07 C 63/16
(21) + (22) 00958412.9 10.08.00
(73) >BASF A.G.
DE-67056 Ludwigshafen(DE);
(54) PROCEDE POUR PRODUIRE DE L'ANHYDRIDE PHTALIQUE
CONFORME AUX SPECIFICATIONS-TRADUCTION-VERFAHREN ZUR
HERSTELLUNG VON SPEZIFIKATIONSGERECHTEM
PHTHALSÄUREANHYDRID
(30) 20.08.99 DE 19939629
(45) 17.08.05

---

(11) 1 230 973
(51) B 01 D 46/04 B 01 J 8/00
(21) + (22) 02003326.2 13.02.02
(73) >HUTTLIN G.M.B.H.
Daimlerstrasse 7
DE-79585 Steinen(DE);
(54) Dispositif pour le traitement de matière
particulaire-TRADUCTION-Vorrichtung zum Behandeln
von partikelförmigen Gut
(30) 13.02.01 DE 10107924
(45) 24.08.05

---

(11) 1 283 067
(51) B 01 D 39/20 F 01 N 3/022
B 01 D 46/00 F 01 N 3/28
(21) + (22) 02701661.7 01.03.02
(73) >NGK INSULATORS LTD
2-56 Suda-cho Mizuho-ku Nagoya-City
Aichi 467-8530(JP);
(54) FILTRE ALVEOLAIRE PERMETTANT DE PURIFIER LES GAZ
D'ECHAPPEMENT
(30) 16.03.01 JP 2001075580
(45) 31.08.05

---

(11) 1 310 287
(51) B 01 D 29/11 B 01 D 39/16
(21) + (22) 01650133.0 07.11.01
(73) >MORGAN H. WILLIAM JR.
100 Anchor Road Box 735 Michigan City
Indiana 46360(US);
(54) Procédé de fabrication de filtres
(45) 31.08.05

---

(11) 1 349 645
(51) B 01 D 71/02 A 61 M 1/14

A 61 M 1/16
(21) + (22) 01998392.3 17.11.01
(73) INTECH THURINGEN G.M.B.H.
Eisenacher Landstrasse 70
99880 Waltershausen(DE);
(54) MATIERE D'ADSORPTION ET/OU D'ABSORPTION SELECTIVE LIMITEE DE SUBSTANCES DU CORPS DANS LE SANG-TRADUCTION-WERKSTOFF ZUR BEGRENZTEN SELEKTIVEN ADSORPTION UND/ODER ABSORPTION VON KÖRPEREIGENEN SUBSTANZEN IM BLUT
(30) 29.11.00 DE 10059198
(45) 31.08.05

---

(11) 1 349 646
(51) B 01 D 71/02 A 61 M 1/14
A 61 M 1/16
(21) + (22) 01998393.1 17.11.01
(73) INTECH THURINGEN G.M.B.H.
Eisenacher Landstrasse 70
99880 Waltershausen(DE);
(54) MATIERE PERMETTANT D'ELIMINER DES SUBSTANCES ETRANGERES TOXIQUES PRESENTES DANS LE SANG-TRADUCTION-WERKSTOFF ZUR DETOXIKATION KÖRPERFREMDER, TOXISCH WIRKENDER SUBSTANZEN IM BLUT
(30) 29.11.00 DE 10059197
(45) 31.08.05

---

(11) 1 354 614
(51) B 01 D 21/24 B 01 D 17/02
(21) + (22) 02022051.3 02.10.02
(73) HYDROGRAV G.M.B.H.
Hospitalstr. 15
01097 Dresden(DE);
(54) Bassin de sédimentation-TRADUCTION-Absetzbecken
(30) 04.04.02 DE 10214963
(45) 24.08.05

---

(11) 1 390 117
(51) B 01 D 24/22
(21) + (22) 02726297.1 13.05.02
(73) >WEATHERFORD/LAMB INC.
515 Post Oak Blvd. Suite 600
Houston Texas 77027(US);
(54) GRILLE DE SUPPORTE DE LIT DE MILIEU
(30) 15.05.01 US 291003 P
(45) 10.08.05

---

(11) 1 438 121
(51) B 01 D 53/94 F 01 N 3/20
(21) + (22) 02772560.5 24.10.02
(73) >JOHNSON MATTHEY P.L.C.
2-4 Cockspur Street Trafalgar Square
London SW1Y 5BQ(GB);
(54) REACTEUR PHOTOCATALYTIQUE, SYSTEME DE TRAITEMENT DE GAZ POUR UN VEHICULE ET PROCEDE DE REDUCTION PHOTOCATALYTIQUE DE NOX
(30) 26.10.01 GB 0125725
(45) 31.08.05

---

(11) 1 444 036
(51) B 01 D 53/94 B 01 J 21/06
B 01 J 23/10 B 01 J 35/00
B 01 J 37/03
(21) + (22) 02781390.6 30.10.02
(73) >MAGNESIUM ELEKTRON LTD
The Victoria Harbour City Salford Quays
Manchester M5 2SP(GB);
(54) PROCEDE DE PREPARATION D'OXYDES MIXTES A BASE DE ZIRCONIUM ET DE CERIUM
(30) 01.11.01 JP 2001336703
(45) 31.08.05

---

(11) 1 448 290
(51) B 01 D 45/04 F 25 B 17/08
(21) + (22) 02781496.1 13.11.02
(73) >THERMAGEN
1 avenue de la Terrasse Bâtiment 5
FR-91198 Gif-sur-Yvette(FR);
(54) EVAPORATEUR AVEC DISPOSITIF SERVANT A SEPARER UN LIQUIDE ET UN GAZ
(30) 16.11.01 FR 0114853
(45) 24.08.05

---

(11) 1 450 929
(51) B 01 D 39/20 F 01 N 3/022
(21) + (22) 02799082.9 05.12.02
(73) S.A. >BEKAERT N.V.
Bekaertstraat 2
BE-8550 Zwevegem(BE);
(54) FILTERMEDIUM
(30) 07.12.01 EP 01204963
(45) 31.08.05

---

(11) 1 461 139
(51) B 01 D 53/73 B 01 D 53/78
B 01 D 53/54 B 01 J 10/00
B 01 J 3/04 C 07 C 273/12
C 07 D 251/60
(21) + (22) 02787376.9 14.11.02
(73) AGROLINZ MELAMINE INTERNATIONAL G.M.B.H. >AMI
St.-Peter-Str. 25
4021 Linz(AT);
(54) PROCEDE DE PURIFICATION DE GAZ DE DEGAGEMENT PRODUITS PAR UNE INSTALLATION DE FABRICATION DE MELAMINE-TRADUCTION-VERFAHREN ZUR REINIGUNG VON OFFGASEN EINER MELAMINANLAGE
(30) 16.11.01 AT 20011806 25.06.02 DE 10229101
(45) 31.08.05

---

(11) 1 471 948
(51) B 01 D 53/02 A 61 L 9/16
A 61 L 9/012 A 61 L 9/014
A 61 L 9/04
(21) + (22) 03702502.0 23.01.03
(73) >AIR & D- S.A.R.L.
12 chemin de la Fischhutte
FR-67190 Rosheim(FR);
(54) ELIMINATION COMPLETE OU PARTIELLE DE SUBSTANCES MALODORANTES PRESENTES DANS L'AIR-TRADUCTION-ENTFERNEN BZW. REDUZIEREN VON BELRIECHENDEN SUBSTANZ EN IN DER LUFT
(30) 29.01.02 DE 10203339 14.03.02 DE 10211165
(45) 31.08.05

---

(11) 1 476 234
(51) B 01 D 3/00
(21) + (22) 02719855.5 15.02.02
(73) >BASF A.G.
DE-67056 Ludwigshafen(DE);
(54) COLONNE DE REACTION EN COMBINAISON SPECIALE AVEC UN EVAPORATEUR A CIRCULATION-TRADUCTION-REAKTIONSKOLONNE IN SPEZIELLER KOMBINATION MIT UMLAUFVERDAMPFER
(45) 03.08.05

---

(11) 0 975 419
(51) B 01 F 15/02 B 01 F 3/08
B 01 F 15/04
(21) + (22) 98960943.3 10.12.98
(73) >RENNER HERRMANN S.A.
Avenida Assis Brasil 3966
91010-003 Porto Alegre RS (BR);
E.I. >DU PONT DE NEMOURS AND CY
1007 Market Street
Wilmington DE 19898(US)
(54) PRODUCTION DE PEINTURES POUR AUTOMOBILES ET D'AUTRES PEINTURES
(30) 13.02.98 BR 9800361
(45) 03.08.05

---

(11) 1 005 899
(51) B 01 F 3/08 // / / A 62D3/00
(21) + (22) 99120765.5 20.10.99
(73) EADS DEUTSCHLAND G.M.B.H.
Willy-Messerschmitt-Strasse
85521 Ottobrunn(DE);
(54) Procédé pour la fabrication d'une émulsion eau dans l'huile utilisée pour la décontamination-TRADUCTION-Verfahren zur Herstellung einer Wasser-in-Öl-Emulsion für Dekontaminationszwecke
(30) 03.12.98 DE 19855800
(45) 03.08.05

---

(11) 1 129 659
(51) B 01 F 5/04 A 47 L 15/44
E 03 C 1/046
(21) + (22) 01201589.7 17.04.97
(73) >JOHNSONDIVERSEY INC.
8310 16th Street
Sturtevant Wisconsin 53177-0902(US);
(54) Ejecteur melangeur perfectionné
(30) 18.04.96 US 634639 20.02.97 US 803488
(45) 10.08.05

---

(11) 1 150 817
(51) B 01 F 5/20 B 29 B 9/16
B 29 B 7/94
(21) + (22) 99963598.0 20.12.99
(73) >PIRELLI & C. S.P.A.
Via Gaetano Negri 10
IT-20123 Milano(IT);
(54) PROCEDE ET APPAREIL D'INTRODUCTION EN CONTINU D'UNE SUBSTANCE EN PHASE LIQUIDE DANS DES GRANULES DE PLASTIQUE
(30) 29.12.98 EP 98204456 31.12.98 US 114534 P
(45) 24.08.05

---

(11) 1 273 341
(51) B 01 F 7/18
(21) + (22) 01115708.8 05.07.01

(73) >BUHLER A.G.
Bahnhofstrasse
CH-9240 Uzwil(CH);
(54) Dispositif pour mélanger verticalement-TRADUCTION-Vorrichtung zum vertikalen Mischen
(45) 17.08.05

---

(11) 1 287 878
(51) B 01 F 7/16 B 01 F 7/00
B 01 F 15/00 B 01 F 15/02
(21) + (22) 02018534.4 17.08.02
(73) CAVITRON V.HAGEN & FUNKE G.M.B.H.
Am Leveloh 9
45549 Sprockhövel(DE);
(54) Appareil de traitement des materiaux-TRADUCTION-Vorrichtung zur Bearbeitung von Materialien
(30) 29.08.01 DE 20114250 U 29.08.01 DE 20114251 U
29.08.01 DE 20114253 U
(45) 10.08.05

---

(11) 1 503 850
(51) B 01 F 3/04
(21) + (22) 03722598.4 06.05.03
(73) >INVENT UMWELT- UND VERFAHRENSTECHNIK A.G.
Am Weichselgarten 36
DE-91058 Erlangen(DE);
(54) DISPOSITIF D'AGITATION ET D'AERATION POUR BOUES ACTIVEES-TRADUCTION-RÜHR- UND BEGASUNGSVORRICHTUNG FÜR BELEBTSCHLÄMME
(30) 10.05.02 DE 20207376 U
(45) 24.08.05

---

(11) 0 939 671
(51) B 01 J 20/04 A 61 M 16/22
(21) + (22) 97952832.0 25.11.97
(73) >ARMSTRONG MEDICAL LTD
Wattstown Business Park Newbridge Road
Coleraine County Londonderry BT52 1BS(GB);
(54) ABSORBANT DE DIOXYDE DE CARBONE UTILISE EN ANESTHESIOLOGIE
(30) 25.11.96 GB 9624549 14.11.97 GB 9723990
(45) 03.08.05

---

(11) 1 025 903
(51) B 01 J 21/14 C 04 B 38/00
C 04 B 35/195
(21) + (22) 00300806.7 02.02.00
(73) >NGK INSULATORS LTD
2-56 Suda-cho Mizuho-ku
Nagoya-City Aichi Prefecture 467-8530(JP);
(54) Procédé de production d'une structure céramique en nid d'abeille à base de cordiérite
(30) 03.02.99 JP 2649999
(45) 17.08.05

---

(11) 1 082 406
(51) B 01 J 2/22 C 11 D 17/00
(21) + (22) 99923598.9 14.05.99
(73) HENKEL K.G.A.A.
Henkelstrasse 67
40589 Düsseldorf(DE);
(54) CORPS FA ONNES D'AGENT DE LAVAGE ET DE NETTOYAGE-TRADUCTION-WASCH- UND REINIGUNGSMITTELFORMKÖRPER MIT MULDE
(30) 25.05.98 DE 19822973
(45) 10.08.05

---

(11) 1 086 143
(51) B 01 J 19/24 C 08 F 2/06
B 01 J 19/00 C 08 F 20/12
C 08 F 2/00
(21) + (22) 99915632.6 17.03.99
(73) >SIEMENS A.G.
Postfach 22 16 34
DE-80506 München(DE);
(54) PROCEDE ET DISPOSITIF POUR LA PRODUCTION EN CONTINU DE POLYMERES-TRADUCTION-VERFAHREN UND VORRICHTUNG ZUR KONTINUIERLICHEN HERSTELLUNG VON POLYMERISATEN
(30) 17.04.98 DE 19816886
(45) 24.08.05

---

(11) 1 131 155
(51) B 01 J 23/883 C 07 C 29/141
(21) + (22) 99971350.6 26.10.99
(73) >SHELL INTERNATIONALE RESEARCH MAATSCHAPPIJ B.V.
Carel van Bylandtlaan 30
NL-2596 HR Den Haag(NL);
(54) CATALYSEUR ET PROCEDE DE PREPARATION DE 1,3-PROPANEDIOL
(30) 29.10.98 US 182380
(45) 17.08.05

---

(11) 1 146 015
(51) B 01 J 29/04 C 01 B 39/48
(21) + (22) 99953986.9 26.10.99
(73) >CONSEJO SUPERIOR DE INVESTIGACIONES CIENTIFICAS
Serrano 117
28006 Madrid (ES);
>UNIVERSIDAD POLITECNICA DE VALENCIA
Camino de Vera s/n
46022 Valencia(ES)
(54) OXYDE ACIDE PRESENTANT DES CARACTERISTIQUES MICRO ET MESOPOREUSES: ITQ-36
(30) 27.10.98 ES 9802283
(45) 31.08.05

---

(11) 1 222 960
(51) B 01 J 31/10 C 07 C 39/16
(21) + (22) 01310447.6 14.12.01
(73) >ROHM AND HAAS CY
100 Independence Mall West
Philadelphia Pennsylvania 19106-2399(US);
(54) Procédé de production de bisphénol-A avec un catalyseur à base d'un copolymère de styrène et de divinylbenzène
(30) 29.12.00 US 259430 P
(45) 17.08.05

---

(11) 1 226 180
(51) B 01 J 31/00 B 01 J 21/12
C 08 F 2/04 C 08 F 2/18
C 08 F 4/42 C 08 F 10/02
C 08 F 10/14
(21) + (22) 00966868.2 26.09.00
(73) >CONOCOPHILLIPS CY
216 Patent Library Building Bartlesville Technology Center
Bartlesville OK 74004(US);
(54) COMPOSITIONS CATALYTIQUES ORGANOMETALLIQUES
(30) 27.09.99 US 401354
(45) 31.08.05

---

(11) 1 227 885
(51) B 01 J 38/50 B 01 J 38/66
B 01 J 37/06 B 01 J 29/90
C 07 C 1/04 C 10 G 2/00
(21) + (22) 00968841.7 06.10.00
(73) >EXXONMOBIL RESEARCH AND ENGINEERING CY
1545 Route 22 East Clinton Township
Annandale New Jersey 08801(US);
(54) WERKWIJZE VOOR DE BEREIDING OF HERACTIVERING VAN KOOLMONOXIDE-HYDROGENERINGSKATALYSATOR
(30) 08.10.99 US 415084
(45) 17.08.05

---

(11) 1 230 973
(51) B 01 J 8/00 B 01 D 46/04
(21) + (22) 02003326.2 13.02.02
(73) >HUTTLIN G.M.B.H.
Daimlerstrasse 7
DE-79585 Steinen(DE);
(54) Dispositif pour le traitement de matière particulaire-TRADUCTION-Vorrichtung zum Behandeln von partikelförmigen Gut
(30) 13.02.01 DE 10107924
(45) 24.08.05

---

(11) 1 263 681
(51) B 01 J 23/26 B 01 J 8/02
B 01 J 4/04 B 01 J 19/24
C 01 B 31/18
(21) + (22) 01913958.3 07.03.01
(73) S.A. L'>AIR LIQUIDE A DIRECTOIRE ET CONSEIL DE SURVEILLANCE POUR L'ETUDE ET L'EXPLOITATION DES PROCEDES GEORGES >CLAUDE
75 Quai d'Orsay
FR-75321 Paris Cedex 07(FR);
(54) PROCEDE DE PRODUCTION DE MONOXDE DE CARBONE PAR RETROCONVERSION INVERSE AVEC UN CATALYSEUR ADAPTE
(30) 07.03.00 FR 0002927
(45) 31.08.05

---

(11) 1 273 344
(51) B 01 J 37/02 B 01 J 35/04
C 04 B 41/81
(21) + (22) 01115981.1 30.06.01
(73) >UMICORE A.G. & CO. K.G.
Rodenbacher Chaussee 4
DE-63457 Hanau-Wolfgang(DE);
(54) Procédé de revêtement d'un support-TRADUCTION-Verfahren zum Beschichten eines Tragkörpers
(45) 31.08.05

---

(11) 1 282 663
(51) B 01 J 13/00 C 08 L 3/12
C 08 J 3/075 C 08 L 3/02
(21) + (22) 01945096.4 08.05.01
(73) >SUDZUCKER A.G. MANNHEIM/OCHSENFURT

Maximilianstrasse 10
DE-68165 Mannheim(DE);
(54) Gel constitué d'un poly-a-1,4-glucane et d'amidon-TRADUCTION-Gel aus einem Poly-a-1,4-Glucan und Stärke
(30) 08.05.00 DE 10022095
(45) 17.08.05

---

(11) 1 322 601
(51) B 01 J 31/02 C 07 C 303/28
C 07 C 309/66 C 07 C 41/16
C 07 C 43/225
(21) + (22) 01974423.4 02.10.01
(73) RHODIA CHIMIE
26 rue Alphonse Le Gallo
92512 Boulogne-Billancourt Cedex(FR);
(54) PROCEDE DE SULFONYLATION D'UN COMPOSE ORGANIQUE HYDROXYLE
(30) 03.10.00 FR 0012583
(45) 03.08.05

---

(11) 1 349 654
(51) B 01 J 37/00
(21) + (22) 01989779.2 27.11.01
(73) >SHELL INTERNATIONALE RESEARCH MAATSCHAPPIJ B.V.
Carel van Bylandtlaan 30
NL-2596 HR Den Haag(NL);
(54) ALUMINE POSSEDANT UNE NOUVELLE STRUCTURE DE PORES, SON PROCEDE D'ELABORATION ET CATALYSEURS FABRIQUES A BASE DE CETTE ALUMINE
(30) 28.11.00 US 724072
(45) 17.08.05

---

(11) 1 382 383
(51) B 01 J 8/04 B 01 J 23/50
B 01 J 23/04 B 01 J 27/18
B 01 J 23/00 C 07 C 47/21
C 07 D 303/04
(21) + (22) 03015575.8 11.07.03
(73) >BASF A.G.
Carl-Bosch-Strasse 38
DE-67056 Ludwigshafen(DE);
(54) Garnissage ordonné de catalyseurs-TRADUCTION-Strukturierte Katalysator-Schüttung
(30) 15.07.02 DE 10231976
(45) 17.08.05

---

(11) 1 397 203
(51) B 01 J 20/12 B 01 J 20/30
B 01 J 21/16
(21) + (22) 02730229.8 01.05.02
(73) >SUD-CHEMIE A.G.
Lenbachplatz 6
DE-80333 München(DE);
(54) PROCEDE DE PRODUCTION DE GRANULES D'ADSORBANTS A BASE DE SILICATES LAMELLAIRES ACTIVES PAR LIXIVIATION ACIDE ET LEUR UTILISATION COMME CATALYSEUR-TRADUCTION-VERFAHREN ZUR HERSTELLUNG VON ADSORPTIONSMITTELGRANULATEN AUF DER BASIS VON SÄUREAKTIVIERTEN SCHICHTSILIKATEN UND DEREN VERWENDUNG ALS KATALYSATOR
(30) 08.06.01 DE 10127927
(45) 17.08.05

---

(11) 1 420 876
(51) B 01 J 2/00 H 01 J 37/32
(21) + (22) 02762661.3 02.09.02
(73) APIT CORP. SA
10 avenue de France
1950 Sion(CH);
(54) PROCEDE DE FABRICATION DE POUDRE DE GRAINS COMPOSITES ET DISPOSITIF POUR LA MISE EN OEUVRE DU PROCEDE
(30) 31.08.01 EP 01120974
(45) 10.08.05

---

(11) 1 434 649
(51) B 01 J 2/16
(21) + (22) 02774597.5 11.09.02
(73) HUTTLIN, HERBERT, DR. H.C.
Rümminger Strasse 15
79539 Lörrach(DE);
(54) PROCEDE ET DISPOSITIF POUR LE TRAITEMENT D'UN MATERIAU PARTICULAIRE-TRADUCTION-VERFAHREN UND VORRICHTUNG ZUM BEHANDELN PARTIKELFÖRMIGEN GUTS
(30) 02.10.01 DE 10149764
(45) 10.08.05

---

(11) 1 441 851
(51) B 01 J 23/745 C 07 C 209/48
(21) + (22) 02779497.3 18.10.02
(73) >BASF A.G.
DE-67056 Ludwigshafen(DE);
(54) PROCEDE D'HYDROGENATION CATALYTIQUE DE NITRILES EN PRESENCE D'UNE MASSE CONTENANT DU FER-TRADUCTION-VERFAHREN ZUR KATALYTISCHEN HYDRIERUNG EINER NITRIL-GRUPPE UNTER VERWENDUNG EINER EISEN-ENTHALTENDEN MASSE
(30) 23.10.01 DE 10151559
(45) 31.08.05

---

(11) 1 444 036
(51) B 01 J 21/06 B 01 J 23/10
B 01 J 35/00 B 01 J 37/03
B 01 D 53/94
(21) + (22) 02781390.6 30.10.02
(73) >MAGNESIUM ELEKTRON LTD
The Victoria Harbour City Salford Quays
Manchester M5 2SP(GB);
(54) PROCEDE DE PREPARATION D'OXYDES MIXTES A BASE DE ZIRCONIUM ET DE CERIUM
(30) 01.11.01 JP 2001336703
(45) 31.08.05

---

(11) 1 461 139
(51) B 01 J 10/00 B 01 J 3/04
C 07 C 273/12 C 07 D 251/60
B 01 D 53/73 B 01 D 53/78
B 01 D 53/54
(21) + (22) 02787376.9 14.11.02
(73) AGROLINZ MELAMINE INTERNATIONAL G.M.B.H. >AMI
St.-Peter-Str. 25
4021 Linz(AT);
(54) PROCEDE DE PURIFICATION DE GAZ DE DEGAGEMENT PRODUITS PAR UNE INSTALLATION DE FABRICATION DE MELAMINE-TRADUCTION-VERFAHREN ZUR REINIGUNG VON OFFGASEN EINER MELAMINANLAGE
(30) 16.11.01 AT 20011806 25.06.02 DE 10229101
(45) 31.08.05

---

(11) 1 483 276
(51) B 01 J 31/00 C 07 F 17/02
(21) + (22) 03708207.0 10.03.03
(73) >DEGUSSA A.G.
Bennigsenplatz 1
DE-40474 Düsseldorf(DE);
(54) LIGANDS FERROCENYLES ET LEUR UTILISATION EN CATALYSE-TRADUCTION-FERROCENYLLIGANDEN UND IHRE VERWENDUNG IN DER KATALYSE
(30) 13.03.02 DE 10211250
(45) 31.08.05

---

(11) 0 974 046
(51) B 01 L 3/00 G 01 N 15/14
(21) + (22) 98915014.9 08.04.98
(73) >SMITHKLINE BEECHAM P.L.C.
980 Great West Road Brentford
Middlesex TW8 9GS(GB);
(54) DISPOSITIF SERVANT A ISOLER DE PETITES PERLES POLYMERES DEPUIS UNE SUSPENSION DE CES PERLES
(30) 08.04.97 GB 9707096
(45) 31.08.05

---

(11) 0 977 037
(51) B 01 L 9/06 G 01 N 35/00 //
/ / B 01L7/00
(21) + (22) 99810635.5 14.07.99
(73) TECAN TRADING A.G.
Seestrasse 103
8708 Männedorf(CH);
(54) Séparateur magnétique-TRADUCTION-Magnetseparator
(30) 31.07.98 CH 161998
(45) 31.08.05

---

(11) 1 099 941
(51) B 01 L 3/02 G 01 F 25/00
G 01 G 17/04
(21) + (22) 99811023.3 09.11.99
(73) TECAN TRADING A.G.
Seestrasse 103
8708 Männedorf(CH);
(54) Procédé de détermination des poids d'unités de fluide, élément de pesage ainsi que système de pesage.-TRADUCTION-Verfahren zur Bestimmung der Gewichte von Flüssigkeitseinheiten, Wägeeinsatz sowie Wägeanordnung
(45) 10.08.05

---

(11) 1 118 861
(51) B 01 L 11/00 G 01 N 35/10
(21) + (22) 01100717.6 12.01.01
(73) METTLER-TOLEDO GMBH
Im Langacher
8606 Greifensee(CH);
(54) Dispositif d'analyse avec appareil de lavage verticalement mobile-TRADUCTION-Analysenvorrichtung mit vertikal bewegbarer Wascheinrichtung
(30) 19.01.00 DE 10001895
(45) 10.08.05

---

(11) 1 132 135
(51) B 01 L 3/00 B 65 D 51/00
(21) + (22) 01104986.3 01.03.01
(73) BRAND G.M.B.H. + CO KG
Otto-Schott-Strasse 25
97877 Wertheim(DE);
(54) Fermeture individuelle et support de fermetures pour récipients de réaction, et dispositif de stockage et de distribution de telles fermetures-TRADUCTION-Verschlussträger und Einzelverschluss für Reaktionsgefässe sowie Vorrats- und Abgabeanordnung für Einzelverschlüsse
(30) 09.03.00 DE 10013240
(45) 03.08.05

---

(11) 1 268 063
(51) B 01 L 3/00
(21) + (22) 01922654.7 23.03.01
(73) >LIFESCAN INC.
1000 Gibraltar Drive
Milpitas California 95035(US);
(54) COMMANDE D'ECOULEMENT CAPILLAIRE DANS UN DISPOSITIF MEDICAL DE DIAGNOSTIC
(30) 31.03.00 US 541132
(45) 03.08.05

---

(11) 1 153 661
(51) B 02 C 23/16 B 02 C 23/32
B 07 B 7/083
(21) + (22) 01106480.5 22.03.01
(73) LOESCHE G.M.B.H.
Hansaallee 243
40549 Düsseldorf(DE);
(54) Séparateur de broyeur-TRADUCTION-Mühlensichter
(30) 09.05.00 DE 10022536
(45) 10.08.05

---

(11) 1 195 202
(51) B 02 C 18/00
(21) + (22) 01123121.4 27.09.01
(73) MARTIN YALE INTERNATIONAL G.M.B.H.
Bergheimer Strasse 6-12
88677 Markdorf/Bodensee(DE);
(54) Déchiqueteur avec un dispositif de coupe actionné par electromoteur-TRADUCTION-Datenshredder mit einem über einen elektrischen Antrieb angetriebenen Schneidwerk
(30) 28.09.00 DE 10047992
(45) 31.08.05

---

(11) 1 409 140
(51) B 02 C 17/14
(21) + (22) 02732748.5 03.06.02
(73) >EURAND PHARMACEUTICALS LTD
Block 1 Harcourt Centre Harcourt Street
Dublin 2(IE);
(54) PROCEDE D'ACTIVATION DE MEDICAMENTS AVEC UN BROYEUR VIBRATOIRE
(30) 29.06.01 IE 20010620
(45) 10.08.05

---

(11) 1 442 795
(51) B 02 C 18/30 A 47 J 43/07
(21) + (22) 04356002.8 09.01.04
(73) SEB S.A.
Les 4 M Chemin du Petit Bois
69130 Ecully(FR);
(54) Boitier avec rangement pour appareil electromenager de preparation culinaire comportant un accessoire de hachage a vis
(30) 23.01.03 FR 0300696
(45) 17.08.05

---

(11) 1 470 070
(51) B 02 C 18/00 B 02 C 18/22
B 65 H 1/06
(21) + (22) 03731706.2 23.01.03
(73) >DAHLE BUROTECHNIK G.M.B.H.
Karchestrasse 3-7
DE-96450 Coburg(DE);
(54) DOCUMENTENVERNIETIGER MET AFZONDERLIJKE VELLENTOEVOER VAN GESTAPELD BLADGOED-TRADUCTION-DOKUMENTENVERNICHTER MIT EINZELBLATTZUFUHR VON GESTAPELTEM BLATTGUT
(30) 25.01.02 DE 10203126
(45) 24.08.05

---

(11) 1 483 093
(51) B 02 C 18/24 B 02 C 18/38
B 29 B 7/42 B 29 B 17/00
B 29 C 47/10 B 29 B 7/60
(21) + (22) 03706120.7 11.03.03
(73) STARLINGER & CO. -G. MBH
Sonnenuhrgasse 4
1060 Wien(AT);
(54) DISPOSITIF DE BROYAGE DE PRODUITS-TRADUCTION-VORRICHTUNG ZUR ZERKLEINERUNG VON MATERIALIEN
(30) 12.03.02 AT 3762002
(45) 10.08.05

---

(11) 1 359 374
(51) B 03 B 9/04 F 23 G 5/00
(21) + (22) 03001179.5 21.01.03
(73) >MARTIN G.M.B.H. FUR UMWELT- UND ENERGIETECHNIK
Leopoldstrasse 248
DE-80807 München (DE);
>MITSUBISHI HEAVY INDUSTRIES LTD
5-1 Marunouchi 2-chome Chiyoda-ku
Tokyo(JP)
(54) Procédé de traitement de résidues d'une installation d'incinération-TRADUCTION-Verfahren zur Behandlung von Verbrennungsrückständen einer Verbrennungsanlage
(30) 27.03.02 DE 10213790
(45) 17.08.05

---

(11) 1 219 309
(51) B 03 C 3/38 B 03 C 3/40
B 03 C 3/011 B 03 C 3/155
B 03 C 3/86 A 61 L 9/22
(21) + (22) 00956823.9 30.08.00
(73) >DAIKIN INDUSTRIES LTD
Umeda Center Building 4-12 Nakazaki-nishi 2-chome
Kita-ku
Osaka-shi Osaka 530-0015(JP);
(54) PURIFICATEUR D'AIR ET SON UNITE IONISANTE
(30) 14.09.99 JP 26072099
(45) 03.08.05

---

(11) 1 281 714
(51) B 03 C 1/01 C 12 Q 1/68
C 07 H 1/08 C 12 N 15/10
(21) + (22) 02016299.6 06.06.96
(73) >ROCHE DIAGNOSTICS G.M.B.H.
Sandhofer Strasse 116
DE-68305 Mannheim(DE);
(54) Pigment magnetique-TRADUCTION-Magnetisches Pigment
(30) 08.06.95 DE 19520398 12.10.95 DE 19537985
(45) 10.08.05

---

(11) 1 090 688
(51) B 04 B 7/06
(21) + (22) 00402726.4 04.10.00
(73) JOUAN
Rue Bobby Sands
44800 Saint Herblain(FR);
(54) Centrifugeuse à rotor présentant au moins un logement de réception d'un produit à centrifuger et un couvercle associé de fermeture
(30) 08.10.99 FR 9912580
(45) 17.08.05

---

(11) 1 295 642
(51) B 04 B 5/04
(21) + (22) 02014477.0 29.06.02
(73) FRESENIUS HEMOCARE G.M.B.H.
Else-Kröner-Strasse 1
61352 Bad Homburg v.d.H.(DE);
(54) Centrifugeuse-TRADUCTION-Zentrifuge
(30) 31.08.01 DE 10142744
(45) 24.08.05

---

(11) 1 065 003
(51) B 04 C 5/14 B 04 C 5/181
B 05 B 15/12 B 05 B 15/04
(21) + (22) 00420140.6 26.06.00
(73) SAMES TECHNOLOGIES
13 Chemin de Malacher ZIRST
38240 Meylan(FR);
(54) Dispositif et procédé de récupération de poudre et installation de projection de produit de revêtement équipée d'un tel dispositif
(30) 28.06.99 FR 9908432
(45) 10.08.05

---

(11) 1 350 571
(51) B 04 C 5/13
(21) + (22) 03007197.1 29.03.03
(73) KHD HUMBOLDT WEDAG G.M.B.H.
Dillenburger Strasse 69
51170 Köln(DE);
(54) Séparateur cyclone avec un manchon segmente-TRADUCTION-Zyklonabscheider mit segmentiertem Tauchrohr
(30) 04.04.02 DE 10214863
(45) 10.08.05

---

(11) 1 020 135
(51) B 05 B 11/00 A 45 D 34/04
B 65 D 51/24
(21) + (22) 99403204.3 17.12.99

(73) L'OREAL
14 rue Royale
75008 Paris(FR);
(54) Ensemble de conditionnement et d'application avec applicateur à chargement automatique
(30) 15.01.99 FR 9900407
(45) 10.08.05

---

(11) 1 038 591
(51) B 05 B 15/12 B 05 B 13/02
(21) + (22) 00103580.7 19.02.00
(73) GOTTLING, MANFRED
Rheinstrasse 38
42697 Solingen(DE);
(54) Support en forme de S pour pistolet dans une cabine de poudrage-TRADUCTION-S-förmig gekrümmter Pistolenträger für eine Pulverbeschichtungskabine
(30) 19.03.99 DE 19912571
(45) 10.08.05

---

(11) 1 065 003
(51) B 05 B 15/12 B 05 B 15/04
B 04 C 5/14 B 04 C 5/181
(21) + (22) 00420140.6 26.06.00
(73) SAMES TECHNOLOGIES
13 Chemin de Malacher ZIRST
38240 Meylan(FR);
(54) Dispositif et procédé de récupération de poudre et installation de projection de produit de revêtement équipée d'un tel dispositif
(30) 28.06.99 FR 9908432
(45) 10.08.05

---

(11) 1 203 618
(51) B 05 B 11/00
(21) + (22) 01929656.5 03.05.01
(73) S.A. >SAINT-GOBAIN CALMAR
Via Trajana 25-35
08020 Barcelona(ES);
(54) POMPE POURVUE D'UN DISPOSITIF DE DECOMPRESSION
(30) 16.05.00 ES 200001209
(45) 24.08.05

---

(11) 1 213 038
(51) B 05 B 1/30 A 62 C 31/24
(21) + (22) 01403098.5 03.12.01
(73) ST MIHIEL S.A.
2 rue de la Marsoupe
F-55300 St. Mihiel(FR);
(54) Lance à incendie comportant un dispositif de sécurité pour l'empêcher de se déplacer sous l'action de l'eau assurant son alimentation
(30) 08.12.00 FR 0015961
(45) 17.08.05

---

(11) 1 228 809
(51) B 05 B 7/20
(21) + (22) 99953991.9 28.10.99
(73) >AEROSTAR COATINGS S.L.
Gabiria 82 Poligono Industrial Ventas
20305 Irun( );
(54) PISTOLET DE PROJECTION PAR DETONATION A HAUTE FREQUENCE DE TIR ET A PRODUCTIVITE ELEVEE
(45) 03.08.05

---

(11) 1 320 415
(51) B 05 B 7/24 F 16 N 7/32
(21) + (22) 01972004.4 05.09.01
(73) ECOLAB INC.
370 Wabasha Street N
St. Paul MN 55102-1390(US);
(54) DISPOSITIF POUR L'APPLICATION DE LIQUIDES A PULVERISER-TRADUCTION-VORRICHTUNG ZUR AUFBRINGUNG VON VERSPRÜHBAREN FLÜSSIGKEITEN
(30) 09.09.00 DE 10044600 02.06.01 DE 10127046
31.08.01 DE 20114393 U
(45) 03.08.05

---

(11) 1 427 536
(51) B 05 B 7/14 B 65 G 53/28
F 04 B 53/14 F 04 F 1/06
(21) + (22) 02767486.0 14.09.02
(73) >RAMSEIER TECHNOLOGIES A.G.
Moosstrasse 2
CH-3113 Rubingen(CH);
(54) DISPOSITIF POUR TRANSPORTER DE LA POUDRE ET PROCEDE POUR LE FAIRE FONCTIONNER-TRADUCTION-VORRICHTUNG ZUM FÖRDERN VON PULVER UND VERFAHREN ZU DEREN BETRIEB
(30) 14.09.01 DE 10145448
(45) 17.08.05

---

(11) 1 438 142
(51) B 05 B 11/00
(21) + (22) 02770124.2 25.10.02
(73) >SCOPENEXT LTD
W.W.S.P. Barclays Venture Centre Sir William Lyons Road
Coventry CV4 7EZ(GB);
(54) FERMETURE ANTI-FUITE POUR POMPE DE DISTRIBUTION
(30) 26.10.01 GB 0125702
(45) 10.08.05

---

(11) 1 491 260
(51) B 05 B 1/34
(21) + (22) 03014004.0 21.06.03
(73) >LECHLER G.M.B.H.
Ulmer Strasse 128
DE-72555 Metzingen(DE);
(54) Büse à double tourbillon-TRADUCTION-Doppeldrallsprühdüse
(45) 10.08.05

---

(11) 1 119 422
(51) B 05 C 19/02 B 05 D 1/24
(21) + (22) 00940466.6 08.06.00
(73) >ARKEMA
4-8 Cours Michelet
FR-92800 Puteaux(FR);
(54) PROCEDE DE RECOUVREMENT D'UN OBJET PAR UN FILM
(30) 15.06.99 FR 9907557
(45) 24.08.05

---

(11) 1 383 696
(51) B 05 C 3/10 B 65 G 49/04
B 65 G 35/06 B 62 D 65/00
(21) + (22) 02732606.5 12.04.02
(73) >DURR SYSTEMS G.M.B.H.
Otto-Dürr-Strasse 8
DE-70435 Stuttgart (DE);
>DURR AUTOMOTION G.M.B.H.
Otto-Dürr-Strasse 8
DE-70435 Stuttgart(DE)
(54) DISPOSITIF TRANSPORTEUR POUR ACHEMINER DES PIECES D'USINAGE A TRAVERS UNE ZONE DE TRAITEMENT EN VUE DU TRAITEMENT DE SURFACE DESDITES PIECES D'USINAGE-TRADUCTION-FÖRDERVORRICHTUNG ZUM FÖRDERN VON WERKSTÜCKEN DURCH EINEN BEHANDLUNGSBEREICH ZUR OBERFLÄCHENBEHANDLUNG DER WERKSTÜCKE
(30) 28.04.01 DE 10121053
(45) 10.08.05

---

(11) 1 384 523
(51) B 05 C 19/02 B 05 D 1/24
(21) + (22) 03012962.1 07.06.03
(73) >DEGUSSA A.G.
Bennigsenplatz 1
DE-40474 Düsseldorf(DE);
(54) Procédé d'application en lit fluidisé et en continu d'un revêtement sans chromate sur un tube-TRADUCTION-Kontinuierliche chromatfreie Rohrbeschichtung durch Wirbelsintern
(30) 23.07.02 DE 10233345
(45) 17.08.05

---

(11) 1 451 013
(51) B 05 C 1/08 B 32 B 5/04
A 44 B 18/00 B 32 B 31/00
B 29 C 43/22
(21) + (22) 02802766.2 16.09.02
(73) >3M INNOVATIVE PROPERTIES CY
3M Center P.O. Box 33427
St. Paul MN 55133-3427(US);
(54) BANDES COMPOSITES PRESENTANT DES ZONES POLYMERES ELASTIQUES
(30) 05.11.01 US 13304
(45) 24.08.05

---

(11) 1 485 209
(51) B 05 C 11/02 D 21 H 25/12
(21) + (22) 03720149.8 07.03.03
(73) HORST >SPRENGER G.M.B.H.
Pferdsweide 47
DE-47441 Moers(DE);
(54) SYSTEME DE DOSAGE A RACLE-TRADUCTION-RAKEL-DOSIERSYSTEM
(30) 13.03.02 DE 10211302
(45) 03.08.05

---

(11) 0 843 706
(51) B 05 D 7/26 C 08 G 18/78
C 09 D 133/06
(21) + (22) 97925944.7 26.05.97
(73) >BASF COATINGS A.G.
Glasuritstrasse 1
DE-48165 Münster(DE);
(54) LAQUAGE MULTICOUCHE, SON PROCEDE DE REALISATION ET LAQUE DE FINITION NON AQUEUSE APPROPRIEE A CET EFFET-TRADUCTION-MEHRSCHICHTIGE LACKIERUNG, VERFAHREN ZU DEREN HERSTELLUNG UND HIERFÜR GEEIGNETER NICHT-WÄSSRIGER DECKLACK
(30) 07.06.96 DE 19622878

(45) 03.08.05

---

(11) 1 119 422
(51) B 05 D 1/24 B 05 C 19/02
(21) + (22) 00940466.6 08.06.00
(73) >ARKEMA
4-8 Cours Michelet
FR-92800 Puteaux(FR);
(54) PROCEDE DE RECOUVREMENT D'UN OBJET PAR UN FILM
(30) 15.06.99 FR 9907557
(45) 24.08.05

---

(11) 1 222 318
(51) B 05 D 7/14 C 23 C 14/56
C 23 C 2/40
(21) + (22) 00958044.0 13.09.00
(73) VOEST-ALPINE INDUSTRIEANLAGENBAU GMBH
Turmstrasse 44
4020 Linz(AT);
(54) INSTALLATION PERMETTANT DE RECOUVRIR UNE BANDE METALLIQUE-TRADUCTION-ANLAGE ZUM BESCHICHTEN EINES METALLBANDES SOWIE
(30) 13.09.99 AT 156699
(45) 31.08.05

---

(11) 1 274 873
(51) B 05 D 7/24 C 23 C 8/36
C 23 C 8/38
(21) + (22) 01927996.7 18.04.01
(73) NITRUVID
9 Rue Jean Poulmarch - Zone Industrielle du Val
95100 Argenteuil(FR);
(54) PROCEDE DE TRAITEMENT DE SURFACE D'UNE PIECE ET PIECE OBTENUE
(30) 19.04.00 FR 0005058
(45) 10.08.05

---

(11) 1 384 523
(51) B 05 D 1/24 B 05 C 19/02
(21) + (22) 03012962.1 07.06.03
(73) >DEGUSSA A.G.
Bennigsenplatz 1
DE-40474 Düsseldorf(DE);
(54) Procédé d'application en lit fluidisé et en continu d'un revêtement sans chromate sur un tube-TRADUCTION-Kontinuierliche chromatfreie Rohrbeschichtung durch Wirbelsintern
(30) 23.07.02 DE 10233345
(45) 17.08.05

---

(11) 1 399 273
(51) B 06 B 1/06
(21) + (22) 02748930.1 04.06.02
(73) THALES
173 boulevard Haussmann
75008 Paris(FR);
(54) TRANSDUCTEUR ACOUSTIQUE A ANNEAU PRECONTRAINT
(30) 29.06.01 FR 0108675
(45) 17.08.05

---

(11) 0 983 802
(51) B 07 B 7/083
(21) + (22) 99116466.6 21.08.99
(73) HOSOKAWA ALPINE A.G.
Peter-Dörfler-Strasse 13-25
86199 Augsburg(DE);
(54) Roue de triage pour séparateur pneumatique centrifuge-TRADUCTION-Sichtrad für einen Zentrifugalkraft-Windsichter
(30) 04.09.98 DE 19840344
(45) 03.08.05

---

(11) 1 153 661
(51) B 07 B 7/083 B 02 C 23/16
B 02 C 23/32
(21) + (22) 01106480.5 22.03.01
(73) LOESCHE G.M.B.H.
Hansaallee 243
40549 Düsseldorf(DE);
(54) Séparateur de broyeur-TRADUCTION-Mühlensichter
(30) 09.05.00 DE 10022536
(45) 10.08.05

---

(11) 1 455 958
(51) B 07 B 15/00 B 07 C 1/06
B 65 G 47/24
(21) + (22) 02785084.1 28.10.02
(73) >VORNING MASKINFABRIK APS
Industrivej 6
DK-8830 Tjele(DK);
(54) SORLEERAPPARAAT VOOR HET SORTEREN VAN VOORWERPEN toegevoerd in bulk
(30) 26.11.01 DK 200101759
(45) 17.08.05

---

(11) 1 455 958
(51) B 07 C 1/06 B 65 G 47/24
B 07 B 15/00
(21) + (22) 02785084.1 28.10.02
(73) >VORNING MASKINFABRIK APS
Industrivej 6
DK-8830 Tjele(DK);
(54) SORLEERAPPARAAT VOOR HET SORTEREN VAN VOORWERPEN toegevoerd in bulk
(30) 26.11.01 DK 200101759
(45) 17.08.05

---

(11) 1 136 174
(51) B 08 B 15/04 B 23 Q 11/00
A 47 L 9/28
(21) + (22) 01106039.9 12.03.01
(73) >SCHAFFER KARL
Wittelbacher Strasse 2
DE-82319 Starnberg(DE);
(54) Dispositif de traitement de surfaces-TRADUCTION-Gerätesatz zur Bearbeitung von Oberflächen
(30) 13.03.00 DE 10012182
(45) 17.08.05

---

(11) 1 213 085
(51) B 08 B 15/04 B 23 K 37/08
B 08 B 5/02 B 23 K 11/36
B 23 K 11/30 B 23 K 11/00
(21) + (22) 01890328.6 27.11.01
(73) ENTWICKLUNGS- U. VERWERTUNGS- G.M.B.H. >EVG
Gustinus-Ambrosi-Strasse 1-3
A-8074 Raaba(AT);
(54) Procédé de soudage d'un treillis métallique-TRADUCTION-Vorrichtung zum Schweissen einer Drahtgittermatte
(30) 05.12.00 AT 20332000
(45) 24.08.05

---

(11) 1 220 722
(51) B 08 B 9/032
(21) + (22) 00956733.0 04.09.00
(73) >WHIRLWIND TECHNOLOGIES LTD
93 Wellington Road North Stockport
Cheshire SK4 2LR(GB);
(54) PROCEDES ET APPAREIL DE NETTOYAGE DE TUYAUX
(30) 04.09.99 GB 9920876
(45) 24.08.05

---

(11) 1 491 661
(51) B 08 B 3/14 C 02 F 3/34
C 23 G 3/00
(21) + (22) 03014221.0 25.06.03
(73) CB CHEMIE UND BIOTECHNOLOGIE G.M.B.H.
Berensweg 200
33334 Gütersloh(DE);
(54) Dispositif de nettoyage de pièces de machine polluées par de l'huile et par de la graisse du type machine à laver avec un bioréacteur-TRADUCTION-Vorrichtung zur Reinigung von mit Öl und Fett beschmutzten Maschinenteilen nach Art einer Waschmaschine mit Bioreaktor
(45) 17.08.05

---

(11) 1 086 738
(51) B 09 B 3/00 B 01 D 53/50
F 23 J 15/00 F 23 J 15/04
B 01 D 53/77
(21) + (22) 00902937.2 10.02.00
(73) >FUKUTANI YASUO
252-7 Iba Notogawa-cho Kanzaki-gun
Shiga 521-1235(JP);
(54) AGENT DE PURIFICATION DE FUMEES OU DE CENDRES D'INCINERATION, ET PROCEDE DE PURIFICATION METTANT EN OEUVRE CET AGENT
(30) 18.02.99 JP 3992999 14.06.99 JP 16650699
(45) 24.08.05

---

(11) 0 972 580
(51) B 21 B 37/58
(21) + (22) 99110703.8 02.06.99
(73) >SMS DEMAG A.G.
Eduard-Schloemann-Strasse 4
DE-40237 Düsseldorf(DE);
(54) Procédé pour préréglage d'installations de formage à froid-TRADUCTION-Verfahren zum Voreinstellen von Kaltverformungsanlagen
(30) 14.07.98 DE 19831480
(45) 10.08.05

---

(11) 1 120 628
(51) B 21 B 38/12 G 01 B 21/20
(21) + (22) 01100829.9 15.01.01
(73) >SIEMENS A.G.
Wittelsbacherplatz 2

DE-80333 München(DE);
(54) Poutres de mesure avec cylindre d'un ensemble de cylindrage avec dispositif de compensation-TRADUCTION-Messbalken an Walze eines Walzgerüsts mit Kompensationseinrichtung
(30) 27.01.00 DE 10003496
(45) 17.08.05

---

(11) 1 362 648
(51) B 21 B 23/00
(21) + (22) 03010028.3 02.05.03
(73) >HYDRO ALUMINIUM DEUTSCHLAND G.M.B.H.
Ettore-Bugatti-Strasse 6-14
DE-51149 Köln(DE);
(54) WERKWIJZE VOOR DE VERVAARDIGING VAN EEN ALUMINIUMBUIS, ALUMINIUMBUIS EN GEBRUIK VAN DE ALUMINIUMBUIS-TRADUCTION-Verfahren zur Herstellung eines Aluminiumrohres, Aluminiumrohr sowie Verwendung des Aluminiumrohres
(30) 14.05.02 DE 10221515
(45) 03.08.05

---

(11) 1 370 376
(51) B 21 B 31/07 F 16 J 15/32
(21) + (22) 02712930.3 28.02.02
(73) >SMS DEMAG A.G.
Eduard-Schloemann-Strasse 4
DE-40237 Düsseldorf(DE);
(54) DISPOSITIF D'ETANCHEITE POUR PALIER DE LAMINOIR A COMPENSATION DU DECALAGE
RADIAL-TRADUCTION-DICHTUNGSVORRICHTUNG FÜR WALZENLAGER MIT AUSGLEICH RADIALEN VERSATZES
(30) 21.03.01 DE 10113869
(45) 31.08.05

---

(11) 1 390 821
(51) B 21 B 37/00 G 05 B 19/418
(21) + (22) 02742971.1 08.05.02
(73) BETRIEBSFORSCHUNGSINSTITUT VDEH INSTITUT FUR ANGEWANDTE FORSCHUNG G.M.B.H.
Sohnstrasse 65
40237 Düsseldorf(DE);
(54) PROCEDE SERVANT A GERER UN PROCESSUS DE TRANSFORMATION DE L'ACIER, EN PARTICULIER D'UN PROCESSUS DE LAMINAGE A CHAUD-TRADUCTION-VERFAHREN ZUR FÜHRUNG EINES STAHLVERARBEITUNGSPROZESSES, INSBESONDERE EINES WARMWALZPROZESSES
(30) 08.05.01 DE 10122322
(45) 17.08.05

---

(11) 1 399 277
(51) B 21 B 27/10 B 21 B 45/02
(21) + (22) 02754755.3 25.06.02
(73) >SMS DEMAG A.G.
Eduard-Schloemann-Strasse 4
DE-40237 Düsseldorf(DE);
(54) PROCEDE ET DISPOSITIF DE REFROIDISEMENT ET DE LUBRIFICATION DE CYLINDRES D'UNE CAGE DE LAMINOIR-TRADUCTION-VERFAHREN UND VORRICHTUNG ZUM KÜHLEN UND SCHMIEREN VON WALZEN EINES WALZGERÜSTES
(30) 28.06.01 DE 10131369
(45) 17.08.05

---

(11) 1 059 128
(51) B 21 C 23/22 B 21 C 23/20
(21) + (22) 00304836.0 07.06.00
(73) THE >BOC GROUP INC.
575 Mountain Avenue
Murray Hill New Providence New Jersey
07974-2082(US);
(54) Fabrication de bouteille de gaz
(30) 09.06.99 US 328625
(45) 17.08.05

---

(11) 1 125 653
(51) B 21 C 37/08 B 21 D 5/12
B 21 D 5/08
(21) + (22) 00121550.8 30.09.00
(73) >DREISTERN G.M.B.H. & CO. K.G.
Wiechser Strasse 9
DE-79650 Schopfheim(DE);
(54) Installation pour profiler avec une machine à profiler et un dispositif de soudage-TRADUCTION-Profilieranlage mit einer Profiliermaschine und mit einer Schweissvorrichtung
(30) 18.02.00 DE 10007496
(45) 03.08.05

---

(11) 1 294 501
(51) B 21 C 37/28 B 21 D 17/02
(21) + (22) 01933971.2 16.05.01
(73) >WITZIG & FRANK G.M.B.H.
Am Holderstock 2
DE-77652 Offenburg(DE);
(54) PROCEDE ET DISPOSITIF POUR LA PRODUCTION DE RACCORDS TUBULAIRES A LA PRESSE EN ACIER, NOTAMMENT EN ACIER SPECIAL-TRADUCTION-VERFAHREN UND VORRICHTUNG ZUR HERSTELLUNG VON PRESSFITTINGS AUS STAHL, INSBESONDERE EDELSTAHL
(30) 30.06.00 DE 10031989
(45) 10.08.05

---

(11) 1 371 428
(51) B 21 C 35/02
(21) + (22) 03012995.1 10.06.03
(73) UNTERSCHUTZ SONDERMASCHINENBAU G.M.B.H.
Parkstrasse 18
06333 Walbeck/Hettstedt(DE);
(54) Dispositif extracteur pour une presse d'extrusion avec une transmission à manivelle antiparallèle pour le mouvement de levage et d'abaissement-TRADUCTION-Abzugsvorrichtung für Strangpressanlagen mit einem Antiparallelkurbelgetriebe für die Hub- und Senkbewegung
(30) 12.06.02 DE 10226139
(45) 10.08.05

---

(11) 1 412 105
(51) B 21 C 23/12 B 23 K 7/00
B 23 K 10/00
(21) + (22) 02740259.3 17.04.02
(73) SMS EUMUCO G.M.B.H.
Josefstrasse 10
51377 Leverkusen (DE);
WKW ERBSLOH AUTOMOTIVE G.M.B.H.
Siebeneicker Strasse 235
42553 Velbert(DE)
(54) PROCEDE DE SEPARATION DE LONGUEURS PARTIELLES DE PRODUITS SUR EXTRUDEUSE A VIS-TRADUCTION-VERFAHREN ZUM ABTRENNEN VON TEILLÄNGEN BEIM STRANGPRESSEN
(30) 27.04.01 DE 10120953
(45) 24.08.05

---

(11) 1 465 825
(51) B 21 C 37/06 B 65 G 13/12
B 65 G 13/00
(21) + (22) 03729505.2 13.01.03
(73) CIE GENERALE DES MATIERES NUCLEAIRES
2 rue Paul Dautier
78140 Velizy Villacoublay(FR);
(54) SUPPORT POUR ELEMENTS CYLINDRIQUES EN DEFILEMENT ET PROCEDE ET TRANSPORTEUR UTILISANT DE TELS SUPPORTS.
(30) 15.01.02 FR 0200430
(45) 31.08.05

---

(11) 0 819 518
(51) B 21 D 47/00 B 32 B 3/12
B 29 C 53/04
(21) + (22) 96810472.9 18.07.96
(73) >ALCAN TECHNOLOGY & MANAGEMENT A.G.
Badische Bahnhofstrasse 16
CH-8212 Neuhausen am Rheinfall(CH);
(54) Panneau composite-TRADUCTION-Verbundplatte
(45) 24.08.05

---

(11) 0 985 468
(51) B 21 D 51/32 B 65 B 7/28
B 65 D 6/30
(21) + (22) 99113821.5 15.07.99
(73) >CROWN PACKAGING TECHNOLOGY INC.
11535 South Central Avenue
Alsip IL 60803-2599(US);
(54) Dispositif d'assemblage d'un corps de récipient et d'un couvercle-TRADUCTION-Vorrichtung zum Verbinden eines Unterteils eines Verpackungsbehälters mit einem Verschlusselement
(30) 30.07.98 DE 19834365
(45) 24.08.05

---

(11) 0 993 887
(51) B 21 D 43/22 B 21 D 28/22
B 65 G 57/06
(21) + (22) 99120317.5 12.10.99
(73) SCHULER PRESSEN G.M.B.H. & CO. KG
Bahnhofstrasse 41
73033 Göppingen(DE);
(54) Méthode pour l'estampage et paqueter des pièces lamellaires-TRADUCTION-Verfahren zum Stanzen und Paketieren von Stanzblechen
(30) 15.10.98 DE 19847552
(45) 10.08.05

---

(11) 1 022 504
(51) B 21 D 39/20 B 25 B 13/50
B 25 B 13/48 B 25 B 23/142
F 16 L 47/04
(21) + (22) 99810056.4 25.01.99
(73) JRG GUNZENHAUSER A.G.
Hauptstrasse 130
4450 Sissach(CH);
(54) Joint fileté pour tuyaux-TRADUCTION-Verschraubbare

Rohrverbindung
(45) 17.08.05

---

(11) 1 125 653
(51) B 21 D 5/08 B 21 C 37/08
B 21 D 5/12
(21) + (22) 00121550.8 30.09.00
(73) >DREISTERN G.M.B.H. & CO. K.G.
Wiechser Strasse 9
DE-79650 Schopfheim(DE);
(54) Installation pour profiler avec une machine à profiler et un dispositif de soudage-TRADUCTION-Profilieranlage mit einer Profiliermaschine und mit einer Schweissvorrichtung
(30) 18.02.00 DE 10007496
(45) 03.08.05

---

(11) 1 261 442
(51) B 21 D 1/06
(21) + (22) 00983337.7 15.12.00
(73) ADOLF WURTH G.M.B.H. & CO. KG
Reinhold-Würth-Strasse 12-16
74653 Künzelsau(DE);
(54) DISPOSITIF POUR DEBOSSELER LA TOLE-TRADUCTION-ANORDNUNG ZUM ENTFERNEN VON BEULEN AUS BLECH
(30) 04.01.00 DE 20000085 U
(45) 03.08.05

---

(11) 1 294 501
(51) B 21 D 17/02 B 21 C 37/28
(21) + (22) 01933971.2 16.05.01
(73) >WITZIG & FRANK G.M.B.H.
Am Holderstock 2
DE-77652 Offenburg(DE);
(54) PROCEDE ET DISPOSITIF POUR LA PRODUCTION DE RACCORDS TUBULAIRES A LA PRESSE EN ACIER, NOTAMMENT EN ACIER SPECIAL-TRADUCTION-VERFAHREN UND VORRICHTUNG ZUR HERSTELLUNG VON PRESSFITTINGS AUS STAHL, INSBESONDERE EDELSTAHL
(30) 30.06.00 DE 10031989
(45) 10.08.05

---

(11) 1 294 503
(51) B 21 D 3/05
(21) + (22) 01960267.1 02.06.01
(73) SMS DEMAG A.G.
Eduard-Schloemann-Strasse 4
40237 Düsseldorf(DE);
(54) DRESSEUSE DE PROFILES-TRADUCTION-PROFILRICHTMASCHINE
(30) 21.06.00 DE 10029387
(45) 17.08.05

---

(11) 1 294 505
(51) B 21 D 39/03 B 21 J 15/20
B 21 J 15/02
(21) + (22) 01967111.4 29.06.01
(73) GUSTAV KLAUKE G.M.B.H.
Auf dem Knapp 46
42855 Remscheid(DE);
(54) APPAREIL A RIVER ET PROCEDE DE RIVETAGE-TRADUCTION-NIETGERÄT SOWIE VERFAHREN ZUM VERNIETEN
(30) 30.06.00 DE 10031073
(45) 10.08.05

---

(11) 1 324 840
(51) B 21 D 1/14 B 25 D 9/12
(21) + (22) 01978520.3 10.10.01
(73) >COUTURIER ALAIN
5 Rue de l'Artisanat Z.A. des Deux Vallées
FR-69670 Vaugneray(FR);
(54) DISPOSITIF POUR REDRESSER LA CARROSSERIE ET/OU LES STRUCTURES D'UN VEHICULE AUTOMOBILE ACCIDENTE
(30) 11.10.00 FR 0012975
(45) 17.08.05

---

(11) 1 341 621
(51) B 21 D 1/06
(21) + (22) 00977335.9 05.12.00
(73) MEICHTRY, RALPH
Säumerstrasse 13
8805 Richterswil(CH);
(54) PROCEDE ET DISPOSITIF DE DEBOSSELAGE-TRADUCTION-AUSBEULVORRICHTUNG UND -VERFAHREN
(45) 03.08.05

---

(11) 1 342 517
(51) B 21 D 51/26 B 21 D 51/28
B 21 D 51/30 B 21 D 19/00
(21) + (22) 03076192.8 22.12.00
(73) >GLUD & MARSTRAND A/S
Hedenstedvej 14
DK-8723 Losning(DK);

(54) Fixation d' un fond à un corps de boîte
(30) 23.12.99 WO PCT/DK99/007
(45) 24.08.05

---

(11) 1 347 846
(51) B 21 D 43/00
(21) + (22) 01999444.1 03.12.01
(73) >LILLBACKA JETAIR OY
c/o Lillbacka Oy Metallitie 4
62200 Kauhava(FI);
(54) PROCEDE ET APPAREIL CONTENU DANS UNE MACHINE A USINER LA TOLE
(30) 04.12.00 FI 20002653
(45) 17.08.05

---

(11) 1 351 004
(51) B 21 D 19/04 F 16 L 23/032
(21) + (22) 03005198.1 08.03.03
(73) >METU-SYSTEM MEINIG K.G.
Seitinger Strasse 10
DE-78604 Rietheim-Weilheim(DE);
(54) Joint droit entre deux segments de conduit en tôle et procédé de production-TRADUCTION-Stossverbindung zwischen zwei Rohrabschnitten aus Blech und Verfahren zu deren Herstellung
(30) 05.04.02 DE 10215112
(45) 10.08.05

---

(11) 1 513 628
(51) B 21 D 5/02 B 21 D 37/02
(21) + (22) 02767158.5 19.06.02
(73) S.A. >ACERA
5 Rue Eugène Ruppert
LU-2453 Luxembourg(LU);
(54) VERSTELBARE MATRIJS
(45) 31.08.05

---

(11) 1 054 169
(51) B 21 J 15/02 F 16 B 19/06
F 16 B 19/04
(21) + (22) 00108312.0 15.04.00
(73) KERB-KONUS-VERTRIEBS-GMBH
Wernher-von-Braun-Strasse 7
92224 Amberg(DE);
(54) Rivet poinçonnant-TRADUCTION-Stanz-Prägeniet
(30) 21.05.99 DE 29908928 U
(45) 17.08.05

---

(11) 1 294 505
(51) B 21 J 15/20 B 21 J 15/02
B 21 D 39/03
(21) + (22) 01967111.4 29.06.01
(73) GUSTAV KLAUKE G.M.B.H.
Auf dem Knapp 46
42855 Remscheid(DE);
(54) APPAREIL A RIVER ET PROCEDE DE RIVETAGE-TRADUCTION-NIETGERÄT SOWIE VERFAHREN ZUM VERNIETEN
(30) 30.06.00 DE 10031073
(45) 10.08.05

---

(11) 1 296 784
(51) B 21 J 7/34 B 22 F 3/00
(21) + (22) 01926287.2 26.04.01
(73) >MORPHIC TECHNOLOGIES A.B.
Gammelbackavägen 6
691 51 Karlskoga(SE);
(54) PROCEDE ET MACHINE A IMPACT POUR LA FORMATION D'UN CORPS
(30) 28.04.00 SE 0001558 28.04.00 SE 0001559
31.05.00 SE 0002030 11.12.00 SE 0004554
12.01.01 SE 0100106
(45) 10.08.05

---

(11) 1 560 671
(51) B 21 J 5/12 F 16 H 55/17
B 62 D 3/12 B 21 K 1/30
(21) + (22) 03767794.5 12.12.03
(73) THYSSENKRUPP PRAZISIONSSCHMIEDE G.M.B.H.
Frankfurter Ring 227
80807 München(DE);
(54) PIGNON DE DIRECTION-TRADUCTION-LENKRITZEL
(30) 21.12.02 DE 10260426
(45) 17.08.05

---

(11) 1 560 671
(51) B 21 K 1/30 B 21 J 5/12
F 16 H 55/17 B 62 D 3/12
(21) + (22) 03767794.5 12.12.03
(73) THYSSENKRUPP PRAZISIONSSCHMIEDE G.M.B.H.
Frankfurter Ring 227
80807 München(DE);
(54) PIGNON DE DIRECTION-TRADUCTION-LENKRITZEL
(30) 21.12.02 DE 10260426
(45) 17.08.05

(11) 1 339 512
(51) B 22 C 9/04
(21) + (22) 01993516.2 09.11.01
(73) >BUNTROCK INDUSTRIES
1176 Jamestown Road
Williamsburg VA 23185(US);
(54) MOULE DE COULEE DE PRECISION ET PROCEDE DE FABRICATION
(30) 10.11.00 US 247935 P 08.11.01 US 5881
(45) 10.08.05

---

(11) 1 417 060
(51) B 22 C 1/18
(21) + (22) 03740129.6 08.05.03
(73) MEG BINDER TECHNOLOGIEN G.M.B.H. & CO. KG
Heidelbergstrasse 54
72406 Bisingen(DE);
(54) MOULE ET SON PROCEDE DE FABRICATION-TRADUCTION-GIESSFORM UND VERFAHREN ZU DEREN HERSTELLUNG
(30) 15.06.02 DE 10226817
(45) 03.08.05

---

(11) 1 046 447
(51) B 22 D 41/28 B 22 D 41/26
(21) + (22) 00104312.4 02.03.00
(73) >DIDIER-WERKE A.G.
Abraham-Lincoln-Strasse 1
DE-65189 Wiesbaden(DE);
(54) Plaque pour obturateur rotatif-TRADUCTION-Drehschieberplatte
(30) 21.04.99 DE 19917851
(45) 17.08.05

---

(11) 1 153 680
(51) B 22 D 17/20
(21) + (22) 01110965.9 07.05.01
(73) FUCHS LUBRITECH G.M.B.H.
Hans-Reiner-Strasse 7-13
67685 Weilerbach(DE);
(54) Procédé et dispositif pour alimenter un agent de démoulage dans un appareil à coulée sous pression-TRADUCTION-Verfahren zum Eingeben eines Trennmittels in eine Druckgiessmaschine
(30) 09.05.00 DE 10022328
(45) 03.08.05

---

(11) 1 166 920
(51) B 22 D 11/08
(21) + (22) 01113486.3 02.06.01
(73) SMS DEMAG AG
Eduard-Schloemann-Strasse 4
40237 Düsseldorf(DE);
(54) Tête de faux lingot pour installation de coulée continue de métal, en particulier de l'acier-TRADUCTION-Anfahrstrangkopf für eine Metall-, insbesondere eine Stahl-Stranggiessvorrichtung
(30) 27.06.00 DE 10031248
(45) 17.08.05

---

(11) 1 206 987
(51) B 22 D 11/08
(21) + (22) 01125587.4 26.10.01
(73) SMS DEMAG AG
Eduard-Schloemann-Strasse 4
40237 Düsseldorf(DE);
(54) Fausse barre pour installation de coulée continue de métal, en particulier pour installation de coulée continue d'ébauches de profilés d'acier-TRADUCTION-Anfahrstrang für eine Metall-Stranggiessvorrichtung, insbesondere für eine Vorprofil-Stahl-Stranggiessvorrichtung
(30) 16.11.00 DE 10056911
(45) 31.08.05

---

(11) 1 230 050
(51) B 22 D 27/04
(21) + (22) 00982977.1 10.10.00
(73) >AE GROUP A.G.
Otto-Schäfer-Strasse 2
DE-36179 Bebra-Iba(DE);
(54) PROCEDE DE FORMAGE PRIMAIRE D'UN MATERIAU ET DISPOSITIF POUR SON MIS EN OEUVRE-TRADUCTION-VERFAHREN ZUM URFORMEN EINES WERKSTOFFES UND VORRICHTUNG ZU DESSEN DURCHFÜHRUNG
(30) 16.10.99 DE 19950037
(45) 10.08.05

---

(11) 1 372 888
(51) B 22 D 1/00
(21) + (22) 02712669.7 19.03.02
(73) >VESUVIUS CRUCIBLE CY
Suite 200 Foulk Road 103
Wilmington DE 19803(US);
(54) BRIQUE OU BOUCHON REFRACTAIRE POUR L'INJECTION DE GAZ DANS DU M TAL EN FUSION
(30) 19.03.01 EP 01870054
(45) 03.08.05

---

(11) 1 455 976
(51) B 22 D 11/20
(21) + (22) 02804861.9 13.11.02
(73) SMS DEMAG A.G.
Eduard-Schloemann-Strasse 4
40237 Düsseldorf(DE);
(54) REGLAGE D'OUVERTURE D'ENTREE DE SEGMENTS D'INSTALLATIONS DE COULEE CONTINUE-TRADUCTION-MAULWEITENREGELUNG AN SEGMENTEN FÜR STRANGGIE ANLAGEN
(30) 18.12.01 DE 10162419 31.01.02 DE 10204064
(45) 10.08.05

---

(11) 1 463 594
(51) B 22 D 1/00
(21) + (22) 03702609.3 08.01.03
(73) >PECHINEY ELECTROMETALLURGIE
517 avenue de la Boisse
FR-73000 Chambéry cedex (FR);
>PORVAIR P.L.C.
Estuary Road Riverside Industrial Estate
King's Lynn Norfolk PE30 2HS(GB)
(54) FILTRE POUR INOCULATION
(30) 10.01.02 US 43644
(45) 03.08.05

---

(11) 1 491 276
(51) B 22 D 17/10 B 22 D 17/00
B 22 D 17/20 B 22 D 17/22
(21) + (22) 03014120.4 23.06.03
(73) ALCAN BDW G.M.B.H. & CO. KG
Im Wiegenfeld 10
85570 Markt Schwaben(DE);
(54) Chambre d'une machine d'injection sous pression et méthode de remplissage de la cavité de cette machine-TRADUCTION-Giesskammer einer Druckgiessmaschine und Verfahren zur Formfüllung einer Druckgiessmaschine
(45) 31.08.05

---

(11) 1 506 066
(51) B 22 D 11/128
(21) + (22) 03704663.8 20.02.03
(73) SMS DEMAG A.G.
Eduard-Schloemann-Strasse 4
40237 Düsseldorf(DE);
(54) DISPOSITIF DE CHANGEMENT D'UN SEGMENT D'UN ARC, FORME DE PLUSIEURS SEGMENTS, D'UN GUIDAGE DE LIGNE POUR UNE MACHINE A COULEE CONTINUE, SUR LAQUELLE EST COULE DU METAL FONDU, NOTAMMENT DE L'ACIER FONDU-TRADUCTION-EINRICHTUNG ZUM WECHSELN EINES SEGMENTES EINES AUS MEHREREN SEGMENTEN GEBILDETEN BOGENS EINER STRANGFÜHRUNG FÜR EINE STRANGGIESSMASCHINE, AUF DER FLÜSSIGE METALLE, INSBESONDERE FLÜSSIGER STAHL, VERGOSSEN WERDEN
(30) 13.03.02 DE 10210988
(45) 10.08.05

---

(11) 0 963 266
(51) B 22 F 1/00 B 22 F 9/24
(21) + (22) 98907050.3 25.02.98
(73) >UNIVERSITY OF SOUTHAMPTON
Highfield Southampton
Hampshire SO17 1BJ(GB);
(54) METAL POREUX ET PROCEDE DE PREPARATION
(30) 25.02.97 GB 9703920
(45) 31.08.05

---

(11) 1 008 407
(51) B 22 F 9/08
(21) + (22) 99890354.6 04.11.99
(73) BOHLER EDELSTAHL GMBH
Mariazellerstrasse 25
8605 Kapfenberg(AT);
(54) Procédé et installation de préparation de poudre métallique dans un conteneur par pulvérisation de métal fondu-TRADUCTION-Einrichtung und Verfahren zur Herstellung von Metallpulver in Kapseln durch Verdüsung von Schmelzen
(30) 09.12.98 AT 206698
(45) 17.08.05

---

(11) 1 142 661
(51) B 22 F 9/24 C 22 C 32/00
H 01 H 1/02 B 22 F 1/02
C 23 C 18/16
(21) + (22) 01107637.9 28.03.01
(73) UMICORE A.G. & CO. KG
Rodenbacher Chaussee 4
63457 Hanau-Wolfgang(DE);

(54) Procédé de préparation de poudres composites à base d'argent-oxyde d' étain-TRADUCTION-Verfahren zur Herstellung von Verbundpulvern auf Basis Silber-Zinnoxid
(30) 06.04.00 DE 10017282
(45) 24.08.05

---

(11) 1 172 449
(51) B 22 F 9/04 C 22 C 1/10
C 22 C 32/00 // / / G 21C19/07
(21) + (22) 01400725.6 21.03.01
(73) >MITSUBISHI HEAVY INDUSTRIES LTD
5-1 Marunouchi 2-chome Chiyoda-ku
Tokyo 100-8315(JP);
(54) Materiau composite en aluminium, poudre composite à base d'aluminium et son procédé de fabrication, et procédé de fabrication des éléments de stockage pour combustible épuisé.
(30) 12.07.00 JP 2000211887
(45) 24.08.05

---

(11) 1 296 784
(51) B 22 F 3/00 B 21 J 7/34
(21) + (22) 01926287.2 26.04.01
(73) >MORPHIC TECHNOLOGIES A.B.
Gammelbackavägen 6
691 51 Karlskoga(SE);
(54) PROCEDE ET MACHINE A IMPACT POUR LA FORMATION D'UN CORPS
(30) 28.04.00 SE 0001558 28.04.00 SE 0001559
31.05.00 SE 0002030 11.12.00 SE 0004554
12.01.01 SE 0100106
(45) 10.08.05

---

(11) 1 166 927
(51) B 23 B 5/16
(21) + (22) 01113726.2 05.06.01
(73) PF SCHWEISSTECHNOLOGIE G.M.B.H.
Karl-Bröger-Strasse 10
36304 Alsfeld(DE);
(54) Appareil de décroutage-TRADUCTION-Schälgerät
(30) 05.06.00 DE 10027315 05.06.00 DE 10027316
05.06.00 DE 20009868 U
(45) 31.08.05

---

(11) 1 184 113
(51) B 23 B 31/26
(21) + (22) 01112512.7 23.05.01
(73) ROHM G.M.B.H.
Heinrich-Röhm-Strasse 50
89567 Sontheim(DE);
(54) Dispositif de serrage pour un arbre creux-TRADUCTION-Spannvorrichtung für einen Hohlschaft
(30) 17.08.00 DE 10040638
(45) 17.08.05

---

(11) 1 272 304
(51) B 23 B 27/14
(21) + (22) 01915029.1 20.02.01
(73) WIDIA G.M.B.H.
Münchener Strasse 90
45145 Essen(DE);
(54) OUTIL DE COUPE RAPPORTE-TRADUCTION-SCHNEIDEINSATZ
(30) 13.04.00 DE 10018452
(45) 03.08.05

---

(11) 1 381 707
(51) B 23 B 27/14 C 23 C 14/02
C 23 C 14/06 C 23 C 16/02
C 23 C 16/30 C 23 C 16/32
C 23 C 16/34 C 23 C 16/36
(21) + (22) 02766571.0 25.04.02
(73) BOHLERIT G.M.B.H. & CO. KG
Deuchendorf Werk VI
A-8605 Kapfenberg(AT);
(54) PROCEDE D'OBTENTION D'UN REVETEMENT SUR UN OUTIL TRAVAILLANT PAR ENLEVEMENT DE COPEAUX, ET OUTIL D'USINAGE PAR ENLEVEMENT DE COPEAUX Y RELATIF-TRADUCTION-VERFAHREN ZUR HERSTELLUNG EINER BESCHICHTUNG AUF EINEM SPANENDEN WERKZEUG UND ZERSPANUNGSWERKZEUG
(30) 26.04.01 AT 681012001
(45) 31.08.05

---

(11) 1 447 195
(51) B 23 B 51/04 B 28 D 1/04
(21) + (22) 03027677.8 03.12.03
(73) NAREX CESKA LIPA A.S.
Chelcického ulice 1932
47037 Ceska Lipa(CZ);
(54) Dispositif de forage avec un foret tubulaire-TRADUCTION-Bohrvorrichtung mit einem Hohlbohrer
(30) 12.02.03 DE 10305707
(45) 17.08.05

---

(11) 1 136 162
(51) B 23 C 5/24
(21) + (22) 00126258.3 01.12.00
(73) FETTE G.M.B.H.
Grabauer Strasse 24
21493 Schwarzenbek(DE);
(54) Fraise à surfacer et à fraise des coins-TRADUCTION-Plan-oder Eckfräser
(30) 16.03.00 DE 10012818
(45) 10.08.05

---

(11) 1 450 986
(51) B 23 C 3/00 B 23 Q 1/76
B 23 Q 1/48 B 23 Q 7/04
(21) + (22) 02799794.9 06.12.02
(73) CINETIC MACHINING
494 Rue Actipôle les tours
46400 Saint Laurent les Tours(FR);
(54) MACHINE D'USINAGE POUR ELEMENTS PROFILES LONGITUDINAUX
(30) 06.12.01 FR 0115797
(45) 31.08.05

---

(11) 1 053 846
(51) B 23 D 59/00 B 23 Q 1/28
B 28 D 1/04
(21) + (22) 00810409.3 12.05.00
(73) >HILTI A.G.
Feldkircherstrasse 100 Postfach 333
9494 Schaan(LI);
(54) Scie à dispositif de verrouillage rapide de la tête de sciage et du chariot de sciage-TRADUCTION-Säge mit mittels Schnellverschluss verbindbaren Sägekopf und Sägeschlitten
(30) 17.05.99 DE 19922086
(45) 31.08.05

---

(11) 1 057 564
(51) B 23 D 57/00 B 28 D 7/04
B 28 D 1/04 B 23 D 47/02
B 23 D 59/02
(21) + (22) 00440153.5 24.05.00
(73) S.A. >P.R.C.I.
111 rue du Mas de Portaly
FR-34000 Montpellier(FR);
(54) Dispositif de coupe-carreaux électrique portable sous forme d'une mallette
(30) 26.05.99 FR 9906744
(45) 10.08.05

---

(11) 1 280 627
(51) B 23 D 61/02
(21) + (22) 02737838.9 15.05.02
(73) LEITZ G.M.B.H. & CO. KG
Leitzstrasse 2
73447 Oberkochen(DE);
(54) LAME DE SCIE CIRCULAIRE COMPORTANT DES FENTES D'EXTENSION S'ETENDANT RADIALEMENT VERS L'INTERIEUR-TRADUCTION-KREISSÄGEBLATT MIT SICH RADIAL NACH INNEN ERSTRECKENDEN DEHNUNGSSCHLITZEN
(30) 18.05.01 DE 10124687
(45) 03.08.05

---

(11) 1 319 456
(51) B 23 D 29/02
(21) + (22) 02027209.2 05.12.02
(73) HARRY P. WILL WERKZEUGFABRIK G.M.B.H. & CO. KG
Gleimenheimer Strasse 5
35279 Neustadt/Hessen(DE);
(54) Découpeur de câbles-TRADUCTION-Kabelschneider
(30) 14.12.01 DE 20120275 U
(45) 17.08.05

---

(11) 1 409 185
(51) B 23 G 7/02
(21) + (22) 02764705.6 17.07.02
(73) FETTE G.M.B.H.
Grabauer Strasse 24
21493 Schwarzenbek(DE);
(54) OUTIL DE FORMAGE DE FILET OU TARAUD-TRADUCTION-GEWINDEFORMER ODER -BOHRER
(30) 25.07.01 DE 10136293
(45) 24.08.05

---

(11) 1 125 671
(51) B 23 K 10/00
(21) + (22) 01400191.1 24.01.01
(73) >SAFMATIC
Zone Industrielle Rue Lavoisier
FR-79201 Parthenay Cedex(FR);
(54) Pilotage de l'envoi du gaz de coupage plasma à partir de la pression du gaz pilote
(30) 18.02.00 FR 0002025
(45) 10.08.05

(11) 1 190 804
(51) B 23 K 20/10 B 29 C 65/08
(21) + (22) 01122191.8 17.09.01
(73) MASCHINENFABRIK SPAICHINGEN G.M.B.H.
Karlstrasse 8-20
78549 Spaichingen(DE);
(54) Procédé et dispositif de soudage par ultrasons de pièces-TRADUCTION-Verfahren und Vorrichtung zum Ultraschallschweissen von Werkstücken
(30) 18.09.00 DE 10046451
(45) 31.08.05

---

(11) 1 213 085
(51) B 23 K 11/00 B 08 B 15/04
B 23 K 37/08 B 08 B 5/02
B 23 K 11/36 B 23 K 11/30
(21) + (22) 01890328.6 27.11.01
(73) ENTWICKLUNGS- U. VERWERTUNGS- G.M.B.H. >EVG
Gustinus-Ambrosi-Strasse 1-3
A-8074 Raaba(AT);
(54) Procédé de soudage d'un treillis métallique-TRADUCTION-Vorrichtung zum Schweissen einer Drahtgittermatte
(30) 05.12.00 AT 20332000
(45) 24.08.05

---

(11) 1 221 352
(51) B 23 K 37/02 B 23 K 37/04
B 62 D 65/00 B 23 Q 7/00
B 65 G 47/60 B 25 J 5/04
(21) + (22) 01120363.5 25.08.01
(73) >THYSSENKRUPP DRAUZ G.M.B.H.
Weipertstrasse 37
DE-74076 Heilbronn(DE);
(54) Appareil de convoyage d'éléments pour le soudage de carosseries automobiles-TRADUCTION-Transporteinrichtung für Kraftfahrzeugkarosserie-Schweissbaugruppen
(30) 28.12.00 DE 10065575
(45) 10.08.05

---

(11) 1 237 677
(51) B 23 K 35/363 H 05 K 3/34
(21) + (22) 00980918.7 01.12.00
(73) >FRY'S METALS INC. D.B.A. ALPHA METALS INC.
600 ROUTE 440
JERSEY CITY NJ 07304(US);
(54) FLUX DECAPANT
(30) 03.12.99 US 168689 P 31.01.00 US 179202 P
(45) 24.08.05

---

(11) 1 317 988
(51) B 23 K 11/02 B 60 G 7/00
(21) + (22) 02400054.9 09.12.02
(73) SACHSENRING ZWICKAU A.G.
Crimmitschauer Strasse 67
08058 Zwickau(DE);
(54) Composant dans des pièces pour véhicule ayant un joint réalisé par soudure par pression-TRADUCTION-Bauteil bei Fahrwerkskomponenten mit einer durch Pressschweissen erzeugten Verbindung
(30) 10.12.01 DE 20120098 U
(45) 03.08.05

---

(11) 1 339 523
(51) B 23 K 35/28 B 23 K 35/02
B 32 B 15/01
(21) + (22) 01993524.6 30.10.01
(73) >CORUS ALUMINIUM WALZPRODUKTE G.M.B.H.
Carl-Spaeter-Strasse 10
DE-56070 Koblenz(DE);
(54) PROCEDE DE BRASAGE AVEC UN MATERIAU DE BRASAGE A BAS POINT DE FUSION
(30) 08.11.00 NL 1016564 03.07.01 EP 01202570
12.07.01 US 304447 P
(45) 17.08.05

---

(11) 1 341 730
(51) B 23 K 26/40 C 03 B 33/09
C 03 B 33/07
(21) + (22) 01270504.2 14.12.01
(73) LASERZENTRUM HANNOVER E.V. >LZH
Hollerithallee 8
DE-30419 Hannover(DE);
(54) PROCEDE POUR DECOUPER DES COMPOSANTS CONSTITUES DE VERRE, DE CERAMIQUE, DE VITROCERAMIQUE OU D'UN MATERIAU ANALOGUE PAR REALISATION D'UNE FENTE THERMIQUE DANS LE COMPOSANT LE LONG D'UNE ZONE DE DECOUPAGE-TRADUCTION-VERFAHREN ZUM DURCHTRENNEN VON BAUTEILEN AUS GLAS, KERAMIK, GLASKERAMIK ODER DERGLEICHEN DURCH ERZEUGUNG EINES THERMISCHEN SPANNUNGSRISSES AN DEM BAUTEIL ENTLANG EINER TRENNZONE
(30) 15.12.00 DE 10062725
(45) 10.08.05

---

(11) 1 412 105
(51) B 23 K 7/00 B 23 K 10/00
B 21 C 23/12
(21) + (22) 02740259.3 17.04.02
(73) SMS EUMUCO G.M.B.H.
Josefstrasse 10
51377 Leverkusen (DE);
WKW ERBSLOH AUTOMOTIVE G.M.B.H.
Siebeneicker Strasse 235
42553 Velbert(DE)
(54) PROCEDE DE SEPARATION DE LONGUEURS PARTIELLES DE PRODUITS SUR EXTRUDEUSE A VIS-TRADUCTION-VERFAHREN ZUM ABTRENNEN VON TEILLÄNGEN BEIM STRANGPRESSEN
(30) 27.04.01 DE 10120953
(45) 24.08.05

---

(11) 1 479 506
(51) B 23 K 26/06 B 29 C 65/16
(21) + (22) 03011610.7 22.05.03
(73) >LEISTER PROCESS TECHNOLOGIES
Riedstrasse
CH-6060 Sarnen(CH);
(54) Procédé de soudage pour des plastiques structurés-TRADUCTION-Laserfügeverfahren für strukturierte Kunststoffe
(45) 24.08.05

---

(11) 1 143 106
(51) B 23 P 6/04 B 23 P 6/00
F 01 D 5/00
(21) + (22) 01303162.0 03.04.01
(73) >UNITED TECHNOLOGIES CORP.
United Technologies Building 1 Financial Plaza
Hartford CT 06101(US);
(54) Procédé et élément de remplacement pour la réparation et la modification d'une aube statorique, et aube statorique ainsi modifiée
(30) 03.04.00 US 542643
(45) 24.08.05

---

(11) 1 270 150
(51) B 23 P 19/06 B 25 B 23/14
(21) + (22) 02011720.6 25.05.02
(73) >TOOL EXPRESS-SERVICE SCHRAUBERTECHNIK G.M.B.H.
Schumanstrasse 33 Schuman Arkaden
DE-52146 Würselen(DE);
(54) Tournevis éléctrique avec DISPOSITIF D'ACCOUPLEMENT A LIMITATION DE TORSION et liaison de transmission sans fil avec une station de base-TRADUCTION-Elektro-Schrauber mit Abschaltkupplung und drahtlose Übertragungsstrecke zu einer Basisstation
(30) 07.06.01 DE 10127821
(45) 31.08.05

---

(11) 1 053 846
(51) B 23 Q 1/28 B 28 D 1/04
B 23 D 59/00
(21) + (22) 00810409.3 12.05.00
(73) >HILTI A.G.
Feldkircherstrasse 100 Postfach 333
9494 Schaan(LI);
(54) Scie à dispositif de verrouillage rapide de la tête de sciage et du chariot de sciage-TRADUCTION-Säge mit mittels Schnellverschluss verbindbaren Sägekopf und Sägeschlitten
(30) 17.05.99 DE 19922086
(45) 31.08.05

---

(11) 1 064 119
(51) B 23 Q 39/04
(21) + (22) 99903575.1 23.02.99
(73) MIKRON SA AGNO
Postfach 115
6903 Lugano 3(CH);
(54) MACHINE A TRANSFERT ROTATIF-TRADUCTION-RUNDTAKTMASCHINE
(30) 24.02.98 EP 98810148
(45) 03.08.05

---

(11) 1 136 174
(51) B 23 Q 11/00 A 47 L 9/28
B 08 B 15/04
(21) + (22) 01106039.9 12.03.01
(73) >SCHAFFER KARL
Wittelbacher Strasse 2
DE-82319 Starnberg(DE);
(54) Dispositif de traitement de surfaces-TRADUCTION-Gerätesatz zur Bearbeitung von Oberflächen
(30) 13.03.00 DE 10012182
(45) 17.08.05

---

(11) 1 221 352

(51) B 23 Q 7/00 B 65 G 47/60
B 25 J 5/04 B 23 K 37/02
B 23 K 37/04 B 62 D 65/00
(21) + (22) 01120363.5 25.08.01
(73) >THYSSENKRUPP DRAUZ G.M.B.H.
Weipertstrasse 37
DE-74076 Heilbronn(DE);
(54) Appareil de convoyage d'éléments pour le soudage de carosseries
automobiles-TRADUCTION-Transporteinrichtung für Kraftfahrzeugkarosserie-Schweissbaugruppen
(30) 28.12.00 DE 10065575
(45) 10.08.05

---

(11) 1 249 410
(51) B 23 Q 1/38 B 60 V 3/04
B 65 G 51/03 B 65 G 54/02
(21) + (22) 02007700.4 05.04.02
(73) AWU PRAZISIONSWELLEN G.M.B.H. & CO.KG
Westring 207
44575 Castrop-Rauxel(DE);
(54) Appareil à coussin d'air avec une plate-forme et un support-TRADUCTION-Vorrichtung mit einer Plattform, einem Stützkörper und Luftpolstererzeugungsmitteln
(30) 09.04.01 DE 10117632
(45) 03.08.05

---

(11) 1 375 061
(51) B 23 Q 11/00
(21) + (22) 03014123.8 24.06.03
(73) HEROLD, BERTRAM
Siemensstrasse 9
76448 Durmersheim(DE);
(54) Dispositif pour l'enlèvement de copeaux-TRADUCTION-Vorrichtung zur Späneentsorgung
(30) 28.06.02 DE 20210067 U
(45) 31.08.05

---

(11) 1 402 995
(51) B 23 Q 3/00 B 23 Q 3/02
B 23 Q 1/00 B 23 Q 16/00
(21) + (22) 03016099.8 16.07.03
(73) >ALLMATIC-JAKOB G.M.B.H. & CO. SPANNSYSTEME K.G.
Leonhardstrasse 19
DE-87437 Kempten(DE);
(54) Dispositif de serrage-TRADUCTION-Spannvorrichtung
(30) 28.09.02 DE 10245377
(45) 31.08.05

---

(11) 1 450 986
(51) B 23 Q 7/04 B 23 C 3/00
B 23 Q 1/76 B 23 Q 1/48
(21) + (22) 02799794.9 06.12.02
(73) CINETIC MACHINING
494 Rue Actipôle les tours
46400 Saint Laurent les Tours(FR);
(54) MACHINE D'USINAGE POUR ELEMENTS PROFILES LONGITUDINAUX
(30) 06.12.01 FR 0115797
(45) 31.08.05

---

(11) 1 170 091
(51) B 24 B 9/08 B 28 D 1/04
B 24 D 7/10 B 24 D 7/18
(21) + (22) 01114535.6 16.06.01
(73) >WENDT G.M.B.H.
Fritz-Wendt-Strasse 1
D-40670 Meerbusch(DE);
(54) Outil de chanfreinage-TRADUCTION-Senkerwerkzeug
(30) 05.07.00 DE 10032036
(45) 10.08.05

---

(11) 1 286 806
(51) B 24 B 7/18 F 16 D 1/10
A 47 L 11/14 B 24 B 47/12
B 24 B 45/00
(21) + (22) 01932404.5 17.05.01
(73) HOLLAND >INDUSTRIELE DIAMANTWERKEN B.V.
P.O. Box 105
NL-2460 AC Ter Aar(NL);
(54) VLOERSLIJPMACHINE
(30) 17.05.00 NL 1015226
(45) 03.08.05

---

(11) 1 353 778
(51) B 24 B 3/34 B 24 D 7/18
(21) + (22) 02716076.1 22.01.02
(73) KLINGELNBERG A.G.
Turbinenstrasse 17
8005 Zürich(CH);
(54) PROCEDE DE MEULAGE DUEL DE LAMES A BARRE ET MEULE CORRESPONDANTE-TRADUCTION-DUAL-SCHLEIFVERFAHREN FÜR STABMESSER UND SCHLEIFSCHEIBE ZUR DURCHFÜHRUNG DES VERFAHRENS
(30) 27.01.01 DE 10103755
(45) 31.08.05

---

(11) 1 449 619
(51) B 24 C 1/04 B 24 C 1/06
(21) + (22) 03003951.5 22.02.03
(73) TECNOPAT A.G.
Teufenerstrasse 3
9008 St. Gallen(CH);
(54) Procédé et dispositif pour rendre rugueux des surfaces-TRADUCTION-Verfahren und Vorrichtung zum Rauen von Oberflächen
(45) 17.08.05

---

(11) 0 874 717
(51) B 24 D 9/08
(21) + (22) 96942067.8 21.11.96
(73) >NORTON CY
1 New Bond Street Box No. 15138 Worcester
Massachusetts 01615-0138(US);
(54) PLAQUES DE SUPPORT POUR DISQUES ABRASIFS
(30) 08.12.95 NZ 28063495 19.12.95 NZ 28071095
04.01.96 NZ 28078196 23.01.96 NZ 28087696
09.02.96 NZ 28096496
(45) 31.08.05

---

(11) 1 170 091
(51) B 24 D 7/10 B 24 D 7/18
B 24 B 9/08 B 28 D 1/04
(21) + (22) 01114535.6 16.06.01
(73) >WENDT G.M.B.H.
Fritz-Wendt-Strasse 1
D-40670 Meerbusch(DE);
(54) Outil de chanfreinage-TRADUCTION-Senkerwerkzeug
(30) 05.07.00 DE 10032036
(45) 10.08.05

---

(11) 1 353 778
(51) B 24 D 7/18 B 24 B 3/34
(21) + (22) 02716076.1 22.01.02
(73) KLINGELNBERG A.G.
Turbinenstrasse 17
8005 Zürich(CH);
(54) PROCEDE DE MEULAGE DUEL DE LAMES A BARRE ET MEULE CORRESPONDANTE-TRADUCTION-DUAL-SCHLEIFVERFAHREN FÜR STABMESSER UND SCHLEIFSCHEIBE ZUR DURCHFÜHRUNG DES VERFAHRENS
(30) 27.01.01 DE 10103755
(45) 31.08.05

---

(11) 1 022 504
(51) B 25 B 13/50 B 25 B 13/48
B 25 B 23/142 F 16 L 47/04
B 21 D 39/20
(21) + (22) 99810056.4 25.01.99
(73) JRG GUNZENHAUSER A.G.
Hauptstrasse 130
4450 Sissach(CH);
(54) Joint fileté pour tuyaux-TRADUCTION-Verschraubbare Rohrverbindung
(45) 17.08.05

---

(11) 1 270 150
(51) B 25 B 23/14 B 23 P 19/06
(21) + (22) 02011720.6 25.05.02
(73) >TOOL EXPRESS-SERVICE SCHRAUBERTECHNIK G.M.B.H.
Schumanstrasse 33 Schuman Arkaden
DE-52146 Würselen(DE);
(54) Tournevis éléctrique avec DISPOSITIF D'ACCOUPLEMENT A LIMITATION DE TORSION et liaison de transmission sans fil avec une station de base-TRADUCTION-Elektro-Schrauber mit Abschaltkupplung und drahtlose Übertragungsstrecke zu einer Basisstation
(30) 07.06.01 DE 10127821
(45) 31.08.05

---

(11) 1 433 571
(51) B 25 B 5/12 B 25 B 5/16
(21) + (22) 03026920.3 25.11.03
(73) >HEINRICH KIPP WERK SPANNTECHNIK + NORMELEMENTE
Heubergstrasse 2
DE-72172 Sulz(DE);
(54) Dispositif de serrage-TRADUCTION-Spannvorrichtung
(30) 28.12.02 DE 20220050 U
(45) 10.08.05

---

(11) 1 111 137
(51) B 25 D 11/04 B 25 D 11/06
E 02 D 7/06
(21) + (22) 00403465.8 11.12.00
(73) ENTREPRISE DE TRAVAUX PUBLICS ET PRIVES GEORGES >DURMEYER
7 rue du Pont Neuf
FR-57930 Mittersheim(FR);
(54) Marteau électromagnétique à masse ferromagnétique mobile

(30) 22.12.99 FR 9916226
(45) 31.08.05

---

(11) 1 162 037
(51) B 25 D 9/06
(21) + (22) 00112146.6 06.06.00
(73) >MATHIS ANDREA LINARD
Untere Bühlenstrasse 34
CH-8708 Männedorf(CH);
(54) Dispositif de rotation-percussion pour une tige de forage-TRADUCTION-Drehschlagvorrichtung für ein Bohrgestänge
(45) 10.08.05

---

(11) 1 324 840
(51) B 25 D 9/12 B 21 D 1/14
(21) + (22) 01978520.3 10.10.01
(73) >COUTURIER ALAIN
5 Rue de l'Artisanat Z.A. des Deux Vallées
FR-69670 Vaugneray(FR);
(54) DISPOSITIF POUR REDRESSER LA CARROSSERIE ET/OU LES STRUCTURES D'UN VEHICULE AUTOMOBILE ACCIDENTE
(30) 11.10.00 FR 0012975
(45) 17.08.05

---

(11) 1 138 449
(51) B 25 J 19/00 B 25 J 9/14
B 25 J 9/10 F 15 B 15/10
(21) + (22) 01107093.5 22.03.01
(73) KUKA ROBOTER G.M.B.H.
Blücherstrasse 144
86165 Augsburg(DE);
(54) Dispositif pour équilibrer un robot grâce à un tuyau flexible gonflable-TRADUCTION-Vorrichtung zum Gewichtsausgleich eines Roboters dank eines druckbeaufschlagten Schlauchelementes
(30) 28.03.00 DE 10015411
(45) 24.08.05

---

(11) 1 221 352
(51) B 25 J 5/04 B 23 K 37/02
B 23 K 37/04 B 62 D 65/00
B 23 Q 7/00 B 65 G 47/60
(21) + (22) 01120363.5 25.08.01
(73) >THYSSENKRUPP DRAUZ G.M.B.H.
Weipertstrasse 37
DE-74076 Heilbronn(DE);
(54) Appareil de convoyage d'éléments pour le soudage de carosseries
automobiles-TRADUCTION-Transporteinrichtung für Kraftfahrzeugkarosserie-Schweissbaugruppen
(30) 28.12.00 DE 10065575
(45) 10.08.05

---

(11) 1 381 925
(51) B 25 J 9/04 G 05 B 19/414
(21) + (22) 02712712.5 19.04.02
(73) NEURONICS A.G.
Technoparkstrasse 1
CH-8005 Zürich(CH);
(54) ROBOT A BRAS ARTICULE-TRADUCTION-KNICKARMROBOTER
(30) 22.04.01 CH 731012001
(45) 31.08.05

---

(11) 1 437 201
(51) B 26 B 5/00
(21) + (22) 03000751.2 13.01.03
(73) >VERMOP SALMON G.M.B.H.
Kiesweg 4-6
D-97877 Wertheim(DE);
(54) Support de lames-TRADUCTION-Klingenhalter
(45) 10.08.05

---

(11) 1 152 310
(51) B 26 D 5/20 G 05 B 19/414
(21) + (22) 01109312.7 12.04.01
(73) HEIDELBERGER DRUCKMASCHINEN A.G.
Kurfürsten-Anlage 52-60
69115 Heidelberg(DE);
(54) Appareil de coupe-TRADUCTION-Schneideeinrichtung
(30) 03.05.00 DE 10021449
(45) 17.08.05

---

(11) 1 155 789
(51) B 26 D 5/04 B 26 F 1/10
(21) + (22) 01110423.9 27.04.01
(73) HEIDELBERGER DRUCKMASCHINEN A.G.
Kurfürsten-Anlage 52-60
69115 Heidelberg(DE);
(54) Appareil de perforation avec ajustement précis du positionnement-TRADUCTION-Perforiergerät mit Feineinstellung
(30) 17.05.00 DE 10023994
(45) 10.08.05

---

(11) 1 356 906
(51) B 26 D 7/06 B 26 D 5/00
(21) + (22) 03450101.5 24.04.03
(73) KUCHLER, FRITZ
Klatteweg 4-6
A-9020 Klagenfurt(AT);
(54) Commande chariot pour trancheuse d'aliments-TRADUCTION-Antrieb für Schnittgutwagen auf einer Aufschnittschneidemaschine
(30) 26.04.02 AT 6482002
(45) 10.08.05

---

(11) 1 155 789
(51) B 26 F 1/10 B 26 D 5/04
(21) + (22) 01110423.9 27.04.01
(73) HEIDELBERGER DRUCKMASCHINEN A.G.
Kurfürsten-Anlage 52-60
69115 Heidelberg(DE);
(54) Appareil de perforation avec ajustement précis du positionnement-TRADUCTION-Perforiergerät mit Feineinstellung
(30) 17.05.00 DE 10023994
(45) 10.08.05

---

(11) 1 124 672
(51) B 27 L 11/02
(21) + (22) 99956758.9 27.10.99
(73) >KEY KNIFE INC.
19100 S.W. 125th Court
Tualatin Oregon 97062(US);
(54) COPEAU ET PROCEDE DE PRODUCTION DE PATE DE BOIS
(30) 27.10.98 US 181035
(45) 03.08.05

---

(11) 1 392 482
(51) B 27 L 5/06
(21) + (22) 02722206.6 12.03.02
(73) GRENZEBACH BSH G.M.B.H.
August-Gottlieb-Strasse 5
36251 Bad Hersfeld(DE);
(54) MACHINE POUR COUPER LES CONTRE-PLAQUES-TRADUCTION-FURNIERMESSERMASCHINE
(30) 16.05.01 DE 10124065
(45) 17.08.05

---

(11) 1 095 749
(51) B 27 N 3/04 B 27 N 3/14
(21) + (22) 00500220.9 26.10.00
(73) S.A. >TABSAL COMPOSITES DE MADERA
Ctra. Pamplona-Vitoria Km. 22
31868 Echarren-Araquil -Navarra-(ES);
(54) Procédé pour la production des panneaux d'un conglomérat du bois
(30) 26.10.99 ES 9902354
(45) 17.08.05

---

(11) 1 283 766
(51) B 27 N 3/14 B 27 N 1/00 //
// B27N1:02
(21) + (22) 01945161.6 18.05.01
(73) FLAKEBOARD COMPANY LIMITED
151 Church Street
St. Stephen NB E3L 3A6 (CA);
SCHNEIDER, FRITZ
Hohenzollernstrasse 56
47799 Krefeld(DE)
(54) PROCEDE ET DISPOSITIF POUR SUPPRIMER LES IRREGULARITES DANS UN FLUX DE FIBRES DE BOIS-TRADUCTION-VERFAHREN UND VORRICHTUNG ZUR AUFLÖSUNG VON UNGLEICHMÄSSIGKEITEN IN HOLZFASERSTRÖMEN
(30) 24.05.00 DE 10025177
(45) 03.08.05

---

(11) 1 243 387
(51) B 28 B 7/00
(21) + (22) 02000440.4 08.01.02
(73) >KOBRA FORMEN G.M.B.H.
Plohnbachstrasse 1
DE-08485 Lengenfeld(DE);
(54) Cadre de moule-TRADUCTION-Formrahmen für eine Form
(30) 23.03.01 DE 10114398
(45) 10.08.05

---

(11) 1 261 467
(51) B 28 B 21/12
(21) + (22) 01903917.1 11.01.01
(73) >BOUYGUES TRAVAUX PUBLICS
1 avenue Eugène Freyssinet
FR-78280 Guyancourt (FR);
S.A. >EUROBETON
24 rue Kalchesbrück
LU-1852 Luxembourg(LU);
S.A. >ADLER
6 route de la Borde

FR-60360 Crevecoeur-le-Grand(FR)
(54) PROCEDE ET DISPOSITIF POUR FABRIQUER PAR MOULAGE UN CORPS CYLINDRIQUE DROIT AVEC UN MATERIAU GRANULAIRE LACHE DURCISSABLE ET LEUR APPLICATION A LA FABRICATION D'UN TUYAU
(30) 12.01.00 FR 0000336
(45) 17.08.05

---

(11) 1 053 846
(51) B 28 D 1/04 B 23 D 59/00
B 23 Q 1/28
(21) + (22) 00810409.3 12.05.00
(73) >HILTI A.G.
Feldkircherstrasse 100 Postfach 333
9494 Schaan(LI);
(54) Scie à dispositif de verrouillage rapide de la tête de sciage et du chariot de sciage-TRADUCTION-Säge mit mittels Schnellverschluss verbindbaren Sägekopf und Sägeschlitten
(30) 17.05.99 DE 19922086
(45) 31.08.05

---

(11) 1 057 564
(51) B 28 D 7/04 B 28 D 1/04
B 23 D 47/02 B 23 D 59/02
B 23 D 57/00
(21) + (22) 00440153.5 24.05.00
(73) S.A. >P.R.C.I.
111 rue du Mas de Portaly
FR-34000 Montpellier(FR);
(54) Dispositif de coupe-carreaux électrique portable sous forme d'une mallette
(30) 26.05.99 FR 9906744
(45) 10.08.05

---

(11) 1 170 091
(51) B 28 D 1/04 B 24 D 7/10
B 24 D 7/18 B 24 B 9/08
(21) + (22) 01114535.6 16.06.01
(73) >WENDT G.M.B.H.
Fritz-Wendt-Strasse 1
D-40670 Meerbusch(DE);
(54) Outil de chanfreinage-TRADUCTION-Senkerwerkzeug
(30) 05.07.00 DE 10032036
(45) 10.08.05

---

(11) 1 298 262
(51) B 28 D 1/00 E 04 F 13/14
E 04 C 2/26 E 04 F 13/08
(21) + (22) 02020549.8 17.09.02
(73) ADAMS, MAGNUS
Hüscheider Strasse 93
51381 Leverkusen(DE);
(54) Elément de pierre naturelle-TRADUCTION-Natursteinpaneel
(30) 28.09.01 DE 10148245
(45) 24.08.05

---

(11) 1 385 683
(51) B 28 D 5/00 H 01 L 21/00
B 32 B 35/00
(21) + (22) 02732797.2 10.04.02
(73) S.O.I.TEC SILICON ON INSULATOR TECHNOLOGIES
Parc Technologique des Fontaines Chemin des Franques
38190 Bernin(FR);
(54) DISPOSITIF DE COUPE DE COUCHE D'UN SUBSTRAT, ET PROCEDE ASSOCIE
(30) 10.04.01 FR 0104937 29.10.01 FR 0113951
(45) 31.08.05

---

(11) 1 447 195
(51) B 28 D 1/04 B 23 B 51/04
(21) + (22) 03027677.8 03.12.03
(73) NAREX CESKA LIPA A.S.
Chelcického ulice 1932
47037 Ceska Lipa(CZ);
(54) Dispositif de forage avec un foret tubulaire-TRADUCTION-Bohrvorrichtung mit einem Hohlbohrer
(30) 12.02.03 DE 10305707
(45) 17.08.05

---

(11) 1 150 817
(51) B 29 B 9/16 B 29 B 7/94
B 01 F 5/20
(21) + (22) 99963598.0 20.12.99
(73) >PIRELLI & C. S.P.A.
Via Gaetano Negri 10
IT-20123 Milano(IT);
(54) PROCEDE ET APPAREIL D'INTRODUCTION EN CONTINU D'UNE SUBSTANCE EN PHASE LIQUIDE DANS DES GRANULES DE PLASTIQUE
(30) 29.12.98 EP 98204456 31.12.98 US 114534 P
(45) 24.08.05

---

(11) 1 266 738
(51) B 29 B 7/00
(21) + (22) 01202289.3 14.06.01
(73) >INNOVENE MFG BELGIUM N.V.
Scheldelaan 482
BE-2040 Antwerpen(BE);
(54) Procédé de compoundage d'une composition de polyéthylène multimodal
(45) 31.08.05

---

(11) 1 483 093
(51) B 29 B 7/42 B 29 B 17/00
B 29 C 47/10 B 29 B 7/60
B 02 C 18/24 B 02 C 18/38
(21) + (22) 03706120.7 11.03.03
(73) STARLINGER & CO. -G. MBH
Sonnenuhrgasse 4
1060 Wien(AT);
(54) DISPOSITIF DE BROYAGE DE PRODUITS-TRADUCTION-VORRICHTUNG ZUR ZERKLEINERUNG VON MATERIALIEN
(30) 12.03.02 AT 3762002
(45) 10.08.05

---

(11) 0 819 518
(51) B 29 C 53/04 B 21 D 47/00
B 32 B 3/12
(21) + (22) 96810472.9 18.07.96
(73) >ALCAN TECHNOLOGY & MANAGEMENT A.G.
Badische Bahnhofstrasse 16
CH-8212 Neuhausen am Rheinfall(CH);
(54) Panneau composite-TRADUCTION-Verbundplatte
(45) 24.08.05

---

(11) 0 956 186
(51) B 29 C 45/14 B 32 B 1/04
E 06 B 3/24 E 06 B 3/663
(21) + (22) 97907896.1 26.02.97
(73) >TRUSEAL TECHNOLOGIES INC.
23150 Commerce Park
Beachwood OH 44122(US);
(54) LAMINE FLEXIBLE PREFORME
(30) 27.02.96 US 607896
(45) 17.08.05

---

(11) 1 092 647
(51) B 29 C 65/00 B 31 B 1/64
B 31 B 17/00 B 65 D 77/20
B 65 D 3/22 B 65 D 51/20
(21) + (22) 00308887.9 09.10.00
(73) >SONOCO DEVELOPMENT INC.
1 North Second Street Hartsville
South Carolina 29550(US);
(54) Récipient avec une surface thermosoudable comportant une portion essentiellement plane et méthode pour sa fabrication
(30) 11.10.99 US 416169
(45) 31.08.05

---

(11) 1 128 958
(51) B 29 C 70/06 B 32 B 27/12
C 08 J 5/24
(21) + (22) 99952711.2 05.11.99
(73) >STRUCTURAL POLYMER SYSTEMS LTD
St. Cross Business Park
Newport Isle of Wight PO30 5WU(GB);
(54) MATERIAUX DE MOULAGE
(30) 06.11.98 GB 9824320 31.03.99 GB 9907489
(45) 03.08.05

---

(11) 1 155 801
(51) B 29 C 44/10 B 29 C 44/02
B 60 C 17/06
(21) + (22) 01111030.1 08.05.01
(73) SOC. DE TECHNOLOGIE MICHELIN
23 rue Breschet
63040 Clermont-Ferrand Cedex 09 (FR);
MICHELIN RECHERCHE ET TECHNIQUE S.A.
10-12 route Louis-Braille
CH-1763 Granges-Paccot(CH)
(54) Procédé et dispoitif de réticulation/expansion d'une ébauche d'appui de sécurité pour pneumatique et appui obtenu par ce procédé
(30) 19.05.00 FR 0006488
(45) 24.08.05

---

(11) 1 157 159
(51) B 29 C 43/30 D 06 N 1/00
D 06 N 7/00
(21) + (22) 00922508.7 09.03.00
(73) DLW A.G.
Stuttgarter Strasse 75
D-74321 Bietigheim-Bissingen(DE);
(54) STRUCTURE SURFACIQUE DE TYPE LINOLEUM SANS SUPPORT ET PROCEDE PERMETTANT DE LA

PRODUIRE-TRADUCTION-TRÄGERLOSES LINOLEUM-FLÄCHENGEBILDE UND VERFAHREN ZU DESSEN HERSTELLUNG
(30) 09.03.99 DE 19910389
(45) 17.08.05

---

(11) 1 166 812
(51) B 29 C 51/00 A 61 M 15/00
B 65 D 75/00 B 65 D 83/00
B 65 B 11/00 B 65 D 73/00
(21) + (22) 01401722.2 28.06.01
(73) >MICRODOSE TECHNOLOGIES INC.
Suite 3 4262 U.S. Route 1
Monmouth Junction NJ 08852(US);
(54) Conditionnement et livraison de pharmaceutiques et de médicaments
(30) 28.06.00 US 214578 P
(45) 31.08.05

---

(11) 1 190 804
(51) B 29 C 65/08 B 23 K 20/10
(21) + (22) 01122191.8 17.09.01
(73) MASCHINENFABRIK SPAICHINGEN G.M.B.H.
Karlstrasse 8-20
78549 Spaichingen(DE);
(54) Procédé et dispositif de soudage par ultrasons de pièces-TRADUCTION-Verfahren und Vorrichtung zum Ultraschallschweissen von Werkstücken
(30) 18.09.00 DE 10046451
(45) 31.08.05

---

(11) 1 213 119
(51) B 29 C 44/06 B 32 B 31/12
C 08 J 5/12
(21) + (22) 01128772.9 03.12.01
(73) GEFINEX JACKON G.M.B.H.
Ritzlebener Strasse 1
29416 Mechau(DE);
(54) Panneaux en mousse d'épaisseur élevée-TRADUCTION-Kunststoffschaumplatten grosser Dicke
(30) 09.02.01 DE 10106341 08.12.00 DE 10061465
16.05.01 DE 10124061
(45) 03.08.05

---

(11) 1 232 202
(51) B 29 C 44/34 C 08 J 9/00
C 08 J 9/14
(21) + (22) 01945260.6 06.06.01
(73) REIFENHAUSER G.M.B.H. & CO. MASCHINENFABRIK
Spicher Strasse 46-48
53839 Troisdorf(DE);
(54) PROCEDE ET DISPOSITIF DE FABRICATION DE FEUILLES DE MOUSSE A CELLULES OUVERTES AU MOINS EN PARTIE, A BASE DE POLYMERES STYROL-TRADUCTION-nERFAHREN UND VORRICHTUNG ZUR HERSTELLUNG VON ZUMINDEST TEILWEISE OFFENZELLIGEN SCHAUMFOLIEN AUS STYROLPOLYMERISATEN
(30) 13.06.00 DE 10028386
(45) 17.08.05

---

(11) 1 261 473
(51) B 29 C 69/00 B 29 C 51/10
B 29 L 22/00
(21) + (22) 01923586.0 16.02.01
(73) S.A. >INERGY AUTOMOTIVE SYSTEMS RESEARCH
Rue de Ransbeck 310
BE-1120 Bruxelles(BE);
(54) PROCEDE DE FABRICATION DE RESERVOIR A CARBURANT EN MATIERE PLASTIQUE
(30) 18.02.00 BE 200000130
(45) 03.08.05

---

(11) 1 276 598
(51) B 29 C 33/20 B 29 C 49/56
(21) + (22) 01925411.9 09.03.01
(73) KRONES A.G.
Böhmerwaldstrasse 5
93068 Neutraubling(DE);
(54) MOULE ET MACHINE DE SOUFFLAGE-TRADUCTION-BLASFORM UND BLASMASCHINE
(30) 22.04.00 DE 20007429 U
(45) 24.08.05

---

(11) 1 289 721
(51) B 29 C 31/00 B 60 J 3/02
(21) + (22) 01947308.1 22.05.01
(73) FICO I.T.M., S.A.
Calle de la Muntanya
08191 Rubi Barcelona(ES);
(54) SURFACES EXTERIEURES DE PARE-SOLEIL-TRADUCTION-SONNENBLENDEN-AUSSENFLÄCHEN
(30) 22.05.00 DE 10025290
(45) 03.08.05

---

(11) 1 289 732
(51) B 29 C 45/56 B 29 C 67/24 //
// (B29K23/ 0 0, 67:00)
(21) + (22) 01951342.3 21.05.01
(73) G.I.A. HOLDING AG
Czedikstrasse 27
2000 Stockerau(AT);
(54) MATERIAU DE MOULAGE PAR INJECTION ET TRANSFERT ET CORPS MOULE-TRADUCTION-SPRITZPRESSMASSE UND FORMKÖRPER
(30) 31.05.00 DE 10027209
(45) 03.08.05

---

(11) 1 292 440
(51) B 29 C 45/14
(21) + (22) 01947551.6 20.06.01
(73) FAURECIA INDUSTRIES
276 rue Louis Blériot
92100 Boulogne-Billancourt(FR);
(54) PROCEDE DE REVETEMENT ET PIECE CORRESPONDANTE
(30) 21.06.00 FR 0007949
(45) 24.08.05

---

(11) 1 293 320
(51) B 29 C 45/14
(21) + (22) 02015339.1 10.07.02
(73) HACHTEL, STEFFEN
Falkenstrasse 26
73650 Winterbach (DE);
HACHTEL, FRIEDRICH
Ziegelstrasse 132
73431 Aalen(DE)
(54) Procédé d'assemblage par injection-TRADUCTION-Spritzgiessfügeverfahren
(30) 13.09.01 DE 10145090
(45) 31.08.05

---

(11) 1 301 333
(51) B 29 C 70/44 B 29 C 53/76
(21) + (22) 01940635.4 30.05.01
(73) S.A. >SAINT-GOBAIN VETROTEX FRANCE
130 avenue des Follaz
FR-73000 Chambéry(FR);
(54) CORPS CREUX COMPOSITE ET SON PROCEDE DE FABRICATION
(30) 20.07.00 FR 0009640
(45) 17.08.05

---

(11) 1 312 460
(51) B 29 C 65/00 B 29 D 30/42
(21) + (22) 02019522.8 31.08.02
(73) CONTINENTAL A.G.
Vahrenwalder Strasse 9
30165 Hannover(DE);
(54) Soudage bout à bout de bandes en caoutchouc-TRADUCTION-Stumpfes Spleissen von gummierten Bandabschnitten
(30) 16.11.01 DE 10156472
(45) 31.08.05

---

(11) 1 325 801
(51) B 29 C 31/04 B 29 C 39/24
B 29 C 39/42
(21) + (22) 03250085.2 08.01.03
(73) >MCP TOOLING TECHNOLOGIES LTD
Whitebridge Way Whitebridge Park
Stone Staffordshire ST15 8LQ(GB);
(54) Appareil pour fabriquer des articles moulés en plastique
(30) 08.01.02 GB 0200313
(45) 17.08.05

---

(11) 1 343 621
(51) B 29 C 45/77 // // (B29C45/
5 7, G11B7:26)
(21) + (22) 01271939.9 17.12.01
(73) NETSTAL-MASCHINEN A.G.
Industriestrasse
8752 Näfels(CH);
(54) PROCEDE ET DISPOSITIF POUR LE MOULAGE PAR INJECTION DE SUPPORTS DE DONNEES OPTIQUES PLATS AYANT UN POIDS PRECIS-TRADUCTION-VERFAHREN NUD VORRICHTUNG ZUM SPRITZGIESSEN VON GEWICHTSGENAUEN FLACHEN OPTISCHEN DATENTRÄGER
(30) 22.12.00 CH 253300
(45) 24.08.05

---

(11) 1 377 430
(51) B 29 C 49/04 B 29 C 49/42
B 29 C 47/08
(21) + (22) 02703439.6 21.03.02
(73) SOPLAR SA
Transportstrasse 3
CH-9450 Altstätten(CH);
(54) DISPOSITIF DE PRODUCTION DE CORPS CREUX EN MATIERE PLASTIQUE SELON LE PROCEDE D'EXTRUSION-SOUFFLAGE-TRADUCTION-VORRICHTUNG ZUR HERSTELLUNG VON HOHLKÖRPERN AUS KUNSTSTOFF IM

EXTRUSIONSBLASVERFAHREN
(30) 10.04.01 CH 6712001
(45) 10.08.05

---

(11) 1 404 506
(51) B 29 C 49/66 // // (B29C49/ 4 2, 49:58, 4 9 :4 6)
(21) + (22) 02753059.1 07.06.02
(73) MAUSER-WERKE G.M.B.H. & CO. KG
Schildgesstrasse 71 - 163
50321 Brühl 7(DE);
(54) PROCEDE ET DISPOSITIF DE PRODUCTION DE CORPS CREUX PAR SOUFFLAGE-TRADUCTION-VERFAHREN UND VORRICHTUNG ZUR HERSTELLUNG VON BLASGEFORMTEN HOHLKÖRPERN
(30) 10.07.01 DE 20111443 U
(45) 17.08.05

---

(11) 1 409 223
(51) B 29 C 45/47
(21) + (22) 02748573.9 03.06.02
(73) BERSTORFF G.M.B.H.
An der Breiten Wiese 3-5
30625 Hannover(DE);
(54) COMBINAISON EXTRUDEUSE/POMPES A ENGRENAGES FORMANT UNE UNITE D'INJECTION DANS DES MACHINES A MOULER PAR INJECTION-TRADUCTION-EXTRUDER-ZAHNRADPUMPEN-KOMBINATION ZUR VERWENDUNG ALS EINSPRITZEINHEIT IN SPRITZGUSSMASCHINEN
(30) 24.07.01 DE 10136851
(45) 10.08.05

---

(11) 1 451 013
(51) B 29 C 43/22 B 05 C 1/08
B 32 B 5/04 A 44 B 18/00
B 32 B 31/00
(21) + (22) 02802766.2 16.09.02
(73) >3M INNOVATIVE PROPERTIES CY
3M Center P.O. Box 33427
St. Paul MN 55133-3427(US);
(54) BANDES COMPOSITES PRESENTANT DES ZONES POLYMERES ELASTIQUES
(30) 05.11.01 US 13304
(45) 24.08.05

---

(11) 1 479 506
(51) B 29 C 65/16 B 23 K 26/06
(21) + (22) 03011610.7 22.05.03
(73) >LEISTER PROCESS TECHNOLOGIES
Riedstrasse
CH-6060 Sarnen(CH);
(54) Procédé de soudage pour des plastiques structurés-TRADUCTION-Laserfügeverfahren für strukturierte Kunststoffe
(45) 24.08.05

---

(11) 1 483 093
(51) B 29 C 47/10 B 29 B 7/60
B 02 C 18/24 B 02 C 18/38
B 29 B 7/42 B 29 B 17/00
(21) + (22) 03706120.7 11.03.03
(73) STARLINGER & CO. -G. MBH
Sonnenuhrgasse 4
1060 Wien(AT);
(54) DISPOSITIF DE BROYAGE DE PRODUITS-TRADUCTION-VORRICHTUNG ZUR ZERKLEINERUNG VON MATERIALIEN
(30) 12.03.02 AT 3762002
(45) 10.08.05

---

(11) 1 486 312
(51) B 29 C 45/17 B 29 C 45/76
(21) + (22) 04012961.1 02.06.04
(73) OTTO >MANNER HEISSKANALSYSTEME G.M.B.H. & CO. K.G.
Unter Gereuth 11
DE-79353 Bahlingen( );
(54) Moule à injecter avec un stockage de données comprennant un compteur-TRADUCTION-Spritzgiessform mit einem ein Zählwerk aufweisenden elektronischen Datenspeicher
(30) 05.06.03 DE 20308880 U
(45) 24.08.05

---

(11) 0 824 713
(51) B 29 D 11/00 G 02 B 6/122
G 02 B 6/138 G 02 B 5/13
G 02 B 5/18
(21) + (22) 96912167.2 08.05.96
(73) >EPIGEM LTD
Wilton Research Centre P O Box 90
Wilton Middlesbrough TS90 8JE( );
(54) ELEMENT A MICRORELIEF ET SA FABRICATION
(30) 10.05.95 GB 9509487
(45) 31.08.05

---

(11) 1 312 460
(51) B 29 D 30/42 B 29 C 65/00
(21) + (22) 02019522.8 31.08.02
(73) CONTINENTAL A.G.
Vahrenwalder Strasse 9
30165 Hannover(DE);
(54) Soudage bout à bout de bandes en caoutchouc-TRADUCTION-Stumpfes Spleissen von gummierten Bandabschnitten
(30) 16.11.01 DE 10156472
(45) 31.08.05

---

(11) 1 261 473
(51) B 29 L 22/00 B 29 C 69/00
B 29 C 51/10
(21) + (22) 01923586.0 16.02.01
(73) S.A. >INERGY AUTOMOTIVE SYSTEMS RESEARCH
Rue de Ransbeck 310
BE-1120 Bruxelles(BE);
(54) PROCEDE DE FABRICATION DE RESERVOIR A CARBURANT EN MATIERE PLASTIQUE
(30) 18.02.00 BE 200000130
(45) 03.08.05

---

(11) 1 165 308
(51) B 30 B 11/08 B 30 B 15/06
(21) + (22) 00918807.9 17.03.00
(73) KORSCH A.G.
Breitenbachstrasse 1
13509 Berlin(DE);
(54) PRESSE A TABLE TOURNANTE POURVUE DES ETAMPES REMPLAC ABLES-TRADUCTION-RUNDLAUFPRESSE MIT AUSWECHSELBAREN EINSATZSTEMPELN
(30) 18.03.99 DE 19913979 17.12.99 DE 19963263
(45) 24.08.05

---

(11) 1 092 647
(51) B 31 B 1/64 B 31 B 17/00
B 65 D 77/20 B 65 D 3/22
B 65 D 51/20 B 29 C 65/00
(21) + (22) 00308887.9 09.10.00
(73) >SONOCO DEVELOPMENT INC.
1 North Second Street Hartsville
South Carolina 29550(US);
(54) Récipient avec une surface thermosoudable comportant une portion essentiellement plane et méthode pour sa fabrication
(30) 11.10.99 US 416169
(45) 31.08.05

---

(11) 1 419 965
(51) B 31 B 5/78 B 65 B 7/20
(21) + (22) 03078541.4 11.11.03
(73) >MARCHETTI ANTONIO
Via Jacopo Palma 17
IT-20146 Milano(IT);
(54) Dispositif pour redresser et fermer le volet postérieur pour une machine autodimensionnante pour la fermeture de boîtes parallélépipèdiques
(30) 15.11.02 IT mi20022430
(45) 31.08.05

---

(11) 1 422 141
(51) B 31 B 5/78 B 65 B 7/20
(21) + (22) 03078540.6 11.11.03
(73) >MARCHETTI ANTONIO
Via Jacopo Palma 17
IT-20146 Milano(IT);
(54) Dispositif pour redresser et fermer le volet antérieure pour une machine autodimensionnante pour la fermeture de boîtes parallélépipédiques
(30) 15.11.02 IT MI20022429
(45) 31.08.05

---

(11) 0 819 518
(51) B 32 B 3/12 B 29 C 53/04
B 21 D 47/00
(21) + (22) 96810472.9 18.07.96
(73) >ALCAN TECHNOLOGY & MANAGEMENT A.G.
Badische Bahnhofstrasse 16
CH-8212 Neuhausen am Rheinfall(CH);
(54) Panneau composite-TRADUCTION-Verbundplatte
(45) 24.08.05

---

(11) 0 956 186
(51) B 32 B 1/04 E 06 B 3/24
E 06 B 3/663 B 29 C 45/14
(21) + (22) 97907896.1 26.02.97
(73) >TRUSEAL TECHNOLOGIES INC.
23150 Commerce Park
Beachwood OH 44122(US);
(54) LAMINE FLEXIBLE PREFORME
(30) 27.02.96 US 607896
(45) 17.08.05

---

(11) 0 965 705

(51) B 32 B 13/10 E 04 F 15/02
E 04 F 15/024
(21) + (22) 99111619.5 16.06.99
(73) MEISSL, GUNTHER
Bärenbühlgraben 63
90475 Nürnberg (DE);
MANN, PAUL
Eisertstrasse 50
63773 Goldbach(DE)
(54) Dalle pour un plancher surélevé-TRADUCTION-Platte für einen aufgeständerten Fussboden
(30) 19.06.98 DE 29811006 U
(45) 31.08.05

---

(11) 0 993 372
(51) B 32 B 27/34 B 32 B 27/18
F 16 L 11/04
(21) + (22) 98934994.9 24.06.98
(73) RHODIA ENGINEERING PLASTICS SRL
Via 1 Maggio 80
20020 Ceriano Laghetto (MI)(IT);
(54) STRUCTURE MULTICOUCHE A BASE DE POLYAMIDES ET TUBE OU CONDUIT A STRUCTURE MULTICOUCHE
(30) 03.07.97 FR 9708688
(45) 17.08.05

---

(11) 1 068 268
(51) B 32 B 27/32 C 08 L 23/16
C 08 L 23/04 C 08 K 3/00 //
// (C08L23/ 0 4, 23:16),
C 08 K 3:00,(C0 8 L2 3 /04, 23:
1 6) , C08K3:0 0
(21) + (22) 99939847.2 23.02.99
(73) >DOW GLOBAL TECHNOLOGIES INC.
Washington Street 1790 Building
Midland Michigan 48674(US);
(54) COMPOSITIONS DE REVETEMENT
(30) 16.03.98 US 78215 P
(45) 10.08.05

---

(11) 1 090 953
(51) B 32 B 27/28 C 08 K 5/09
C 08 K 5/098 C 08 K 3/32
C 08 K 3/38 C 08 L 29/04
C 08 L 23/08
(21) + (22) 00120295.1 28.09.00
(73) >KURARAY CO. LTD
1621 Sakazu
Kurashiki-City Okayama Prefecture 710(JP);
(54) Composition de résine avec une bonne ouvrabilité à long terme, comprenant un copolymère éthylène-alcool vinylique
(30) 29.09.99 JP 27704399 29.09.99 JP 27704499
(45) 17.08.05

---

(11) 1 115 562
(51) B 32 B 5/18 B 32 B 5/22
C 08 J 9/30 B 32 B 5/20
(21) + (22) 99945214.7 26.08.99
(73) >BUILDING MATERIALS INVESTMENT CORP.
Suite 303 300 Delaware Avenue
Wilmington DE 19801(US);
(54) BARDAGE EN MOUSSE ET PANNEAUX ISOLANTS QU'IL PERMET DE FABRIQUER
(30) 08.09.98 US 99451 P 18.08.99 US 376247
18.08.99 US 376275
(45) 31.08.05

---

(11) 1 128 958
(51) B 32 B 27/12 C 08 J 5/24
B 29 C 70/06
(21) + (22) 99952711.2 05.11.99
(73) >STRUCTURAL POLYMER SYSTEMS LTD
St. Cross Business Park
Newport Isle of Wight PO30 5WU(GB);
(54) MATERIAUX DE MOULAGE
(30) 06.11.98 GB 9824320 31.03.99 GB 9907489
(45) 03.08.05

---

(11) 1 213 119
(51) B 32 B 31/12 C 08 J 5/12
B 29 C 44/06
(21) + (22) 01128772.9 03.12.01
(73) GEFINEX JACKON G.M.B.H.
Ritzlebener Strasse 1
29416 Mechau(DE);
(54) Panneaux en mousse d'épaisseur élevée-TRADUCTION-Kunststoffschaumplatten grosser Dicke
(30) 09.02.01 DE 10106341 08.12.00 DE 10061465
16.05.01 DE 10124061
(45) 03.08.05

---

(11) 1 219 656
(51) B 32 B 27/28 C 08 G 59/54
(21) + (22) 01130268.4 20.12.01

(73) >MITSUBISHI GAS CHEMICAL CY INC.
5-2 Marunouchi 2-chome
Chiyoda-ku Tokyo 100-8324(JP);
(54) Composition de revêtement formant barrière aux gaz, revêtement et film revêtu formant barrière aux gaz utilisant cette composition
(30) 26.12.00 JP 2000394205 03.04.01 JP 2001104280
03.04.01 JP 2001104281
(45) 10.08.05

---

(11) 1 250 225
(51) B 32 B 27/32
(21) + (22) 00991293.2 28.12.00
(73) S.A. >TRIOPLANEX FRANCE
80 rue de la République
FR-80610 Saint Ouen(FR);
(54) FILM MULTICOUCHE MICROPOREUX ET SON PROCEDE DE PRODUCTION
(30) 28.12.99 FR 9916598
(45) 10.08.05

---

(11) 1 339 523
(51) B 32 B 15/01 B 23 K 35/28
B 23 K 35/02
(21) + (22) 01993524.6 30.10.01
(73) >CORUS ALUMINIUM WALZPRODUKTE G.M.B.H.
Carl-Spaeter-Strasse 10
DE-56070 Koblenz(DE);
(54) PROCEDE DE BRASAGE AVEC UN MATERIAU DE BRASAGE A BAS POINT DE FUSION
(30) 08.11.00 NL 1016564 03.07.01 EP 01202570
12.07.01 US 304447 P
(45) 17.08.05

---

(11) 1 364 777
(51) B 32 B 27/12 B 32 B 27/32
B 65 D 65/40
(21) + (22) 03011283.3 17.05.03
(73) >ICONA G.M.B.H.
Professor-Staudinger-Strasse
DE-51 Kelsterbach(DE);
(54) Produit multicouche laminé, matériau d'emballage et emballages fabriqués au moyen de celui-ci
(30) 24.05.02 US 155957
(45) 03.08.05

---

(11) 1 385 683
(51) B 32 B 35/00 B 28 D 5/00
H 01 L 21/00
(21) + (22) 02732797.2 10.04.02
(73) S.O.I.TEC SILICON ON INSULATOR TECHNOLOGIES
Parc Technologique des Fontaines Chemin des Franques
38190 Bernin(FR);
(54) DISPOSITIF DE COUPE DE COUCHE D'UN SUBSTRAT, ET PROCEDE ASSOCIE
(30) 10.04.01 FR 0104937 29.10.01 FR 0113951
(45) 31.08.05

---

(11) 1 451 013
(51) B 32 B 31/00 B 29 C 43/22
B 05 C 1/08 B 32 B 5/04
A 44 B 18/00
(21) + (22) 02802766.2 16.09.02
(73) >3M INNOVATIVE PROPERTIES CY
3M Center P.O. Box 33427
St. Paul MN 55133-3427(US);
(54) BANDES COMPOSITES PRESENTANT DES ZONES POLYMERES ELASTIQUES
(30) 05.11.01 US 13304
(45) 24.08.05

---

(11) 1 493 556
(51) B 32 B 17/06 E 06 B 5/16
E 06 B 3/66 C 03 C 27/06
(21) + (22) 03015013.0 02.07.03
(73) >SCHEUTEN GLASGROEP
Groethofstraat 21
NL-5900 AA Venlo(NL);
(54) Procédé pour la facrication d'un vitrage pare-feu-TRADUCTION-Verfahren zur Herstellung einer Brandschutzverglasung
(45) 24.08.05

---

(11) 1 099 547
(51) B 41 C 1/10
(21) + (22) 00124734.5 19.08.97
(73) >PRESSTEK INC.
55 Executive Drive
Hudson New Hampshire 03051(US);
(54) Structures à couches minces pour l'enregistrement de l'image à base de couches métalliques inorganiques et comportant des structures optiques d'interférence
(30) 20.08.96 US 700287
(45) 03.08.05

---

(11) 1 151 859
(51) B 41 C 1/10 B 41 N 1/08
(21) + (22) 01304038.1 03.05.01
(73) >PRESSTEK INC.
55 Executive Drive
Hudson New Hampshire 03051(US);
(54) Imagerie lithographique par voie humide avec des plaques de base métallique non-ablatives
(30) 03.05.00 US 564898
(45) 10.08.05

---

(11) 1 160 082
(51) B 41 C 1/10 B 41 N 3/00
(21) + (22) 01112821.2 30.05.01
(73) >MITSUBISHI HEAVY INDUSTRIES LTD
5-1 Marunouchi 2-chome Chiyoda-ku
Tokyo(JP);
(54) Plaque d'impression, procédé pour sa fabrication, procédé pour sa réutilisation, et machine d'impression
(30) 31.05.00 JP 2000163243
(45) 24.08.05

---

(11) 1 170 122
(51) B 41 C 1/10 B 41 N 3/00
B 41 F 31/30
(21) + (22) 01115346.7 26.06.01
(73) KOENIG & BAUER A.G.
Friedrich-Koenig-Strasse 4
97080 Würzburg(DE);
(54) Appareil pour la formation d'image sur des surfaces dans des machines
d'impression-TRADUCTION-Einrichtung in Druckmaschinen zum Bebildern von Oberflächen
(30) 05.07.00 DE 10032703
(45) 24.08.05

---

(11) 1 179 425
(51) B 41 C 1/10 B 41 N 3/00
(21) + (22) 01115575.1 28.06.01
(73) KOENIG & BAUER A.G.
Friedrich-Koenig-Strasse 4
97080 Würzburg(DE);
(54) Procédé pour le traitement d'une plaque ou cylindre d'impression réutilisable, dans une machine d'impression-TRADUCTION-Verfahren zum Behandeln von erneut bebilderbaren Druckformen oder Druckformzylindern in Druckmaschinen
(30) 09.08.00 DE 10039822
(45) 24.08.05

---

(11) 1 179 426
(51) B 41 C 1/10 B 41 N 3/00
G 03 G 13/28
(21) + (22) 01115576.9 28.06.01
(73) KOENIG & BAUER A.G.
Friedrich-Koenig-Strasse 4
97080 Würzburg(DE);
(54) Procédé de fabrication d'une plaque d'impression-TRADUCTION-Verfahren zur Erzeugung einer Druckform
(30) 09.08.00 DE 10039819
(45) 24.08.05

---

(11) 1 235 684
(51) B 41 C 1/18 B 41 N 1/16
B 41 F 30/00 B 41 N 10/06
B 41 F 27/10
(21) + (22) 00985398.7 04.12.00
(73) S.A. >MACDERMID GRAPHIC ARTS
Rue de l'Industrie
FR-68700 Cernay(FR);
(54) AGENCEMENT COMPRENANT UN MANCHON MONTE SUR UN CYLINDRE SUPPORT METALLIQUE
(30) 03.12.99 FR 9915269
(45) 03.08.05

---

(11) 1 423 280
(51) B 41 C 1/05
(21) + (22) 03759963.6 16.06.03
(73) BASF DRUCKSYSTEME G.M.B.H.
Sieglestrasse 25
70469 Stuttgart(DE);
(54) PROCEDE DE PRODUCTION DE FORMES FLEXOGRAPHIQUES PAR GRAVURE DIRECTE AU LASER-TRADUCTION-VERFAHREN ZUR HERSTELLUNG VON FLEXODRUCKFORMEN MITTELS LASER-DIREKTGRAVUR
(30) 18.06.02 DE 10227188
(45) 24.08.05

---

(11) 1 031 419
(51) B 41 F 31/04
(21) + (22) 00810116.4 10.02.00
(73) KBA-GIORI S.A.
4 rue de la Paix
1002 Lausanne(CH);
(54) Lame d'encrier pour machine d'impression
(30) 23.02.99 CH 33899
(45) 17.08.05

---

(11) 1 170 122
(51) B 41 F 31/30 B 41 C 1/10
B 41 N 3/00
(21) + (22) 01115346.7 26.06.01
(73) KOENIG & BAUER A.G.
Friedrich-Koenig-Strasse 4
97080 Würzburg(DE);
(54) Appareil pour la formation d'image sur des surfaces dans des machines
d'impression-TRADUCTION-Einrichtung in Druckmaschinen zum Bebildern von Oberflächen
(30) 05.07.00 DE 10032703
(45) 24.08.05

---

(11) 1 235 684
(51) B 41 F 30/00 B 41 N 10/06
B 41 F 27/10 B 41 C 1/18
B 41 N 1/16
(21) + (22) 00985398.7 04.12.00
(73) S.A. >MACDERMID GRAPHIC ARTS
Rue de l'Industrie
FR-68700 Cernay(FR);
(54) AGENCEMENT COMPRENANT UN MANCHON MONTE SUR UN CYLINDRE SUPPORT METALLIQUE
(30) 03.12.99 FR 9915269
(45) 03.08.05

---

(11) 1 279 495
(51) B 41 F 5/24
(21) + (22) 02010093.9 07.05.02
(73) WINDMOLLER & HOLSCHER K.G.
Münsterstrasse 50
49525 Lengerich(DE);
(54) Machine d'impression flexographique-TRADUCTION-Flexodruckmaschine
(30) 26.07.01 DE 10136401
(45) 17.08.05

---

(11) 1 286 837
(51) B 41 F 31/15
(21) + (22) 01947149.9 12.05.01
(73) KOENIG & BAUER A.G.
Friedrich-Koenig-Strasse 4
97080 Würzburg(DE);
(54) DISPOSITIF D'ENCRAGE D'UNE MACHINE D'IMPRESSION PAR ROTATIVE-TRADUCTION-KURZFARBWERK EINER ROTATIONSDRUCKMASCHINE
(30) 17.05.00 DE 10023935
(45) 17.08.05

---

(11) 1 346 846
(51) B 41 F 13/08 B 41 N 1/22
(21) + (22) 03004728.6 04.03.03
(73) POLYWEST KUNSTSTOFFTECHNIK SAUERESSIG & PARTNER G.M.B.H. & CO. KG
Ridderstrasse 42
48683 Ahaus(DE);
(54) Manchon pour l'impression flexographique-TRADUCTION-Hülse für den Flexodruck
(30) 19.03.02 DE 20204412 U 11.09.02 DE 10243183
(45) 03.08.05

---

(11) 1 468 827
(51) B 41 F 15/08 B 41 F 15/12
(21) + (22) 03008512.0 12.04.03
(73) HINTERKOPF G.M.B.H.
Gutenbergstrasse 5
73054 Eislingen(DE);
(54) Machine pour imprimer des objets creux-TRADUCTION-Maschine zum Bedrucken von Hohlkörpern
(45) 03.08.05

---

(11) 1 333 987
(51) B 41 J 2/515
(21) + (22) 01996463.4 15.10.01
(73) KOENIG & BAUER A.G.
Friedrich-Koenig-Strasse 4
97080 Würzburg(DE);
(54) PROCEDE ET DISPOSITIF D'ORIENTATION DE TETES D'IMPRESSION-TRADUCTION-VERFAHREN UND VORRICHTUNG ZUM AUSRICHTEN VON DRUCKKÖPFEN
(30) 17.11.00 DE 10057062
(45) 17.08.05

---

(11) 1 379 391
(51) B 41 J 2/175
(21) + (22) 02723912.8 17.04.02
(73) >HEWLETT-PACKARD CY
Legal Department M/S 1049 3000 Hanover Street

Palo Alto CA 94304-1112(US);
(54) RECIPIENT A ENCRE CON U POUR ETABLIR UNE CONNEXION FLUIDIQUE FIABLE AVEC UNE STATION DE RECEPTION
(30) 20.04.01 US 839385
(45) 10.08.05

---

(11) 0 643 062
(51) B 41 M 5/145 C 07 D 493/10
C 07 D 519/00 // // (C07D519/00 , 493:00, 49 3 :00),(C07 D4 9 3/10, 31 1 :0 0 , 307:00)
(21) + (22) 94810503.6 01.09.94
(73) CIBA SPECIALTY CHEMICALS HOLDING INC.
Klybeckstrasse 141
4057 Basel(CH);
(54) Bislactones-TRADUCTION-Bislactone
(30) 09.09.93 CH 270493
(45) 17.08.05

---

(11) 1 101 623
(51) B 41 M 5/00 D 21 H 17/49
(21) + (22) 00123910.2 03.11.00
(73) FELIX >SCHOELLER JR FOTO- UND SPEZIALPAPIERE G.M.B.H. & CO. K.G.
Burg Gretesch
DE-49086 Osnabrück(DE);
(54) Matériau d'enregistrement pour l'impression au jet d'encre-TRADUCTION-Aufzeichnungsmaterial für das Tintenstrahl-Druckverfahren
(30) 15.11.99 DE 19955081
(45) 10.08.05

---

(11) 1 132 768
(51) B 41 M 5/40 B 41 M 5/00
G 03 C 1/79
(21) + (22) 01104230.6 22.02.01
(73) FELIX >SCHOELLER JR FOTO- UND SPEZIALPAPIERE G.M.B.H. & CO. K.G.
Burg Gretesch
DE-49086 Osnabrück(DE);
(54) Support-TRADUCTION-Schichtträger
(30) 28.02.00 DE 10009247
(45) 03.08.05

---

(11) 1 151 870
(51) B 41 M 3/14 B 42 D 15/00
G 06 K 19/16 G 06 K 19/06
(21) + (22) 00870092.4 03.05.00
(73) S.A. >BANQUE NATIONALE DE BELGIQUE
14 boulevard de Berlaimont
B-1000 Bruxelles(BE);
(54) Dispositif antifraude pour document
(45) 03.08.05

---

(11) 1 151 859
(51) B 41 N 1/08 B 41 C 1/10
(21) + (22) 01304038.1 03.05.01
(73) >PRESSTEK INC.
55 Executive Drive
Hudson New Hampshire 03051(US);
(54) Imagerie lithographique par voie humide avec des plaques de base métallique non-ablatives
(30) 03.05.00 US 564898
(45) 10.08.05

---

(11) 1 160 082
(51) B 41 N 3/00 B 41 C 1/10
(21) + (22) 01112821.2 30.05.01
(73) >MITSUBISHI HEAVY INDUSTRIES LTD
5-1 Marunouchi 2-chome Chiyoda-ku
Tokyo(JP);
(54) Plaque d'impression, procédé pour sa fabrication, procédé pour sa réutilisation, et machine d'impression
(30) 31.05.00 JP 2000163243
(45) 24.08.05

---

(11) 1 170 122
(51) B 41 N 3/00 B 41 F 31/30
B 41 C 1/10
(21) + (22) 01115346.7 26.06.01
(73) KOENIG & BAUER A.G.
Friedrich-Koenig-Strasse 4
97080 Würzburg(DE);
(54) Appareil pour la formation d'image sur des surfaces dans des machines d'impression-TRADUCTION-Einrichtung in Druckmaschinen zum Bebildern von Oberflächen
(30) 05.07.00 DE 10032703
(45) 24.08.05

---

(11) 1 179 425
(51) B 41 N 3/00 B 41 C 1/10
(21) + (22) 01115575.1 28.06.01
(73) KOENIG & BAUER A.G.
Friedrich-Koenig-Strasse 4
97080 Würzburg(DE);
(54) Procédé pour le traitement d'une plaque ou cylindre d'impression réutilisable, dans une machine d'impression-TRADUCTION-Verfahren zum Behandeln von erneut bebilderbaren Druckformen oder Druckformzylindern in Druckmaschinen
(30) 09.08.00 DE 10039822
(45) 24.08.05

---

(11) 1 179 426
(51) B 41 N 3/00 G 03 G 13/28
B 41 C 1/10
(21) + (22) 01115576.9 28.06.01
(73) KOENIG & BAUER A.G.
Friedrich-Koenig-Strasse 4
97080 Würzburg(DE);
(54) Procédé de fabrication d'une plaque d'impression-TRADUCTION-Verfahren zur Erzeugung einer Druckform
(30) 09.08.00 DE 10039819
(45) 24.08.05

---

(11) 1 235 684
(51) B 41 N 1/16 B 41 F 30/00
B 41 N 10/06 B 41 F 27/10
B 41 C 1/18
(21) + (22) 00985398.7 04.12.00
(73) S.A. >MACDERMID GRAPHIC ARTS
Rue de l'Industrie
FR-68700 Cernay(FR);
(54) AGENCEMENT COMPRENANT UN MANCHON MONTE SUR UN CYLINDRE SUPPORT METALLIQUE
(30) 03.12.99 FR 9915269
(45) 03.08.05

---

(11) 1 311 399
(51) B 41 N 1/12
(21) + (22) 01943341.6 10.05.01
(73) POLYWEST KUNSTSTOFFTECHNIK SAUERESSIG & PARTNER G.M.B.H. & CO. KG
Ridderstrasse 42
48683 Ahaus (DE);
SONDERHOFF G.M.B.H.
Richard-Byrd-Strasse 26
50829 Köln(DE)
(54) PROCEDE POUR PRODUIRE UNE PLAQUE D'IMPRESSION, NOTAMMENT POUR L'IMPRESSION EN RELIEF ET PLAQUE D'IMPRESSION APPROPRIEE POUR IMPRESSION EN RELIEF-TRADUCTION-VERFAHREN ZUM HERSTELLEN EINER DRUCKPLATTE INSBESONDERE FÜR DEN HOCHDRUCK SOWIE DRUCKPLATTE FÜR DEN HOCHDRUCK
(30) 15.05.00 DE 10023560
(45) 17.08.05

---

(11) 1 346 846
(51) B 41 N 1/22 B 41 F 13/08
(21) + (22) 03004728.6 04.03.03
(73) POLYWEST KUNSTSTOFFTECHNIK SAUERESSIG & PARTNER G.M.B.H. & CO. KG
Ridderstrasse 42
48683 Ahaus(DE);
(54) Manchon pour l'impression flexographique-TRADUCTION-Hülse für den Flexodruck
(30) 19.03.02 DE 20204412 U 11.09.02 DE 10243183
(45) 03.08.05

---

(11) 1 232 879
(51) B 42 C 19/08 B 65 H 5/16
(21) + (22) 01130377.3 20.12.01
(73) WOHLENBERG BUCHBINDESYSTEME G.M.B.H.
Weserstrasse 26
27283 Verden(DE);
(54) Dispositif d'introduction pour transporter des blocs de livres dans une machine à relier-TRADUCTION-Einfuhrvorrichtung zum Transportieren von Buchblöcken in eine Folgemaschine
(30) 15.02.01 DE 10107475
(45) 17.08.05

---

(11) 1 151 870
(51) B 42 D 15/00 G 06 K 19/16
G 06 K 19/06 B 41 M 3/14
(21) + (22) 00870092.4 03.05.00
(73) S.A. >BANQUE NATIONALE DE BELGIQUE
14 boulevard de Berlaimont
B-1000 Bruxelles(BE);
(54) Dispositif antifraude pour document
(45) 03.08.05

---

(11) 1 314 577
(51) B 42 D 7/00
(21) + (22) 01125746.6 29.10.01
(73) >INTERNATIONAL CONSULTING GROUP G.M.B.H.
Münchner Strassse 7

DE-85635 Höhenkirchen(DE);
(54) Méthode pour la fabrication des produits imprimés et personalisés-TRADUCTION-Verfahren zur Herstellung eines individualisierten Druckerzeugnisses
(45) 17.08.05

---

(11) 1 362 711
(51) B 43 K 24/16 B 43 K 24/12
(21) + (22) 03009922.0 30.04.03
(73) >TOMBOW PENCIL CO. LTD
6-10-12 Toshima Kita-ku
Tokyo 114-8583(JP);
(54) Instrument d'ecriture
(30) 17.05.02 JP 2002143413
(45) 10.08.05

---

(11) 1 162 306
(51) B 44 C 7/00 E 04 F 13/16
E 04 F 13/18 D 06 N 7/00
C 09 J 7/04
(21) + (22) 01113464.0 02.06.01
(73) >JOHNS MANVILLE EUROPE G.M.B.H.
Bockenheimer Landstrasse 98-100
DE-60323 Frankfurt am Main(DE);
(54) Revêtement de mur à base d'un tissu de verre préalablement encollé
(30) 07.06.00 US 588600
(45) 24.08.05

---

(11) 1 222 076
(51) B 60 B 3/04 B 60 B 21/02
(21) + (22) 00964120.0 06.09.00
(73) >HAYES LEMMERZ HOLDING G.M.B.H.
Ladestrasse
DE-53639 Königswinter(DE);
(54) ROUE POUR VEHICULES UTILITAIRES-TRADUCTION-FAHRZEUGRAD FÜR NUTZFAHRZEUGE
(30) 21.10.99 DE 29918476 U
(45) 17.08.05

---

(11) 1 451 025
(51) B 60 B 35/08 B 60 B 35/00
(21) + (22) 02804203.4 29.11.02
(73) OTTO >SAUER ACHSENFABRIK KEILBERG K.G.
Hauptstrasse 26
DE-63856 Bessenbach-Keilberg( );
(54) LOGEMENT DE ROUE SITUE SUR UN CORPS D'ESSIEU DESTINE A DES VEHICULES-TRADUCTION-RADLAGERUNG AN EINEM ACHSKÖRPER FÜR FAHRZEUGE
(30) 04.12.01 DE 20119641 U
(45) 10.08.05

---

(11) 1 055 529
(51) B 60 C 1/00 C 08 K 3/22
C 08 L 21/00
(21) + (22) 00111154.1 24.05.00
(73) SOC. DE TECHNOLOGIE MICHELIN
23 rue Breschet
63000 Clermont-Ferrand Cedex 09 (FR);
MICHELIN RECHERCHE ET TECHNIQUE S.A.
10-12 route Louis-Braille
CH-1763 Granges-Paccot(CH)
(54) Composition de caoutchouc colorée pour enveloppe de pneumatique
(30) 28.05.99 FR 9906857
(45) 31.08.05

---

(11) 1 155 801
(51) B 60 C 17/06 B 29 C 44/10
B 29 C 44/02
(21) + (22) 01111030.1 08.05.01
(73) SOC. DE TECHNOLOGIE MICHELIN
23 rue Breschet
63040 Clermont-Ferrand Cedex 09 (FR);
MICHELIN RECHERCHE ET TECHNIQUE S.A.
10-12 route Louis-Braille
CH-1763 Granges-Paccot(CH)
(54) Procédé et dispoitif de réticulation/expansion d'une ébauche d'appui de sécurité pour pneumatique et appui obtenu par ce procédé
(30) 19.05.00 FR 0006488
(45) 24.08.05

---

(11) 1 254 034
(51) B 60 C 15/024
(21) + (22) 00993248.4 30.11.00
(73) SOC. DE TECHNOLOGIE MICHELIN
23 rue Breschet
63000 Clermont-Ferrand Cedex 09 (FR);
MICHELIN RECHERCHE ET TECHNIQUE S.A.
10-12 route Louis-Braille
CH-1763 Granges-Paccot(CH)
(54) BOURRELET POUR PNEUMATIQUE A MOBILITE ETENDUE
(30) 03.12.99 FR 9915366
(45) 03.08.05

---

(11) 1 392 529
(51) B 60 C 9/20
(21) + (22) 02748679.4 29.04.02
(73) SOC. DE TECHNOLOGIE MICHELIN
23 rue Breschet
63000 Clermont-Ferrand Cedex 09 (FR);
MICHELIN RECHERCHE ET TECHNIQUE S.A.
10-12 route Louis-Braille
CH-1763 Granges-Paccot(CH)
(54) ARMATURE DE SOMMET POUR PNEUMATIQUE
(30) 03.05.01 FR 0105950
(45) 17.08.05

---

(11) 1 515 129
(51) B 60 C 11/24 G 01 B 11/22
G 01 M 1/02 G 01 M 17/02
(21) + (22) 03020101.6 04.09.03
(73) SNAP-ON EQUIPMENT SRL A UNICO SOCIO.
Via Provinciale per Carpi 33
42015 Correggio (Reggio Emilia)(IT);
(54) Balayage optique par points de la condition d'un pneu d'une roue de véhicule (avec machine d'équilibrage de roue)-TRADUCTION-Punktweises optisches Abtasten der Beschaffenheit eines Luftreifens eines Fahrzeugrades (an Radauswuchtmaschine)
(45) 10.08.05

---

(11) 1 190 915
(51) B 60 D 1/14 B 60 R 19/18
B 60 R 19/48
(21) + (22) 01121419.4 07.09.01
(73) ORIS FAHRZEUGTEILE HANS RIEHLE G.M.B.H.
Im Bornrain 2
71696 Möglingen(DE);
(54) Pare-chocs de véhicule automobile-TRADUCTION-Stossdämpfer für Personenkraftfahrzeug
(30) 20.09.00 DE 10046595
(45) 24.08.05

---

(11) 1 197 357
(51) B 60 D 1/06 B 60 D 1/52
(21) + (22) 01123396.2 11.10.01
(73) ORIS FAHRZEUGTEILE HANS RIEHLE G.M.B.H.
Im Bornrain 2
71696 Möglingen(DE);
(54) Attelage de remorque-TRADUCTION-Anhängevorrichtung
(30) 12.10.00 DE 10050414 26.05.01 DE 10125781
(45) 03.08.05

---

(11) 1 216 856
(51) B 60 D 1/06 B 60 D 1/46
A 01 B 59/042 B 60 D 1/54
(21) + (22) 01130371.6 20.12.01
(73) DEERE & CY
One John Deere Place Moline
Illinois 61265-8098(US);
(54) Attelage de remorque pour un véhicule de travail-TRADUCTION-Anhängevorrichtung für ein Arbeitsfahrzeug
(30) 23.12.00 DE 10065161
(45) 24.08.05

---

(11) 1 343 644
(51) B 60 F 1/04
(21) + (22) 01985923.0 21.12.01
(73) >SCHERF WILFRIED
Kahlaer Strasse 14
DE-07768 Hummelshain (DE);
>LUDDENEIT MICHAEL
Kahlaer Strasse 14
DE-07768 Hummelshain(DE)
(54) VEHICULE RAIL-ROUTE PERMETTANT D'EFFECTUER DES TRAVAUX SUR LA SUPERSTRUCTURE D'UNE VOIE-TRADUCTION-ZWEIWEGEFAHRZEUG ZUR DURCHFÜHRUNG VON GLEISOBERBAUARBEITEN
(30) 23.12.00 DE 10065325 19.10.01 DE 10152081
(45) 03.08.05

---

(11) 1 202 868
(51) B 60 G 15/12 B 60 G 17/04
F 16 F 9/348 F 16 F 9/02
(21) + (22) 00952924.9 14.07.00
(73) CONTITECH LUFTFEDERSYSTEME G.M.B.H.
Vahrenwalder Strasse 9
30165 Hannover(DE);
(54) UNITE RESSORT-AMORTISSEUR POUR VEHICULE A MOTEUR-TRADUCTION-FEDER-DÄMPFER-EINHEIT FÜR EIN KRAFTFAHRZEUG
(30) 16.07.99 DE 19932717
(45) 31.08.05

---

(11) 1 317 988
(51) B 60 G 7/00 B 23 K 11/02

(21) + (22) 02400054.9 09.12.02
(73) SACHSENRING ZWICKAU A.G.
Crimmitschauer Strasse 67
08058 Zwickau(DE);
(54) Composant dans des pièces pour véhicule ayant un joint réalisé par soudure par pression-TRADUCTION-Bauteil bei Fahrwerkskomponenten mit einer durch Pressschweissen erzeugten Verbindung
(30) 10.12.01 DE 20120098 U
(45) 03.08.05

---

(11) 1 382 470
(51) B 60 H 1/22 H 05 B 3/22
(21) + (22) 02291813.0 18.07.02
(73) BEHR FRANCE S.A.R.L.
5 Avenue de la Gare
68250 Rouffach(FR);
(54) Echangeur de chaleur-TRADUCTION-Vorrichtung zum Austausch von Wärme
(45) 17.08.05

---

(11) 1 415 830
(51) B 60 H 1/34 F 24 F 13/065
(21) + (22) 03292714.7 30.10.03
(73) >RENAULT S.A.S.
13-15 Quai Alphonse Le Gallo
FR-92100 Boulogne Billancourt(FR);
(54) Diffuseur d'air compact
(30) 31.10.02 FR 0213730
(45) 10.08.05

---

(11) 1 433 639
(51) B 60 H 1/26 B 60 K 3/04
B 60 K 11/08
(21) + (22) 03292768.3 05.11.03
(73) >GIAT INDUSTRIES
13 route de la Minière
FR-78000 Versailles(FR);
(54) Dispositif pour interdire la formation d'une gangue de matériau solide de projections sur une sortie d'air
(30) 23.12.02 FR 0216488
(45) 17.08.05

---

(11) 1 470 011
(51) B 60 H 1/00
(21) + (22) 03773668.3 28.10.03
(73) CARCOUSTICS TECH CENTER G.M.B.H.
Neuenkamp 8
51381 Leverkusen(DE);
(54) ELEMENT DE GUIDAGE D'AIR, EN PARTICULIER CANAL DE GUIDAGE D'AIR POUR UN VEHICULE-TRADUCTION-LUFTFÜHRUNGSELEMENT, INSBESONDERE LUFTFÜHRUNGSKANAL FÜR EIN KRAFTFAHRZEUG
(30) 20.12.02 DE 10261081
(45) 24.08.05

---

(11) 1 049 597
(51) B 60 J 5/04
(21) + (22) 99956151.7 25.11.99
(73) WAGON AUTOMOTIVE S.A.
1 Rue Charles Edouard Jeanneret
78306 Poissy(FR);
(54) ELEMENT DE STRUCTURE D'UNE PORTE DE VEHICULE AUTOMOBILE ET PORTE DE VEHICULE AUTOMOBILE COMPORTANT UN TEL ELEMENT
(30) 27.11.98 FR 9814989
(45) 31.08.05

---

(11) 1 122 108
(51) B 60 J 7/06
(21) + (22) 01102308.2 01.02.01
(73) >AUTOCAR S.P.A.
Via Gustavo Modeno 3/A
IT-20129 Milan(IT);
(54) Dispositif pour le pliage d'une bâche de véhicule de transport
(30) 02.02.00 IT MI000151
(45) 17.08.05

---

(11) 1 289 721
(51) B 60 J 3/02 B 29 C 31/00
(21) + (22) 01947308.1 22.05.01
(73) FICO I.T.M., S.A.
Calle de la Muntanya
08191 Rubi Barcelona(ES);
(54) SURFACES EXTERIEURES DE PARE-SOLEIL-TRADUCTION-SONNENBLENDEN-AUSSENFLÄCHEN
(30) 22.05.00 DE 10025290
(45) 03.08.05

---

(11) 1 390 221
(51) B 60 J 5/04 B 60 R 13/08
(21) + (22) 02730348.6 04.04.02
(73) SOFITEC SA
49 rue Clément Ader ZAC du Pré Clos
78530 Buc(FR);
(54) PANNEAU D'ETANCHEITE ET D'INSONORISATION, EN PARTICULIER POUR PORTE DE VEHICULE AUTOMOBILE
(30) 15.05.01 FR 0106681
(45) 03.08.05

---

(11) 1 136 303
(51) B 60 K 31/04
(21) + (22) 01105391.5 12.03.01
(73) VOLKSWAGEN A.G.
38436 Wolfsburg(DE);
(54) Méthode pour la limitation automatique de la vitesse d'un véhicule-TRADUCTION-Verfahren zur automatischen Geschwindigkeitsbegrenzung eines Kraftfahrzeuges
(30) 20.03.00 DE 10013657
(45) 17.08.05

---

(11) 1 146 221
(51) B 60 K 15/06 F 02 M 37/00
F 02 D 17/04
(21) + (22) 01400675.3 14.03.01
(73) PEUGEOT CITROEN AUTOMOBILES SA
62 Boulevard Victor Hugo
92200 Neuilly sur Seine(FR);
(54) Dispositif d'alarme et/ou de commande pour moteur diesel, notamment pour véhicule automobile
(30) 13.04.00 FR 0004761
(45) 31.08.05

---

(11) 1 167 109
(51) B 60 K 37/06 G 05 G 9/047
G 05 G 1/10
(21) + (22) 01115910.0 29.06.01
(73) AB ELEKTRONIK G.M.B.H.
Klöcknerstrasse 4
59368 Werne(DE);
(54) Dispositif de commande et de sélectionnement-TRADUCTION-Anwahlschalteinrichtung
(30) 30.06.00 DE 10031096 30.06.00 DE 20011175 U
(45) 24.08.05

---

(11) 1 325 834
(51) B 60 K 35/00 A 01 D 41/127
B 60 R 16/02
(21) + (22) 02028320.6 17.12.02
(73) >DEERE & CY
One John Deere Place Moline
Illinois 61265-8098 (US);
HCF >PORSCHE A.G.
Porscheplatz 1
DE-70435 Stuttgart(DE)
(54) Système d'ordinateur de bord pour un véhicule de travail-TRADUCTION-Bordcomputersystem für ein Arbeitsfahrzeug
(30) 22.12.01 DE 10163947
(45) 31.08.05

---

(11) 1 334 860
(51) B 60 K 15/06 F 02 M 21/02
(21) + (22) 03290073.0 13.01.03
(73) S.A. CIE DES GAZ DE PETROLE >PRIMAGAZ
4 Rue Hérault de Séchelles
FR-75017 Paris(FR);
(54) Dispositif d'alimentation en gaz de pétrole liquéfié, notamment pour des chariots élévateurs
(30) 07.02.02 FR 0201511
(45) 10.08.05

---

(11) 1 433 639
(51) B 60 K 3/04 B 60 K 11/08
B 60 H 1/26
(21) + (22) 03292768.3 05.11.03
(73) >GIAT INDUSTRIES
13 route de la Minière
FR-78000 Versailles(FR);
(54) Dispositif pour interdire la formation d'une gangue de matériau solide de projections sur une sortie d'air
(30) 23.12.02 FR 0216488
(45) 17.08.05

---

(11) 1 456 072
(51) B 60 K 15/035 B 61 K 11/00
B 61 C 17/02
(21) + (22) 02782848.2 08.10.02
(73) >DB ENERGIE
Deutsche Bahn Gruppe Pfarrer-Perabo-Platz 2
DE-60326 Frankfurt am Main(DE);
(54) SYSTEME POUR RAVITAILLER EN CARBURANT DES VEHICULES, NOTAMMENT DES VEHICULES SUR RAILS-TRADUCTION-ANORDNUNG ZUM BETANKEN VON FAHRZEUGEN, INSBESONDERE VON SCHIENENFAHRZEUGEN
(30) 18.12.01 DE 10162212
(45) 10.08.05

---

(11) 1 499 513
(51) B 60 K 6/04 B 60 L 11/12
F 16 H 45/02 F 02 N 11/04
F 16 H 3/72 H 02 K 7/10
H 02 K 51/00
(21) + (22) 03727371.1 25.04.03
(73) VOITH TURBO G.M.B.H. & CO. KG
Alexanderstrasse 2
89522 Heidenheim(DE);
(54) SYSTEME D'ENTRAINEMENT HYBRIDE A ACCOUPLEMENT HYDRODYNAMIQUE, NOTAMMENT POUR VEHICULES A MOTEUR-TRADUCTION-HYBRIDANTRIEBSSYSTEM MIT HYDRODYNAMISCHER KUPPLUNG, INSBESONDERE FUER KRAFTFAHRZEUGE
(30) 29.04.02 DE 10219080
(45) 31.08.05

---

(11) 1 134 142
(51) B 60 L 15/20 B 61 L 15/00
(21) + (22) 01106517.4 15.03.01
(73) >BOMBARDIER TRANSPORTATION G.M.B.H.
Saatwinkler Damm 43
DE-13627 Berlin(DE);
(54) Procédé et dispositif de contrôle de vitesse d'un véhicule ferroviaire-TRADUCTION-Verfahren und Vorrichtung zur Regelung der Geschwindigkeit eines Schienenfahrzeugs
(30) 16.03.00 DE 10012928
(45) 03.08.05

---

(11) 1 499 513
(51) B 60 L 11/12 F 16 H 45/02
F 02 N 11/04 F 16 H 3/72
H 02 K 7/10 H 02 K 51/00
B 60 K 6/04
(21) + (22) 03727371.1 25.04.03
(73) VOITH TURBO G.M.B.H. & CO. KG
Alexanderstrasse 2
89522 Heidenheim(DE);
(54) SYSTEME D'ENTRAINEMENT HYBRIDE A ACCOUPLEMENT HYDRODYNAMIQUE, NOTAMMENT POUR VEHICULES A MOTEUR-TRADUCTION-HYBRIDANTRIEBSSYSTEM MIT HYDRODYNAMISCHER KUPPLUNG, INSBESONDERE FUER KRAFTFAHRZEUGE
(30) 29.04.02 DE 10219080
(45) 31.08.05

---

(11) 1 391 685
(51) B 60 M 1/28 G 01 B 11/00
(21) + (22) 03004599.1 01.03.03
(73) GBM GLEISBAUMECHANIK BRANDENBURG/H. G.M.B.H.
Am Südtor
14474 Brandenburg(DE);
(54) Dispositif de mesure pour caténaire-TRADUCTION-Messsystem für Kettenwerk
(30) 23.08.02 DE 20213180 U
(45) 10.08.05

---

(11) 1 042 139
(51) B 60 N 2/42
(21) + (22) 98962506.6 18.12.98
(73) RENAULT S.A.S.
13-15 Quai Alphonse Le Gallo
92100 Boulogne Billancourt(FR);
(54) DISPOSITIF D'ANTISOUMARINAGE DEPLOYABLE D'UNE POSITION INACTIVE VERS UNE POSITION ACTIVE
(30) 31.12.97 FR 9716810
(45) 10.08.05

---

(11) 1 188 605
(51) B 60 N 2/28
(21) + (22) 01500225.6 10.09.01
(73) S.A. >PLAY
Poligon Industrial Riera de Caldes Rda. Boada Vell 6
08184 Palau de Plegamans -Barcelona-(ES);
(54) Siège d'enfant
(30) 14.09.00 ES 200002304
(45) 24.08.05

---

(11) 1 289 794
(51) B 60 N 2/36 B 60 N 2/68
(21) + (22) 00949058.2 25.05.00
(73) >TWB PRESSWERK G.M.B.H. & CO. K.G.
Sedanstrasse 3-9
DE-58089 Hagen(DE);
(54) BANQUETTE POUR VEHICULE POURVUE D'UN DOSSIER BASCULANT-TRADUCTION-SITZBANK FÜR EIN FAHRZEUG MIT EINER KIPPBAREN RÜCKLEHNE
(45) 10.08.05

---

(11) 1 352 780
(51) B 60 N 2/56 A 47 C 7/74
(21) + (22) 03000972.4 17.01.03
(73) PFEIL, GERHARD
Langestrasse 44
76275 Ettlingen(DE);
(54) Dispositif siège/couchette climatisé respectivement ventilé pour véhicule ou meuble-TRADUCTION-Klimatisierte beziehungsweise belüftete Sitz-/Liege-Vorrichtung für Fahrzeuge oder Möbel
(30) 09.04.02 DE 20205426 U 12.10.02 DE 10247671
27.12.02 DE 10261268
(45) 03.08.05

---

(11) 1 398 270
(51) B 60 N 2/427 B 64 D 11/06
F 16 F 7/12 B 64 D 25/04
(21) + (22) 02078748.7 11.09.02
(73) S.A. >STRUCTURAL DESIGN & ANALYSIS >SD&A
Avenue de la Croix de Guerre 251
BE-1120 Bruxelles(BE);
(54) Siège d'avion adapté pour l'usage de ceintures de sécurité à trois points, comprenant un dispositif d'absorption d'énergie
(45) 31.08.05

---

(11) 1 419 061
(51) B 60 N 2/20 B 60 N 2/30
B 60 N 2/64 B 60 N 2/68
A 47 C 5/12
(21) + (22) 02794858.7 12.08.02
(73) >DOW GLOBAL TECHNOLOGIES INC.
Washington Street 1790 Building
Midland Michigan 48674(US);
(54) SYSTEME DE SIEGE PERFECTIONNE
(30) 15.08.01 US 312874 P 31.10.01 US 335430 P
(45) 10.08.05

---

(11) 1 481 616
(51) B 60 N 2/28 A 47 D 13/02
B 62 B 9/12
(21) + (22) 04012435.6 26.05.04
(73) BEGER, UDO
Am Industriegleis 9
84030 Ergolding(DE);
(54) Siège de bébé-TRADUCTION-Kindersitz
(30) 26.05.03 DE 20308359 U 07.08.03 DE 20315461 U
(45) 03.08.05

---

(11) 1 483 131
(51) B 60 N 2/20 B 60 N 2/36
B 60 N 2/22 B 60 N 2/02
(21) + (22) 03743325.7 25.02.03
(73) JOHNSON CONTROLS G.M.B.H.
Industriestrasse 20-30
51399 Burscheid(DE);
(54) SIEGE DE VEHICULE AUTOMOBILE POURVU D'UN DOSSIER DONT LA POSITION PEUT ETRE MODIFIEE ELECTRIQUEMENT-TRADUCTION-KRAFTFAHRZEUGSITZ MIT EINER ELEKTRISCH POSITIONSVERÄNDERBAREN RÜCKENLEHNE
(30) 05.03.02 DE 10209759
(45) 10.08.05

---

(11) 1 492 702
(51) B 60 N 2/48 A 47 C 7/38
B 64 D 11/06
(21) + (22) 03708237.7 14.03.03
(73) RECARO AIRCRAFT SEATING G.M.B.H. & CO.KG.
Daimlerstrasse 21
74523 Schwäbisch Hall(DE);
(54) APPUI-TETE POUR SIEGE-TRADUCTION-KOPFSTÜTZE FÜR EINEN SITZ
(30) 05.04.02 DE 10215058
(45) 10.08.05

---

(11) 0 956 996
(51) B 60 P 1/26 B 60 P 1/273
(21) + (22) 99201420.9 07.05.99
(73) >NC AGRICULTURAL ENGINEERING CY LTD
2 Killyrudden Road
Hamiltonsbawn, Richhill, County Armagh, Northern Ireland(GB);
(54) Remorque
(30) 11.05.98 GB 9809968
(45) 10.08.05

---

(11) 1 413 476
(51) B 60 P 1/44
(21) + (22) 02024002.4 26.10.02
(73) >BAR GERD
Zückwolfstrasse 17/1
DE-74078 Heilbronn(DE);
(54) Hayon élévateur avec un guide de glissement-TRADUCTION-Unterfahrbare Hubladebühne mit Schlittenführung
(45) 03.08.05

---

(11) 1 290 374

(51) B 60 Q 3/02 F 21 V 21/088
F 21 V 21/096 F 21 V 5/00
F 21 L 4/08 F 21 W 101/08
(21) + (22) 01943116.2 18.05.01
(73) WITTE & SUTOR G.M.B.H.
Steinberger Strasse 2
71540 Murrhardt(DE);
(54) LAMPE ENFICHABLE-TRADUCTION-STECKERLEUCHTE
(30) 22.05.00 DE 10025000
(45) 31.08.05

---

(11) 1 080 993
(51) B 60 R 16/02
(21) + (22) 00118161.9 30.08.00
(73) VOLKSWAGEN A.G.
38436 Wolfsburg(DE);
(54) Procédé et dispositif de visualisation des niveaux de remplissage de fluides de fonctionnement-TRADUCTION-Verfahren und Vorrichtung zur Darstellung von Füllstandsdaten von Betriebsflüssigkeiten
(30) 03.09.99 DE 19941946
(45) 31.08.05

---

(11) 1 190 915
(51) B 60 R 19/18 B 60 R 19/48
B 60 D 1/14
(21) + (22) 01121419.4 07.09.01
(73) ORIS FAHRZEUGTEILE HANS RIEHLE G.M.B.H.
Im Bornrain 2
71696 Möglingen(DE);
(54) Pare-chocs de véhicule automobile-TRADUCTION-Stossdämpfer für Personenkraftfahrzeug
(30) 20.09.00 DE 10046595
(45) 24.08.05

---

(11) 1 288 080
(51) B 60 R 21/16
(21) + (22) 02013273.4 18.06.02
(73) >AUTOMOTIVE SAFETY COMPONENTS INTERNATIONAL G.M.B.H. & CO. K.G.
Maybachstrasse 7
DE-31135 Hildesheim (DE);
>LEEWOOD ELASTOMER G.M.B.H.
Heinz-Kerneck-Strasse 6
DE-28307 Bremen(DE)
(54) Coussin gonflable adapté à un système de sécurité à sac gonflable-TRADUCTION-Für ein Airbag-Sicherheitssystem bestimmter Gassack
(30) 24.08.01 DE 20113999 U
(45) 24.08.05

---

(11) 1 325 834
(51) B 60 R 16/02 B 60 K 35/00
A 01 D 41/127
(21) + (22) 02028320.6 17.12.02
(73) >DEERE & CY
One John Deere Place Moline
Illinois 61265-8098 (US);
HCF >PORSCHE A.G.
Porscheplatz 1
DE-70435 Stuttgart(DE)
(54) Système d'ordinateur de bord pour un véhicule de travail-TRADUCTION-Bordcomputersystem für ein Arbeitsfahrzeug
(30) 22.12.01 DE 10163947
(45) 31.08.05

---

(11) 1 344 691
(51) B 60 R 21/09 B 60 T 7/06
(21) + (22) 03251481.2 12.03.03
(73) >KSR AUTOMOTIVE LTD
Moat Road Normanby Enterprise Park
Scunthorpe DN15 9GA(GB);
(54) Dispositif de rétraction de pédalier automobile et véhicule incorporant un tel dispositif
(30) 13.03.02 GB 0205838
(45) 03.08.05

---

(11) 1 346 879
(51) B 60 R 13/02 B 60 R 13/04
(21) + (22) 03003088.6 13.02.03
(73) DR.ING. H.C.F. PORSCHE A.G.
Porscheplatz 1
70435 Stuttgart(DE);
(54) Profilé pour un longeron d'un véhicule-TRADUCTION-Einstiegleiste für einen Kraftfahrzeugschweller
(30) 05.03.02 DE 10209665
(45) 03.08.05

---

(11) 1 349 750
(51) B 60 R 13/08
(21) + (22) 02711957.7 14.01.02
(73) >RENAULT S.A.S.
13-15 Quai Alphonse Le Gallo
FR-92100 Boulogne Billancourt(FR);
(54) AGENCEMENT POUR LA FIXATION D'UN ELEMENT D'INSONORISATION SOUPLE SUR LE TABLIER AVANT D'UN VEHICULE AUTOMOBILE
(30) 12.01.01 FR 0100358
(45) 31.08.05

---

(11) 1 360 431
(51) B 60 R 22/28 A 63 B 29/02
D 03 D 1/00 F 16 F 7/12
A 62 B 35/04
(21) + (22) 02716021.7 04.02.02
(73) MAMMUT TEC A.G.
Industriestrasse Birren
5703 Seon(CH);
(54) RALENTISSEUR DE CHUTE-TRADUCTION-FALLDÄMPFER
(30) 07.02.01 CH 217012001
(45) 03.08.05

---

(11) 1 364 846
(51) B 60 R 21/34 B 62 D 25/10
(21) + (22) 03005571.9 12.03.03
(73) VOLKSWAGEN AG
38436 Wolfsburg(DE);
(54) Pièce de carrosserie à absorption d'énergie, en particulier capot, pour un véhicule-TRADUCTION-Energieabsorbierendes Karosserieteil, insbesondere Fronthaube, für ein Fahrzeug, insbesondere Kraftfahrzeug
(30) 22.05.02 DE 10222512
(45) 31.08.05

---

(11) 1 380 476
(51) B 60 R 21/20
(21) + (22) 03012605.6 03.06.03
(73) DELPHI TECHNOLOGIES, INC.
PO Box 5052
Troy MI 48007(US);
(54) Module d'airbag pour un véhicule et méthode de fixation du sac à un support du module-TRADUCTION-Luftsackmodul für ein Fahrzeug und Verfahren zur Befestigung eines Luftsacks an einem Luftsackhalter des Luftsackmoduls
(30) 08.07.02 GB 0215692
(45) 31.08.05

---

(11) 1 390 221
(51) B 60 R 13/08 B 60 J 5/04
(21) + (22) 02730348.6 04.04.02
(73) SOFITEC SA
49 rue Clément Ader ZAC du Pré Clos
78530 Buc(FR);
(54) PANNEAU D'ETANCHEITE ET D'INSONORISATION, EN PARTICULIER POUR PORTE DE VEHICULE AUTOMOBILE
(30) 15.05.01 FR 0106681
(45) 03.08.05

---

(11) 1 436 194
(51) B 60 R 5/00 B 61 D 37/00
A 47 B 46/00 B 64 D 11/00
(21) + (22) 02774147.9 23.09.02
(73) FISCHER ADVANCED COMPOSITE COMPONENTS AG
Fischerstrasse 9
4910 Ried im Innkreis(AT);
(54) DISPOSITIF DE SUSPENSION POUR COFFRES A BAGAGES ABAISSABLES-TRADUCTION-AUFHÄNGEVORRICHTUNG FÜR ABSENKBARE GEPÄCKABLAGEBEHÄLTER
(30) 17.10.01 AT 16532001 18.04.02 AT 6002002
(45) 17.08.05

---

(11) 1 442 938
(51) B 60 R 9/042
(21) + (22) 03104480.3 02.12.03
(73) GIBAG
85 Avenue de Saxe
69003 Lyon(FR);
(54) Article de bagagerie rigide et étanche destiné à être installé sur un toit de véhicule
(30) 24.01.03 FR 0300765
(45) 10.08.05

---

(11) 1 448 408
(51) B 60 R 11/02
(21) + (22) 02804194.5 26.11.02
(73) SCHANZ, JOCHEN
Auf dem Zimmermann 7-9
78078 Niedereschach (DE);
SCHWARZ, HERBERT
Auf dem Zimmermann 7-9
78078 Niedereschach(DE)
(54) FIXATION D'APPAREILS ELECTRONIQUES ADDITIONNELS DANS DES VEHICULES-TRADUCTION-HALTERUNG FÜR ELEKRONISCHE ZUSATZGERÄTE FÜR FAHRZEUGE
(30) 01.12.01 DE 10158443
(45) 10.08.05

(11) 1 449 722
(51) B 60 R 3/02
(21) + (22) 04100124.9 15.01.04
(73) GROUPE MECALAC
Pae les Glaisins
74940 Annecy le Vieux(FR);
(54) Véhicule à moteur équipé d'un marchepied escamotable
(30) 24.02.03 FR 0302213
(45) 31.08.05

---

(11) 1 453 698
(51) B 60 R 7/00
(21) + (22) 02804571.4 06.11.02
(73) NOLLE-PEPIN G.M.B.H. & BETRIEBS KG
Am Damm 8
58332 Schwelm(DE);
(54) FILET DE RETENUE DESTINE A ETRE FIXE SUR DES SURFACES SITUEES DANS L'HABITACLE ET/OU DANS LE COFFRE DE VEHICULES AUTOMOBILES-TRADUCTION-HALTENETZ ZUR ANBRINGUNG AN FLÄCHEN IM INNEN- UND/ODER KOFFERRAUM VON KRAFTFAHRZEUGEN
(30) 12.12.01 DE 20120090 U
(45) 03.08.05

---

(11) 1 477 366
(51) B 60 R 13/01 B 60 R 13/02
E 05 D 1/02
(21) + (22) 04291246.9 14.05.04
(73) FAURECIA AUTOMOTIVE INDUSTRIE
2 rue Hennape
92000 Nanterre(FR);
(54) Paroi comprenant deux éléments articules et véhicule automobile correspondant
(30) 15.05.03 FR 0305841
(45) 03.08.05

---

(11) 1 046 560
(51) B 60 S 1/52 B 60 S 1/60
(21) + (22) 00105905.4 22.03.00
(73) VOLKSWAGEN A.G.
38436 Wolfsburg(DE);
(54) Dispositif de nettoyage de phare pour un véhicule-TRADUCTION-Scheinwerferreinigungsanlage für ein Kraftfahrzeug
(30) 24.04.99 DE 19918759
(45) 10.08.05

---

(11) 1 107 891
(51) B 60 S 9/02
(21) + (22) 99944545.5 28.08.99
(73) >JOST-WERKE G.M.B.H. & CO. K.G.
Im Mainfeld 40
DE-60528 Frankfurt am Main(DE);
(54) PIED D'APPUI-TRADUCTION-STÜTZFUSS
(30) 28.08.98 DE 19839360
(45) 03.08.05

---

(11) 1 125 808
(51) B 60 S 1/52
(21) + (22) 01103728.0 15.02.01
(73) VOLKSWAGEN A.G.
38436 Wolfsburg(DE);
(54) Dispositif de nettoyage de phares pour véhicule et méthode pour son montage-TRADUCTION-Scheinwerferreinigungsanlage für ein Kraftfahrzeug und Verfahren zu deren Montage
(30) 19.02.00 DE 10007758
(45) 17.08.05

---

(11) 1 347 895
(51) B 60 S 1/40
(21) + (22) 01272610.5 16.11.01
(73) ROBERT >BOSCH G.M.B.H.
Postfach 30 02 20
DE-70442 Stuttgart(DE);
(54) DISPOSITIF DE FIXATION AMOVIBLE D'UN BALAI D'ESSUIE-GLACE SUR UN BRAS D'ESSUIE-GLACE-TRADUCTION-VORRICHTUNG ZUM LÖSBAREN VERBINDEN EINES WISCHBLATTS MIT EINEM WISCHERARM
(30) 28.12.00 DE 10065124 26.10.01 WO PCT/DE01/040
(45) 03.08.05

---

(11) 1 000 829
(51) B 60 T 1/06 F 16 D 55/41
(21) + (22) 99120440.5 14.10.99
(73) >ROCHLING GETRIEBE K.G.
Am Rögelberg 10
DE-49716 Meppen(DE);
(54) Essieu moteur-TRADUCTION-Antriebsachse
(30) 13.11.98 DE 29820349 U
(45) 31.08.05

---

(11) 1 046 571
(51) B 60 T 7/12 B 62 D 6/00
(21) + (22) 00107259.4 03.04.00
(73) DLR DEUTSCHES ZENTRUM FUR LUFT- UND RAUMFAHRT E.V.
Linder Höhe
51147 Köln(DE);
(54) Procédé pour éviter le basculement des véhicules routiers-TRADUCTION-Verfahren zur Reduktion der Kippgefahr von Strassenfahrzeugen
(30) 23.04.99 DE 19918597
(45) 31.08.05

---

(11) 1 339 588
(51) B 60 T 13/74 F 16 D 65/36
(21) + (22) 01994628.4 30.10.01
(73) KNORR-BREMSE SYSTEME FUR SCHIENENFAHRZEUGE G.M.B.H.
Moosacher Strasse 80
80809 München(DE);
(54) ACTIONNEUR DE FREIN-TRADUCTION-BREMSAKTUATOR
(30) 28.11.00 DE 10058925
(45) 03.08.05

---

(11) 1 344 691
(51) B 60 T 7/06 B 60 R 21/09
(21) + (22) 03251481.2 12.03.03
(73) >KSR AUTOMOTIVE LTD
Moat Road Normanby Enterprise Park
Scunthorpe DN15 9GA(GB);
(54) Dispositif de rétraction de pédalier automobile et véhicule incorporant un tel dispositif
(30) 13.03.02 GB 0205838
(45) 03.08.05

---

(11) 1 404 560
(51) B 60 T 15/14 B 60 T 13/66
B 60 T 7/04
(21) + (22) 02758245.1 19.06.02
(73) KNORR-BREMSE SYSTEME FUR NUTZFAHRZEUGE G.M.B.H.
Moosacher Strasse 80
80809 München(DE);
(54) ENSEMBLE SOUPAPE COMBINE A COMMANDE ELECTROPNEUMATIQUE ET MECANIQUE ET DISPOSITIF DE COMMANDE POUR UN SYSTEME DE FREINAGE-TRADUCTION-KOMBINIERTE ELEKTRO-PNEUMATISCH UND MECHANISCH BETÄTIGBARE VENTILBAUEINHEIT UND STEUERVORRICHTUNG FÜR EIN BREMSSYSTEM
(30) 20.06.01 DE 10129604
(45) 03.08.05

---

(11) 1 427 622
(51) B 60 T 13/56
(21) + (22) 02774910.0 06.09.02
(73) ROBERT BOSCH G.M.B.H.
Wernerstrasse 1
70442 Stuttgart(DE);
(54) PROCEDE DE CALIBRAGE D'UN SERVOMOTEUR D'ASSISTANCE AU FREINAGE
(30) 11.09.01 FR 0111761
(45) 31.08.05

---

(11) 1 436 182
(51) B 60 T 11/228
(21) + (22) 02785523.8 07.10.02
(73) ROBERT BOSCH G.M.B.H.
Wernerstrasse 1
70442 Stuttgart(DE);
(54) MAITRE-CYLINDRE PERFECTIONNE POUR SYSTEME DE FREINAGE
(30) 10.10.01 FR 0113073
(45) 31.08.05

---

(11) 1 437 280
(51) B 60 T 13/57
(21) + (22) 04000060.6 05.01.04
(73) ROBERT BOSCH G.M.B.H.
Wernerstrasse 1
70442 Stuttgart(DE);
(54) Servomoteur pneumatique à phase de rééquilibrage de durée réduite
(30) 07.01.03 FR 0300116
(45) 31.08.05

---

(11) 1 463 656
(51) B 60 T 7/04 B 60 T 11/16
B 60 T 11/236
(21) + (22) 02801179.9 24.12.02
(73) ROBERT BOSCH G.M.B.H.
Wernerstrasse 1
70442 Stuttgart(DE);
(54) CIRCUIT ELECTRO-HYDRAULIQUE DE FREINAGE D UN VEHICULE.
(30) 31.12.01 FR 0117121
(45) 31.08.05

---

(11) 1 474 618
(51) B 60 T 17/22 F 16 D 65/78
(21) + (22) 02806792.4 19.12.02

(73) HOTTINGER MASCHINENBAU G.M.B.H.
Düsseldorfer Strasse 20-28
68219 Mannheim(DE);
(54) DISPOSITIF DE VERIFICATION DE LA PENETRABILITE DES CANAUX DE VENTILATION D'UN DISQUE DE FREIN VENTILE DE L'INTERIEUR-TRADUCTION-VORRICHTUNG ZUR DURCHGÄNGIGKEITSINSPEKTION DER BELÜFTUNGSKANÄLE EINER INNENBELÜFTETEN BREMSSCHEIBE
(30) 14.02.02 DE 10206307 14.10.02 DE 10247858
(45) 17.08.05

---

(11) 1 249 410
(51) B 60 V 3/04 B 65 G 51/03
B 65 G 54/02 B 23 Q 1/38
(21) + (22) 02007700.4 05.04.02
(73) AWU PRAZISIONSWELLEN G.M.B.H. & CO.KG
Westring 207
44575 Castrop-Rauxel(DE);
(54) Appareil à coussin d'air avec une plate-forme et un support-TRADUCTION-Vorrichtung mit einer Plattform, einem Stützkörper und Luftpolstererzeugungsmitteln
(30) 09.04.01 DE 10117632
(45) 03.08.05

---

(11) 1 431 154
(51) B 61 B 1/02
(21) + (22) 03025128.4 03.11.03
(73) GETZNER WERKSTOFFE HOLDING GMBH
Herrenau 5
6706 Bludenz(AT);
(54) Bandes de sécurité pour la bordure des quais de gare-TRADUCTION-Randstreifen für Bahnsteige
(30) 18.12.02 AT 18882002
(45) 10.08.05

---

(11) 1 472 161
(51) B 61 B 10/04 B 65 G 17/00
(21) + (22) 03701947.8 29.01.03
(73) >BLUEPRINT HOLDING B.V.
Oostzee 26
NL-3446 CH Woerden(NL);
(54) VERZAMELTRANSPORTEUR VOOR HET VERPLAATSEN VAN PRODUCTEN
(30) 29.01.02 US 57980
(45) 03.08.05

---

(11) 1 151 904
(51) B 61 C 17/04 H 02 K 9/04
(21) + (22) 01400976.5 13.04.01
(73) ALSTOM
3 Avenue André Malraux
92300 Levallois-Perret(FR);
(54) Dispositif et procédé de ventilation d'équipements électriques embarqués à bord d'un véhicule ferroviaire
(30) 04.05.00 FR 0005746
(45) 10.08.05

---

(11) 1 456 072
(51) B 61 C 17/02 B 60 K 15/035
B 61 K 11/00
(21) + (22) 02782848.2 08.10.02
(73) >DB ENERGIE
Deutsche Bahn Gruppe Pfarrer-Perabo-Platz 2
DE-60326 Frankfurt am Main(DE);
(54) SYSTEME POUR RAVITAILLER EN CARBURANT DES VEHICULES, NOTAMMENT DES VEHICULES SUR
RAILS-TRADUCTION-ANORDNUNG ZUM BETANKEN VON FAHRZEUGEN, INSBESONDERE VON SCHIENENFAHRZEUGEN
(30) 18.12.01 DE 10162212
(45) 10.08.05

---

(11) 0 990 572
(51) B 61 D 17/04 B 61 D 17/08
B 62 D 31/02
(21) + (22) 99109031.7 07.05.99
(73) BOMBARDIER TRANSPORTATION G.M.B.H.
Saatwinkler Damm 43
13627 Berlin(DE);
(54) Caisse de véhicule avec ossature de caisse-TRADUCTION-Wagenkasten mit Kastengerippe
(30) 30.09.98 DE 19844811
(45) 31.08.05

---

(11) 1 028 885
(51) B 61 D 17/10 B 62 D 25/20
(21) + (22) 98955391.2 13.11.98
(73) >MCM HOLDING A/S
Bajstrup Bygade 59 1
DK-6360 Tinglev(DK);
(54) PLANCHER POUR MOYEN DE TRANSPORT, PROFILES POUR SA CONSTRUCTION ET VEHICULE FOURNI AVEC LE PLANCHER
(30) 13.11.97 DK 128997
(45) 03.08.05

---

(11) 1 186 499
(51) B 61 D 17/18 B 61 D 37/00
(21) + (22) 01121503.5 08.09.01
(73) BOMBARDIER TRANSPORTATION G.M.B.H.
Saatwinkler Damm 43
13627 Berlin(DE);
(54) Caisse de véhicule avec habillage intérieur pour le toit-TRADUCTION-Wagenkasten mit Innendachverkleidung
(30) 09.09.00 DE 10044661
(45) 03.08.05

---

(11) 1 436 194
(51) B 61 D 37/00 A 47 B 46/00
B 64 D 11/00 B 60 R 5/00
(21) + (22) 02774147.9 23.09.02
(73) FISCHER ADVANCED COMPOSITE COMPONENTS AG
Fischerstrasse 9
4910 Ried im Innkreis(AT);
(54) DISPOSITIF DE SUSPENSION POUR COFFRES A BAGAGES ABAISSABLES-TRADUCTION-AUFHÄNGEVORRICHTUNG FÜR ABSENKBARE GEPÄCKABLAGEBEHÄLTER
(30) 17.10.01 AT 16532001 18.04.02 AT 6002002
(45) 17.08.05

---

(11) 1 302 381
(51) B 61 G 5/10 H 01 R 24/18
H 01 R 13/629
(21) + (22) 01124699.8 16.10.01
(73) >VOITH TURBO SCHARFENBERG G.M.B.H. & CO. K.G.
Gottfried-Linke Strasse 205
DE-38239 Salzgitter-Watenstedt(DE);
(54) Connecteur électrique-TRADUCTION-Elektrischer Steckverbinder
(45) 17.08.05

---

(11) 1 319 569
(51) B 61 G 5/04 B 61 G 1/06
(21) + (22) 01129984.9 17.12.01
(73) >VOITH TURBO SCHARFENBERG G.M.B.H. & CO. K.G.
Gottfried-Linke Strasse 205
DE-38239 Salzgitter-Watenstedt(DE);
(54) Dispositif d' accouplement, notamment pour un véhicule ferroviaire-TRADUCTION-Kupplungsanordnung, insbesondere für ein Schienenfahrzeug
(45) 24.08.05

---

(11) 1 456 072
(51) B 61 K 11/00 B 61 C 17/02
B 60 K 15/035
(21) + (22) 02782848.2 08.10.02
(73) >DB ENERGIE
Deutsche Bahn Gruppe Pfarrer-Perabo-Platz 2
DE-60326 Frankfurt am Main(DE);
(54) SYSTEME POUR RAVITAILLER EN CARBURANT DES VEHICULES, NOTAMMENT DES VEHICULES SUR
RAILS-TRADUCTION-ANORDNUNG ZUM BETANKEN VON FAHRZEUGEN, INSBESONDERE VON SCHIENENFAHRZEUGEN
(30) 18.12.01 DE 10162212
(45) 10.08.05

---

(11) 1 134 142
(51) B 61 L 15/00 B 60 L 15/20
(21) + (22) 01106517.4 15.03.01
(73) >BOMBARDIER TRANSPORTATION G.M.B.H.
Saatwinkler Damm 43
DE-13627 Berlin(DE);
(54) Procédé et dispositif de contrôle de vitesse d'un véhicule ferroviaire-TRADUCTION-Verfahren und Vorrichtung zur Regelung der Geschwindigkeit eines Schienenfahrzeugs
(30) 16.03.00 DE 10012928
(45) 03.08.05

---

(11) 1 473 208
(51) B 61 L 1/16 B 61 L 1/18
(21) + (22) 03009575.6 29.04.03
(73) SIEMENS SCHWEIZ A.G.
Postfach
8047 Zürich(CH);
(54) Procédé par la détection d'occupation de voie-TRADUCTION-Verfahren zur Detektion einer Gleisbelegung
(45) 31.08.05

---

(11) 0 968 034
(51) B 62 B 15/00 A 63 G 21/04
(21) + (22) 99907233.3 06.01.99
(73) JOSEF WIEGAND G.M.B.H. FREIZEITANLAGEN
Landstrasse 12
36169 Rasdorf(DE);
(54) EQUIPEMENT SPORTIF DE LOISIRS-TRADUCTION-FREIZEITSPORTANLAGE
(30) 09.01.98 DE 29800205 U
(45) 31.08.05

---

(11) 1 036 723
(51) B 62 B 3/10 B 62 B 5/06
(21) + (22) 00200901.7 13.03.00
(73) S.A. >AZ INTERNATIONAL
11 Bd. Dr. Charles Marx
LU-2130 Luxembourg( );
(54) Dispositifs destinés à être montés sur des chariot portant un seau et un appareil d'essorage
(30) 15.03.99 IT PD990046
(45) 24.08.05

---

(11) 1 321 345
(51) B 62 B 3/18
(21) + (22) 02293104.2 16.12.02
(73) >CADDIE
13 rue de la Mairie BP 47F
FR-67301 Schiltigheim(FR);
(54) Support d'objets volumineux pour chariot emboîtable et chariot emboîtable équipé d'un tel support
(30) 21.12.01 FR 0116732
(45) 10.08.05

---

(11) 1 463 659
(51) B 62 B 3/02
(21) + (22) 03702177.1 10.01.03
(73) TOBLER, JOHANN
Badgasse 21
2651 Reichenau (AT);
WUKOVNIG, SIEGFRIED
Bahnstrasse 48
2624 St. Egyden(AT)
(54) CHARIOT-TRADUCTION-HANDWAGEN
(30) 11.01.02 AT 200200045
(45) 31.08.05

---

(11) 1 481 616
(51) B 62 B 9/12 B 60 N 2/28
A 47 D 13/02
(21) + (22) 04012435.6 26.05.04
(73) BEGER, UDO
Am Industriegleis 9
84030 Ergolding(DE);
(54) Siège de bébé-TRADUCTION-Kindersitz
(30) 26.05.03 DE 20308359 U 07.08.03 DE 20315461 U
(45) 03.08.05

---

(11) 0 990 572
(51) B 62 D 31/02 B 61 D 17/04
B 61 D 17/08
(21) + (22) 99109031.7 07.05.99
(73) BOMBARDIER TRANSPORTATION G.M.B.H.
Saatwinkler Damm 43
13627 Berlin(DE);
(54) Caisse de véhicule avec ossature de caisse-TRADUCTION-Wagenkasten mit Kastengerippe
(30) 30.09.98 DE 19844811
(45) 31.08.05

---

(11) 1 028 885
(51) B 62 D 25/20 B 61 D 17/10
(21) + (22) 98955391.2 13.11.98
(73) >MCM HOLDING A/S
Bajstrup Bygade 59 1
DK-6360 Tinglev(DK);
(54) PLANCHER POUR MOYEN DE TRANSPORT, PROFILES POUR SA CONSTRUCTION ET VEHICULE FOURNI AVEC LE PLANCHER
(30) 13.11.97 DK 128997
(45) 03.08.05

---

(11) 1 046 571
(51) B 62 D 6/00 B 60 T 7/12
(21) + (22) 00107259.4 03.04.00
(73) DLR DEUTSCHES ZENTRUM FUR LUFT- UND RAUMFAHRT E.V.
Linder Höhe
51147 Köln(DE);
(54) Procédé pour éviter le basculement des véhicules routiers-TRADUCTION-Verfahren zur Reduktion der Kippgefahr von Strassenfahrzeugen
(30) 23.04.99 DE 19918597
(45) 31.08.05

---

(11) 1 070 656
(51) B 62 D 25/06 B 62 D 25/04
B 62 D 21/15
(21) + (22) 00113113.5 28.06.00
(73) VOLKSWAGEN A.G.
38436 Wolfsburg(DE);
(54) Structure intérieure de montant B ou C de carrosserie automobile-TRADUCTION-Innensäulenelement für die B- oder C-Säule einer Fahrzeugkarosserie
(30) 19.07.99 DE 19933785
(45) 24.08.05

---

(11) 1 118 528
(51) B 62 D 25/04

(21) + (22) 01100083.3 11.01.01
(73) VOLKSWAGEN A.G.
38436 Wolfsburg(DE);
(54) Elément de carosserie comportant une tôle de renforcement-TRADUCTION-Karosserieelement mit Verstärkungsblech
(30) 22.01.00 DE 10002617
(45) 03.08.05

---

(11) 1 221 352
(51) B 62 D 65/00 B 23 Q 7/00
B 65 G 47/60 B 25 J 5/04
B 23 K 37/02 B 23 K 37/04
(21) + (22) 01120363.5 25.08.01
(73) >THYSSENKRUPP DRAUZ G.M.B.H.
Weipertstrasse 37
DE-74076 Heilbronn(DE);
(54) Appareil de convoyage d'éléments pour le soudage de carosseries
automobiles-TRADUCTION-Transporteinrichtung für Kraftfahrzeugkarosserie-Schweissbaugruppen
(30) 28.12.00 DE 10065575
(45) 10.08.05

---

(11) 1 364 846
(51) B 62 D 25/10 B 60 R 21/34
(21) + (22) 03005571.9 12.03.03
(73) VOLKSWAGEN AG
38436 Wolfsburg(DE);
(54) Pièce de carrosserie à absorption d'énergie, en particulier capot, pour un véhicule-TRADUCTION-Energieabsorbierendes Karosserieteil, insbesondere Fronthaube, für ein Fahrzeug, insbesondere Kraftfahrzeug
(30) 22.05.02 DE 10222512
(45) 31.08.05

---

(11) 1 383 696
(51) B 62 D 65/00 B 05 C 3/10
B 65 G 49/04 B 65 G 35/06
(21) + (22) 02732606.5 12.04.02
(73) >DURR SYSTEMS G.M.B.H.
Otto-Dürr-Strasse 8
DE-70435 Stuttgart (DE);
>DURR AUTOMOTION G.M.B.H.
Otto-Dürr-Strasse 8
DE-70435 Stuttgart(DE)
(54) DISPOSITIF TRANSPORTEUR POUR ACHEMINER DES PIECES D'USINAGE A TRAVERS UNE ZONE DE TRAITEMENT EN VUE DU TRAITEMENT DE SURFACE DESDITES PIECES
D'USINAGE-TRADUCTION-FÖRDERVORRICHTUNG ZUM FÖRDERN VON WERKSTÜCKEN DURCH EINEN BEHANDLUNGSBEREICH ZUR OBERFLÄCHENBEHANDLUNG DER WERKSTÜCKE
(30) 28.04.01 DE 10121053
(45) 10.08.05

---

(11) 1 470 065
(51) B 62 D 65/00 B 65 G 35/06
(21) + (22) 02805877.4 23.12.02
(73) >CPM S.P.A.
Via Palmieri 29
IT-10138 Torino(IT);
(54) TRANSPORTEUR INTEGRE SERVANT A DEPLACER DES CHARGES, EN PARTICULIER DES VEHICULES, SUR UNE LIGNE DE PRODUCTION
(30) 27.12.01 IT TO20011223
(45) 31.08.05

---

(11) 1 503 931
(51) B 62 D 29/00
(21) + (22) 03727452.9 08.05.03
(73) HBPO G.M.B.H.
Rixbecker Strasse 75
59552 Lippstadt(DE);
(54) COMPOSANT LEGER POUR ELEMENTS DE SUPPORT DE VEHICULES AUTOMOBILES-TRADUCTION-LEICHTBAUTEIL FÜR TRÄGERELEMENTE VON KRAFTFAHRZEUGEN
(30) 16.05.02 DE 10221709
(45) 31.08.05

---

(11) 1 517 824
(51) B 62 D 1/00
(21) + (22) 03761420.3 20.06.03
(73) EDSCHA LKW-SCHIEBEVERDECKE G.M.B.H.
Hohenhagener Strasse 26-28
42855 Remscheid(DE);
(54) ETANCON-TRADUCTION-RUNGE
(30) 28.06.02 DE 10228982
(45) 03.08.05

---

(11) 1 560 671
(51) B 62 D 3/12 B 21 K 1/30
B 21 J 5/12 F 16 H 55/17
(21) + (22) 03767794.5 12.12.03
(73) THYSSENKRUPP PRAZISIONSSCHMIEDE G.M.B.H.
Frankfurter Ring 227

80807 München(DE);
(54) PIGNON DE DIRECTION-TRADUCTION-LENKRITZEL
(30) 21.12.02 DE 10260426
(45) 17.08.05

---

(11) 0 857 643
(51) B 62 J 33/00
(21) + (22) 97937801.5 27.08.97
(73) >KOITO MFG CO. LTD
4-8-3 Takanawa Minato-ku
Tokyo 108(JP);
(54) POIGNEE A ELEMENT CHAUFFANT POUR VEHICULES, DISPOSITIF DE COMMANDE A CET EFFET ET MISE EN PLACE D'UNE CONNEXION ELECTRIQUE DE L'UNITE CHAUFFANTE DE POIGNEE DANS DES VEHICULES
(30) 29.08.96 JP 22822296 29.08.96 JP 22822396
03.09.96 JP 23292996 11.09.96 JP 24084296
11.09.96 JP 24084396
(45) 10.08.05

---

(11) 1 258 420
(51) B 62 J 15/00
(21) + (22) 02076721.6 01.05.02
(73) >CURANA B.V.B.A.
Beversesteenweg 315
BE-8800 Roeselare(BE);
(54) SPATBORD UIT KUNSTSTOF
(30) 15.05.01 NL 1018078
(45) 31.08.05

---

(11) 1 371 544
(51) B 62 J 33/00 B 62 K 21/26
(21) + (22) 03253647.6 10.06.03
(73) >HONDA ACCESS K.K
18-4 Nobidome 8-chome Niiza-shi
Saitama-ken 352-8589 (JP);
>SHINDENGEN ELECTRIC MFG CY LTD
2-1 Ohtemachi-2-chome Chiyoda-ku
Tokyo 100-0004(JP)
(54) Dispositif pour réguler le chauffage d'une poignée
(30) 10.06.02 JP 2002169341 10.06.02 JP 2002169344
10.06.02 JP 2002169346 29.08.02 JP 2002251689
(45) 24.08.05

---

(11) 1 184 275
(51) B 62 K 25/00 B 62 M 25/00
B 62 K 27/12 B 62 K 25/02
(21) + (22) 01113755.1 05.06.01
(73) BRUGGLI PRODUKTION & DIENSTLEISTUNG
Hofstrasse 5
8590 Romanshorn 1(CH);
(54) Dispositif pour coupler un moyeu de bicyclette-TRADUCTION-Kupplungsanordnung für eine Fahrrad-Nabenkupplung
(30) 30.08.00 DE 20014995 U
(45) 24.08.05

---

(11) 1 371 544
(51) B 62 K 21/26 B 62 J 33/00
(21) + (22) 03253647.6 10.06.03
(73) >HONDA ACCESS K.K
18-4 Nobidome 8-chome Niiza-shi
Saitama-ken 352-8589 (JP);
>SHINDENGEN ELECTRIC MFG CY LTD
2-1 Ohtemachi-2-chome Chiyoda-ku
Tokyo 100-0004(JP)
(54) Dispositif pour réguler le chauffage d'une poignée
(30) 10.06.02 JP 2002169341 10.06.02 JP 2002169344
10.06.02 JP 2002169346 29.08.02 JP 2002251689
(45) 24.08.05

---

(11) 1 184 275
(51) B 62 M 25/00 B 62 K 27/12
B 62 K 25/02 B 62 K 25/00
(21) + (22) 01113755.1 05.06.01
(73) BRUGGLI PRODUKTION & DIENSTLEISTUNG
Hofstrasse 5
8590 Romanshorn 1(CH);
(54) Dispositif pour coupler un moyeu de bicyclette-TRADUCTION-Kupplungsanordnung für eine Fahrrad-Nabenkupplung
(30) 30.08.00 DE 20014995 U
(45) 24.08.05

---

(11) 1 092 108
(51) B 63 B 35/03 B 63 B 35/04
F 16 L 1/19 F 16 L 1/20
(21) + (22) 99956113.7 22.11.99
(73) TECHNIP FRANCE
ZAC Danton 6-8 allée de l'Arche Faubourg de l'Arche
92400 Courbevoie(FR);
(54) NAVIRE DE POSE DE CONDUITES RIGIDES A GRANDES PROFONDEURS
(30) 30.04.99 FR 9905508
(45) 31.08.05

---

(11) 1 167 178
(51) B 63 B 21/66
(21) + (22) 01401559.8 14.06.01
(73) SOC. ECA
76 Boulevard de la République
92772 Boulogne-Billancourt Cedex(FR);
(54) Dispositif de protection d'un câble de liaison d'un objet sous-marin
(30) 21.06.00 FR 0007896
(45) 31.08.05

---

(11) 1 300 330
(51) B 63 B 41/00 B 63 H 5/16
B 63 B 3/44
(21) + (22) 01123842.5 05.10.01
(73) >AUGSPURGER STEFFEN
Neuer Berg 27
DE-70327 Stuttgart (DE);
>ZOLLNER JOACHIM
Eisfahrtstrasse 16
DE-45478 Mülheim a. d. Ruhr(DE)
(54) Bateau avec des moyens pour former un tunnel et arrangement pour constituer ledit tunnel-TRADUCTION-Schiff mit Tunnelmitteln und Vorrichtung zum Bilden eines Tunnels
(45) 24.08.05

---

(11) 1 426 286
(51) B 63 B 7/08
(21) + (22) 03292941.6 26.11.03
(73) ZODIAC INTERNATIONAL
2 Rue Maurice Mallet
92130 Issy Les Moulineaux(FR);
(54) Dispositif, notamment embarcation ou piscine, pourvu d'une enceinte gonflable equipée d'un accessoire integré
(30) 02.12.02 FR 0215138 04.02.03 FR 0301251
(45) 10.08.05

---

(11) 1 440 003
(51) B 63 B 35/42 B 63 C 1/02
B 63 C 1/06
(21) + (22) 02744303.5 10.06.02
(73) >OCEAN INNOVATIONS INC.
Suite B107 500 S.W. 21st Terrace
Fort Lauderdale FL 33312(US);
(54) COMMANDE POUR DOCK FLOTTANT A FLOTTABILITE VARIABLE
(30) 29.10.01 US 33249
(45) 31.08.05

---

(11) 1 445 188
(51) B 63 B 1/16 B 63 B 1/18
(21) + (22) 03447023.7 10.02.03
(73) >LATTANZIO EUGENIO
Floralienlaan 310
BE-Berchem Antwerp 2600(BE);
(54) Coque de bateau
(45) 10.08.05

---

(11) 1 495 236
(51) B 63 B 1/34 F 16 D 1/12
B 64 C 21/10
(21) + (22) 03708277.3 01.04.03
(73) >ROHM G.M.B.H. & CO. K.G.
Kirschenallee
DE-64293 Darmstadt(DE);
(54) CORPS SOLIDE A SURFACE MICROSTRUCTUREE-TRADUCTION-FESTK RPER MIT MIKROSTRUKTURIERTER OBERFL CHE
(30) 17.04.02 DE 10217111
(45) 31.08.05

---

(11) 1 292 494
(51) B 63 C 9/22 B 65 D 21/02
(21) + (22) 01945457.8 15.06.01
(73) ZODIAC INTERNATIONAL
2 Rue Maurice Mallet
92130 Issy Les Moulineaux(FR);
(54) CONTAINER POUR RADEAU DE SURVIE PNEUMATIQUE, ET RADEAU DE SURVIE PNEUMATIQUE EQUIPE D'UN TEL CONTAINER
(30) 21.06.00 FR 0007919
(45) 31.08.05

---

(11) 1 440 003
(51) B 63 C 1/02 B 63 C 1/06
B 63 B 35/42
(21) + (22) 02744303.5 10.06.02
(73) >OCEAN INNOVATIONS INC.
Suite B107 500 S.W. 21st Terrace
Fort Lauderdale FL 33312(US);
(54) COMMANDE POUR DOCK FLOTTANT A FLOTTABILITE VARIABLE
(30) 29.10.01 US 33249
(45) 31.08.05

(11) 1 470 041
(51) B 63 C 11/20
(21) + (22) 03709883.7 14.01.03
(73) SALOMON S.A.
Lieudit La Ravoire
74370 Metz-Tessy(FR);
(54) SYSTEME DE PLONGEE TRANSPORTABLE
(30) 01.02.02 FR 0201527
(45) 24.08.05

---

(11) 1 481 889
(51) B 63 C 9/15
(21) + (22) 03018912.0 20.08.03
(73) THE >LIFE BELT S.R.L.
Via Leonardo da Vinci 43
IT-20090 Trezzano Sul Naviglio -Milano-(IT);
(54) Appareil de sécurité gonflable
(30) 26.05.03 IT MI20031051
(45) 10.08.05

---

(11) 1 101 696
(51) B 63 H 20/32 B 63 H 20/36
(21) + (22) 00125123.0 17.11.00
(73) >YAMAHA MARINE K.K.
1400 Nippashi-cho
Hamamatsu-shi Shizuoka-ken(JP);
(54) Moteur hors bord avec structure de support
(30) 19.11.99 JP 33063499
(45) 10.08.05

---

(11) 1 300 330
(51) B 63 H 5/16 B 63 B 3/44
B 63 B 41/00
(21) + (22) 01123842.5 05.10.01
(73) >AUGSPURGER STEFFEN
Neuer Berg 27
DE-70327 Stuttgart (DE);
>ZOLLNER JOACHIM
Eisfahrtstrasse 16
DE-45478 Mülheim a. d. Ruhr(DE)
(54) Bateau avec des moyens pour former un tunnel et arrangement pour constituer ledit tunnel-TRADUCTION-Schiff mit Tunnelmitteln und Vorrichtung zum Bilden eines Tunnels
(45) 24.08.05

---

(11) 1 492 700
(51) B 63 H 21/08 F 23 K 1/00
F 23 K 3/00 F 23 H 7/00
(21) + (22) 02726409.2 08.04.02
(73) >WORLDWIDE ECOLOGICAL SHIPPING & TRANSPORT-WEST S.A.R.L.
2nd Place de Paris
L-2314 Luxembourg(LU);
(54) SYSTEME DE PROPULSION NAVAL ALIMENTE PAR UN COMBUSTIBLE DERIVE DE DECHETS ET PROCEDE POUR CE SYSTEME
(45) 03.08.05

---

(11) 1 392 987
(51) B 64 C 27/00 F 16 F 15/03
(21) + (22) 02747509.4 06.06.02
(73) >HUTCHINSON
2 rue Balzac
FR-75008 Paris(FR);
(54) DISPOSITIF D'AMORTISSEMENT DE VIBRATIONS
(30) 06.06.01 FR 0107352
(45) 03.08.05

---

(11) 1 495 236
(51) B 64 C 21/10 B 63 B 1/34
F 16 D 1/12
(21) + (22) 03708277.3 01.04.03
(73) >ROHM G.M.B.H. & CO. K.G.
Kirschenallee
DE-64293 Darmstadt(DE);
(54) CORPS SOLIDE A SURFACE MICROSTRUCTUREE-TRADUCTION-FESTK RPER MIT MIKROSTRUKTURIERTER OBERFL CHE
(30) 17.04.02 DE 10217111
(45) 31.08.05

---

(11) 1 104 391
(51) B 64 D 13/00 C 01 B 13/02
F 24 F 3/16
(21) + (22) 00949529.2 13.06.00
(73) SOFRANCE
87800 Nexon(FR);
(54) EQUIPEMENT DE PURIFICATION D'AIR, NOTAMMENT D'AIR DE CABINE DANS LES AERONEFS
(30) 14.06.99 FR 9907488
(45) 17.08.05

---

(11) 1 253 077
(51) B 64 D 37/32 A 62 C 3/06
(21) + (22) 02290892.5 10.04.02
(73) L'AIR LIQUIDE, S.A. A DIRECTOIRE ET CONSEIL DE SURVEILLANCE POUR L'ETUDE ET L'EXPLOITATION DES Procédés Georges Claude 75 Quai d'Orsay
75321 Paris Cedex 07(FR);
(54) Procédé et dispositif d'inertage d'un réservoir de carburant d'aéronef
(30) 26.04.01 FR 0105631
(45) 24.08.05

---

(11) 1 346 913
(51) B 64 D 13/00
(21) + (22) 03006044.6 19.03.03
(73) GOODRICH HELLA AEROSPACE LIGHTING SYSTEMS G.M.B.H.
Bertramstrasse 8
59557 Lippstadt(DE);
(54) Sortie d'air pour véhicules, notament pour aéronefs, et son procédé de fabrication-TRADUCTION-Luftauslassvorrichtung für Fahrzeuge, insbesondere Flugzeuge, und Verfahren zum Zusammenbau einer Luftauslassvorrichtung
(30) 22.03.02 EP 02006437
(45) 31.08.05

---

(11) 1 398 270
(51) B 64 D 25/04 B 60 N 2/427
B 64 D 11/06 F 16 F 7/12
(21) + (22) 02078748.7 11.09.02
(73) S.A. >STRUCTURAL DESIGN & ANALYSIS >SD&A
Avenue de la Croix de Guerre 251
BE-1120 Bruxelles(BE);
(54) Siège d'avion adapté pour l'usage de ceintures de sécurité à trois points, comprenant un dispositif d'absorption d'énergie
(45) 31.08.05

---

(11) 1 436 194
(51) B 64 D 11/00 B 60 R 5/00
B 61 D 37/00 A 47 B 46/00
(21) + (22) 02774147.9 23.09.02
(73) FISCHER ADVANCED COMPOSITE COMPONENTS AG
Fischerstrasse 9
4910 Ried im Innkreis(AT);
(54) DISPOSITIF DE SUSPENSION POUR COFFRES A BAGAGES ABAISSABLES-TRADUCTION-AUFHÄNGEVORRICHTUNG FÜR ABSENKBARE GEPÄCKABLAGEBEHÄLTER
(30) 17.10.01 AT 16532001 18.04.02 AT 6002002
(45) 17.08.05

---

(11) 1 459 979
(51) B 64 D 45/04 G 01 S 1/14
G 05 D 1/06
(21) + (22) 04290502.6 25.02.04
(73) AIRBUS FRANCE
316 Route de Bayonne
31060 Toulouse(FR);
(54) Procédé et dispositif pour déterminer au moins une information de position verticale d'un aéronef
(30) 19.03.03 FR 0303335
(45) 31.08.05

---

(11) 1 492 702
(51) B 64 D 11/06 B 60 N 2/48
A 47 C 7/38
(21) + (22) 03708237.7 14.03.03
(73) RECARO AIRCRAFT SEATING G.M.B.H. & CO.KG.
Daimlerstrasse 21
74523 Schwäbisch Hall(DE);
(54) APPUI-TETE POUR SIEGE-TRADUCTION-KOPFSTÜTZE FÜR EINEN SITZ
(30) 05.04.02 DE 10215058
(45) 10.08.05

---

(11) 1 002 716
(51) B 64 G 1/28 G 05 D 1/08
(21) + (22) 99401843.0 21.07.99
(73) >EADS ASTRIUM SAS
37 avenue Louis Bréguet
FR-78140 Velizy-Villacoublay(FR);
(54) Procédé et dispositif de pilotage de l'attitude d'un satellite
(30) 19.11.98 FR 9814548
(45) 24.08.05

---

(11) 1 468 912
(51) B 64 G 1/66 H 01 Q 15/16
(21) + (22) 04290702.2 15.03.04
(73) EADS SPACE TRANSPORTATION SAS
37 Boulevard de Montmorency
75116 Paris(FR);
(54) Structure à géométrie variable pour un appareil monté à bord d'un engin spatial
(30) 14.04.03 FR 0304633
(45) 31.08.05

(11) 0 985 468
(51) B 65 B 7/28 B 65 D 6/30
B 21 D 51/32
(21) + (22) 99113821.5 15.07.99
(73) >CROWN PACKAGING TECHNOLOGY INC.
11535 South Central Avenue
Alsip IL 60803-2599(US);
(54) Dispositif d'assemblage d'un corps de récipient et d'un couvercle-TRADUCTION-Vorrichtung zum Verbinden eines Unterteils eines Verpackungsbehälters mit einem Verschlusselement
(30) 30.07.98 DE 19834365
(45) 24.08.05

---

(11) 1 002 720
(51) B 65 B 13/32 B 65 B 13/18
B 65 B 13/22
(21) + (22) 99120945.3 02.11.99
(73) >SANDER G.M.B.H. & CO. K.G.
Schwabenweg 7
DE-42285 Wuppertal(DE);
(54) Dispositif pour raccorder les extrémités d'un lien de cerclage dans des machines de cerclage-TRADUCTION-Vorrichtung zum Verbinden der Umschnürungsbandenden an Umschnürungsmaschinen
(30) 20.11.98 DE 19853722 25.03.99 DE 19913405
06.05.99 DE 19920797
(45) 17.08.05

---

(11) 1 028 054
(51) B 65 B 25/16 B 65 B 9/13
(21) + (22) 00420029.1 10.02.00
(73) DUNE
21 Rue André Chénier
69120 Vaulx-en-Velin(FR);
(54) Machine d'ensachage et procédé d'ajustement de la largeur d'une gaine d'ensachage à la section d'un pain
(30) 11.02.99 FR 9901809
(45) 17.08.05

---

(11) 1 166 812
(51) B 65 B 11/00 B 65 D 73/00
B 29 C 51/00 A 61 M 15/00
B 65 D 75/00 B 65 D 83/00
(21) + (22) 01401722.2 28.06.01
(73) >MICRODOSE TECHNOLOGIES INC.
Suite 3 4262 U.S. Route 1
Monmouth Junction NJ 08852(US);
(54) Conditionnement et livraison de pharmaceutiques et de médicaments
(30) 28.06.00 US 214578 P
(45) 31.08.05

---

(11) 1 207 105
(51) B 65 B 17/02 B 65 D 71/50
B 65 B 59/00
(21) + (22) 01309602.9 14.11.01
(73) ILLINOIS >TOOL WORKS INC.
3600 West Lake Avenue
Glenview Cook County Illinois 60025(US);
(54) Méthode d'emballage de récipients comportants diamètres différents
(30) 16.11.00 US 714340
(45) 03.08.05

---

(11) 1 232 947
(51) B 65 B 39/00 B 65 D 90/62
(21) + (22) 02001065.8 21.01.02
(73) HECHT ANLAGENBAU G.M.B.H.
Schirmbeckstrasse 17
85276 Pfaffenhofen a.d. Ilm(DE);
(54) Dispositif de coupe d'un courant de matériau pulvérulent-TRADUCTION-Nachrieselschutzvorrichtung
(30) 15.02.01 DE 10107172
(45) 31.08.05

---

(11) 1 283 172
(51) B 65 B 43/54 B 65 B 59/02
(21) + (22) 02017565.9 07.08.02
(73) >GOGLIO LUIGI MILANO S.P.A.
Via Solari 10
I-20144 Milano(IT);
(54) Système et conteneur pour transporter des emballages souples
(30) 09.08.01 IT MI20011750
(45) 03.08.05

---

(11) 1 350 723
(51) B 65 B 35/58 B 65 B 5/02
B 65 B 5/10
(21) + (22) 03002938.3 15.01.99
(73) THE >MEAD CORP.
Courthouse Plaza NE Dayton
Ohio 45463(US);
(54) Machine et procédé pour orienter une pluralité d'articles
(30) 16.01.98 GB 9800884
(45) 31.08.05

---

(11) 1 352 845
(51) B 65 B 69/00 B 65 B 11/02
B 65 D 71/04 B 65 D 71/00
(21) + (22) 03290763.6 26.03.03
(73) GARNIER PONSONNET VUILLARD >GPV
ZI La Lombardiere - B.P. No. 105
FR-07430 Davezieux(FR);
(54) Bloc d'enveloppes conditionnées, procédé et dispositif adaptés pour ce conditionnement
(30) 27.03.02 FR 0203874
(45) 31.08.05

---

(11) 1 355 835
(51) B 65 B 19/22 B 65 D 85/10
B 65 D 5/42
(21) + (22) 02710774.7 03.01.02
(73) FOCKE & CO. (GMBH & CO. KG)
Siemensstrasse 10
27283 Verden(DE);
(54) EMBALLAGE DE CIGARETTES, PROCEDE ET DISPOSITIF DE SA FABRICATION-TRADUCTION-ZIGARETTENPACKUNG SOWIE VERFAHREN UND VORRICHTUNG ZUM HERSTELLEN DERSELBEN
(30) 30.01.01 DE 10104301
(45) 31.08.05

---

(11) 1 362 789
(51) B 65 B 25/06 B 65 B 9/06
B 65 B 9/02 B 65 B 53/02
(21) + (22) 03291153.9 19.05.03
(73) >PY PIERRE
22 rue Guy Mocquet
FR-94130 Nogent sur Marne (FR);
>PY CLAUDINE
22 rue Guy Mocquet
FR-94130 Nogent sur Marne(FR)
(54) Procédé de conditionnement de bivalves aquatiques ainsi que l' ensemble de bivalves conditionnées obtenu
(30) 17.05.02 FR 0206082
(45) 31.08.05

---

(11) 1 419 965
(51) B 65 B 7/20 B 31 B 5/78
(21) + (22) 03078541.4 11.11.03
(73) >MARCHETTI ANTONIO
Via Jacopo Palma 17
IT-20146 Milano(IT);
(54) Dispositif pour redresser et fermer le volet postérieur pour une machine autodimensionnante pour la fermeture de boîtes parallélépipèdiques
(30) 15.11.02 IT mi20022430
(45) 31.08.05

---

(11) 1 422 141
(51) B 65 B 7/20 B 31 B 5/78
(21) + (22) 03078540.6 11.11.03
(73) >MARCHETTI ANTONIO
Via Jacopo Palma 17
IT-20146 Milano(IT);
(54) Dispositif pour redresser et fermer le volet antérieure pour une machine autodimensionnante pour la fermeture de boîtes parallélépipédiques
(30) 15.11.02 IT MI20022429
(45) 31.08.05

---

(11) 1 451 069
(51) B 65 B 43/12 B 65 B 9/08
B 65 B 43/26
(21) + (22) 02782774.0 07.10.02
(73) >SCHUR PACKAGING SYSTEMS A/S
Fuglevangsvej 41
DK-8700 Horsens(DK);
(54) PROCEDE ET APPAREIL D'EMBALLAGE D'OBJETS
(30) 08.10.01 DK 200101481
(45) 17.08.05

---

(11) 1 453 732
(51) B 65 B 61/20 B 65 B 35/20
(21) + (22) 03718734.1 04.04.03
(73) >IWK VERPACKUNGSTECHNIK G.M.B.H.
Lorenzstrasse 6
DE-76297 Stutensee(DE);
(54) MACHINE POUR EMBALLER UN PRODUIT AVEC UN PROSPECTUS-TRADUCTION-MASCHINE ZUM VERPACKEN EINES PRODUKTES MIT EINEM PROSPEKT
(30) 24.05.02 DE 10223066
(45) 31.08.05

---

(11) 1 209 084

(51) B 65 C 7/00
(21) + (22) 01120803.0 29.08.01
(73) JAY PLASTIC COMPANY
No. 5 Charles Campbell Road
Cox Town Bangalore 560005(IN);
(54) Dispositiv
d'étiquetage-TRADUCTION-Etikettiereinrichtung
(30) 30.08.00 DE 20014982 U
(45) 10.08.05

---

(11) 0 935 969
(51) B 65 D 85/24 B 65 D 73/02
A 61 M 5/00
(21) + (22) 99102288.0 05.02.99
(73) >BECTON DICKINSON AND CY
One Becton Drive
Franklin Lakes New Jersey 07417-1880(US);
(54) Emballage d'une bande continue souple pour seringues medicales
(30) 10.02.98 US 21425
(45) 17.08.05

---

(11) 0 985 468
(51) B 65 D 6/30 B 21 D 51/32
B 65 B 7/28
(21) + (22) 99113821.5 15.07.99
(73) >CROWN PACKAGING TECHNOLOGY INC.
11535 South Central Avenue
Alsip IL 60803-2599(US);
(54) Dispositif d'assemblage d'un corps de récipient et d'un couvercle-TRADUCTION-Vorrichtung zum Verbinden eines Unterteils eines Verpackungsbehälters mit einem Verschlusselement
(30) 30.07.98 DE 19834365
(45) 24.08.05

---

(11) 1 011 646
(51) B 65 D 83/14 A 61 K 9/72
(21) + (22) 97947786.6 04.12.97
(73) >LINK PRODUCTS LTD
Bishops Weald House Albion Way
Horsham West sussex RH10 1AH(GB);
(54) COMPOSITIONS PHARMACEUTIQUES ET LEURS DISPOSITIFS D'ADMINISTRATION
(30) 04.12.96 GB 9625171 20.12.96 GB 9626449
(45) 17.08.05

---

(11) 1 020 135
(51) B 65 D 51/24 B 05 B 11/00
A 45 D 34/04
(21) + (22) 99403204.3 17.12.99
(73) L'OREAL
14 rue Royale
75008 Paris(FR);
(54) Ensemble de conditionnement et d'application avec applicateur à chargement automatique
(30) 15.01.99 FR 9900407
(45) 10.08.05

---

(11) 1 020 372
(51) B 65 D 88/70 B 65 D 88/28
(21) + (22) 00100717.8 14.01.00
(73) FELDBINDER & BECKMANN FAHRZEUGBAU G.M.B.H. & CO. KG
Gutenbergstrasse 12
21423 Winsen(DE);
(54) Dispositif de vidange pour récipients contenant des produits pulvérulents-TRADUCTION-Auslaufeinrichtung eines Behälters für staubförmiges oder körniges Schüttgut
(30) 14.01.99 DE 29900434 U
(45) 03.08.05

---

(11) 1 080 020
(51) B 65 D 51/20 B 65 D 47/10
(21) + (22) 99915901.5 09.04.99
(73) >SPRECKELSEN MCGEOUGH LTD
Sundial House High Street Horsell Woking
Surrey GU21 4SU(GB);
(54) BOUTEILLE EN MATIERE PLASTIQUE A PAROI FINE, FERMETURE ET PROCEDE D'EMBOUTEILLAGE
(30) 26.05.98 GB 9811308 13.11.98 WO PCT/GB98/034
(45) 31.08.05

---

(11) 1 091 891
(51) B 65 D 83/14
(21) + (22) 99925470.9 31.05.99
(73) S.A. >PACKAGING TECHNOLOGY HOLDING
23 rue du fort Neipperg
LU-2230 Luxembourg(LU);
(54) DRUKREGELINRICHTING OM EEN CONSTANT VOORAF BEPAALDE DRUK IN EEN CONTAINER TE HANDHAVEN
(30) 29.05.98 NL 1009292 02.06.98 EP 98201819
(45) 31.08.05

---

(11) 1 092 647

(51) B 65 D 77/20 B 65 D 3/22
B 65 D 51/20 B 29 C 65/00
B 31 B 1/64 B 31 B 17/00
(21) + (22) 00308887.9 09.10.00
(73) >SONOCO DEVELOPMENT INC.
1 North Second Street Hartsville
South Carolina 29550(US);
(54) Récipient avec une surface thermosoudable comportant une portion essentiellement plane et méthode pour sa fabrication
(30) 11.10.99 US 416169
(45) 31.08.05

---

(11) 1 117 596
(51) B 65 D 41/34 B 65 D 41/04
(21) + (22) 99930900.8 03.03.99
(73) >SCHELLENBACH FRANK
International Packaging Engineering 112 Sunny Gardens Road
London NW4 1RY(GB);
(54) RECIPIENT AVEC UN CAPUCHON EN PLASTIQUE AVEC BANDE DE GARANTIE SEPARABLE ET JOINT INTERIEUR-TRADUCTION-BEHÄLTER MIT EINER KUNSTSTOFFVERSCHLUSSKAPPE MIT ABTRENNBAREM GARANTIEBAND UND INNENDICHTUNG
(30) 03.03.98 DE 19808926
(45) 03.08.05

---

(11) 1 132 135
(51) B 65 D 51/00 B 01 L 3/00
(21) + (22) 01104986.3 01.03.01
(73) BRAND G.M.B.H. + CO KG
Otto-Schott-Strasse 25
97877 Wertheim(DE);
(54) Fermeture individuelle et support de fermetures pour récipients de réaction, et dispositif de stockage et de distribution de telles
fermetures-TRADUCTION-Verschlussträger und Einzelverschluss für Reaktionsgefässe sowie Vorrats- und Abgabeanordnung für Einzelverschlüsse
(30) 09.03.00 DE 10013240
(45) 03.08.05

---

(11) 1 132 304
(51) B 65 D 5/42
(21) + (22) 00124778.2 14.11.00
(73) >PIZZBOXX G.M.B.H.
Laufertorgraben 2
DE-90489 Nürnberg(DE);
(54) Emballage pourvu de publicité de
tiers-TRADUCTION-Verpackung mit Drittwerbungsdruck
(30) 27.01.00 DE 20001348 U
(45) 31.08.05

---

(11) 1 148 032
(51) B 65 D 23/04 B 65 D 25/48
C 02 F 1/48
(21) + (22) 01109337.4 12.04.01
(73) >PREVIATO STANIS
Via Nazionale 154
IT-35048 Stanghella -Prov. of Padova-(IT);
(54) Verseur avec des moyens pour appliquer un mouvement hélicoidal au flux de liquide et pour le magnétiser
(30) 18.04.00 IT PD000099
(45) 17.08.05

---

(11) 1 149 033
(51) B 65 D 83/04
(21) + (22) 99955837.2 09.11.99
(73) >NOVO NORDISK A/S
Novo Allé
DK-2880 Bagsvaerd( );
(54) DISTRIBUTEUR DE COMPRIMES
(30) 13.11.98 DK 981473
(45) 10.08.05

---

(11) 1 166 812
(51) B 65 D 75/00 B 65 D 83/00
B 65 B 11/00 B 65 D 73/00
B 29 C 51/00 A 61 M 15/00
(21) + (22) 01401722.2 28.06.01
(73) >MICRODOSE TECHNOLOGIES INC.
Suite 3 4262 U.S. Route 1
Monmouth Junction NJ 08852(US);
(54) Conditionnement et livraison de pharmaceutiques et de médicaments
(30) 28.06.00 US 214578 P
(45) 31.08.05

---

(11) 1 199 253
(51) B 65 D 51/20
(21) + (22) 01101389.3 22.01.01
(73) >SELIG SEALING PRODUCTS INC.
342 East Wabash
Forrest Illinois 61741(US);
(54) Joint de fermeture pour un récipient

(30) 20.10.00 US 693126
(45) 03.08.05

---

(11) 1 207 105
(51) B 65 D 71/50 B 65 B 59/00
B 65 B 17/02
(21) + (22) 01309602.9 14.11.01
(73) ILLINOIS >TOOL WORKS INC.
3600 West Lake Avenue
Glenview Cook County Illinois 60025(US);
(54) Méthode d'emballage de récipients comportants diamètres différents
(30) 16.11.00 US 714340
(45) 03.08.05

---

(11) 1 207 119
(51) B 65 D 51/24
(21) + (22) 01127292.9 16.11.01
(73) >INTERNOVA S.N.C. DI ALESSIO PIETRO & C.
Via Tenente Lorenzon 93
IT-36060 Pianezze -Vicenza-(IT);
(54) VOEDSELHOUDER MET EETGEREIVASTHOUDER
(30) 17.11.00 IT VI000081 U
(45) 10.08.05

---

(11) 1 232 947
(51) B 65 D 90/62 B 65 B 39/00
(21) + (22) 02001065.8 21.01.02
(73) HECHT ANLAGENBAU G.M.B.H.
Schirmbeckstrasse 17
85276 Pfaffenhofen a.d. Ilm(DE);
(54) Dispositif de coupe d'un courant de matériau pulvérulent-TRADUCTION-Nachrieselschutzvorrichtung
(30) 15.02.01 DE 10107172
(45) 31.08.05

---

(11) 1 272 402
(51) B 65 D 88/32
(21) + (22) 01919680.7 12.04.01
(73) >CATALYST HANDLING RESEARCH & ENGINEERING LTD
Unit 5 Raven Close Bridgend Industrial Estate
Bridgend CF31 3RD(GB);
(54) MANIPULATION DE MATIERES PARTICULAIRES
(30) 13.04.00 GB 0009051
(45) 10.08.05

---

(11) 1 291 296
(51) B 65 D 81/05
(21) + (22) 02256091.6 02.09.02
(73) ILLINOIS >TOOL WORKS INC.
3600 West Lake Avenue
Glenview Illinois 60025-5811(US);
(54) Protège-arête formé par des plis angulaires en carton
(30) 05.09.01 US 946310
(45) 03.08.05

---

(11) 1 291 298
(51) B 65 D 81/34 B 65 D 81/20
(21) + (22) 02020013.5 05.09.02
(73) >EATWELL (UK) LTD
Unit 7 Randles Road Knowsley Business Park
Knowsley Merseyside L34 8HX(GB);
(54) Produit alimentaire emballé
(30) 07.09.01 GB 0121623
(45) 17.08.05

---

(11) 1 292 494
(51) B 65 D 21/02 B 63 C 9/22
(21) + (22) 01945457.8 15.06.01
(73) ZODIAC INTERNATIONAL
2 Rue Maurice Mallet
92130 Issy Les Moulineaux(FR);
(54) CONTAINER POUR RADEAU DE SURVIE PNEUMATIQUE, ET RADEAU DE SURVIE PNEUMATIQUE EQUIPE D'UN TEL CONTAINER
(30) 21.06.00 FR 0007919
(45) 31.08.05

---

(11) 1 293 436
(51) B 65 D 5/42 B 65 D 5/38
B 65 D 83/04
(21) + (22) 02000467.7 08.01.02
(73) >MEAD WESTVACO CORP.
One High Ridge Park
Stamford CT 06905(US);
(54) Emballage de dose unitaire avec poche externe
(30) 13.09.01 US 950975
(45) 31.08.05

---

(11) 1 304 298
(51) B 65 D 75/58
(21) + (22) 03000678.7 31.05.00
(73) >LOHMANN & RAUSCHER G.M.B.H.
Kirchengasse 17
2525 Schönau/Triesting(AT);
(54) VERPAKKING VOOR HET OPSLAAN VAN STERIEL MATERIAAL-TRADUCTION-Packung zum Lagern von Sterilgut
(30) 12.07.99 DE 19932458
(45) 03.08.05

---

(11) 1 319 607
(51) B 65 D 71/00
(21) + (22) 02257877.7 14.11.02
(73) >GRAPHIC PACKAGING INTERNATIONAL INC.
814 Livingston Court
Marietta Georgia 30067(US);
(54) Récipient du type corbeille
(30) 15.12.01 GB 0130089 12.02.02 GB 0203216
(45) 31.08.05

---

(11) 1 324 925
(51) B 65 D 23/00
(21) + (22) 01976255.8 26.09.01
(73) BEIERSDORF A.G.
Unnastrasse 48
20245 Hamburg(DE);
(54) CONTENANT COMPORTANT UN DISPOSITIF DE MASSAGE-TRADUCTION-BEHÄLTER MIT EINER MASSAGEVORRICHTUNG
(30) 29.09.00 DE 10048757
(45) 24.08.05

---

(11) 1 337 444
(51) B 65 D 47/14 B 65 D 47/08
(21) + (22) 01997442.7 09.11.01
(73) ALPLA WERKE ALWIN LEHNER GMBH & CO. KG
Allmendstrasse 81
6971 Hard(AT);
(54) SYSTEME DE FERMETURE EN MATIERE PLASTIQUE RESILIENT, NOTAMMENT POUR BOUTEILLES-TRADUCTION-VERSCHLUSS AUS BIEGSAMEM KUNSTSTOFF FÜR BEHÄLTER, INSBESONDERE FÜR FLASCHEN
(30) 27.11.00 CH 23032000
(45) 10.08.05

---

(11) 1 339 613
(51) B 65 D 5/42 B 65 D 71/00
(21) + (22) 01979652.3 11.10.01
(73) >GRAPHIC PACKAGING INTERNATIONAL INC.
814 Livingston Court
Marietta Georgia 30067(US);
(54) SYSTEME DE BLOCAGE POUR EMBALLAGE MULTIPLE DE BOISSONS
(30) 17.10.00 US 690325
(45) 17.08.05

---

(11) 1 352 845
(51) B 65 D 71/04 B 65 D 71/00
B 65 B 69/00 B 65 B 11/02
(21) + (22) 03290763.6 26.03.03
(73) GARNIER PONSONNET VUILLARD >GPV
ZI La Lombardiere - B.P. No. 105
FR-07430 Davezieux(FR);
(54) Bloc d'enveloppes conditionnées, procédé et dispositif adaptés pour ce conditionnement
(30) 27.03.02 FR 0203874
(45) 31.08.05

---

(11) 1 355 828
(51) B 65 D 5/468 B 65 D 71/36
(21) + (22) 02729445.3 10.01.02
(73) >GRAPHIC PACKAGING INTERNATIONAL INC.
814 Livingston Court
Marietta Georgia 30067(US);
(54) CARTON A POIGNEE RENFORCEE
(30) 13.01.01 GB 0100935
(45) 10.08.05

---

(11) 1 355 835
(51) B 65 D 85/10 B 65 D 5/42
B 65 B 19/22
(21) + (22) 02710774.7 03.01.02
(73) FOCKE & CO. (GMBH & CO. KG)
Siemensstrasse 10
27283 Verden(DE);
(54) EMBALLAGE DE CIGARETTES, PROCEDE ET DISPOSITIF DE SA FABRICATION-TRADUCTION-ZIGARETTENPACKUNG SOWIE VERFAHREN UND VORRICHTUNG ZUM HERSTELLEN DERSELBEN
(30) 30.01.01 DE 10104301
(45) 31.08.05

---

(11) 1 364 777
(51) B 65 D 65/40 B 32 B 27/12
B 32 B 27/32
(21) + (22) 03011283.3 17.05.03
(73) >ICONA G.M.B.H.
Professor-Staudinger-Strasse
DE-51 Kelsterbach(DE);
(54) Produit multicouche laminé, matériau d'emballage et

emballages fabriqués au moyen de celui-ci
(30) 24.05.02 US 155957
(45) 03.08.05

---

(11) 1 368 246
(51) B 65 D 47/28 B 65 D 47/24
B 65 D 47/32
(21) + (22) 02704569.9 10.01.02
(73) BMF G.M.B.H.
Seeweg Nord 11
86911 Riederau(DE);
(54) DISPOSITIF DE DEGAGEMENT FERMABLE DESTINE A LA DISTRIBUTION D'UN MILIEU LIQUIDE, VISQUEUX OU PATEUX CONTENU DANS UN RECIPIENT-TRADUCTION-VERSCHLIESSBARE ABGABEVORRICHTUNG ZUR ABGABE EINES IN EINEM BEHÄLTER ENTHALTENEN FLÜSSIGEN, VISKOSEN ODER PASTÖSEN MEDIUMS
(30) 15.03.01 DE 10113109
(45) 10.08.05

---

(11) 1 373 091
(51) B 65 D 75/66 G 09 F 3/03
(21) + (22) 02719658.3 28.02.02
(73) >WHD ELEKTRONISCHE PRUFTECHNIK G.M.B.H.
Scharfenberger Strase 151
DE-01139 Dresden(DE);
(54) CARACTERES DISTINCTIFS DE SECURITE-TRADUCTION-SICHERHEITSMERKMALE
(30) 01.03.01 DE 10111847
(45) 03.08.05

---

(11) 1 375 361
(51) B 65 D 5/42 B 65 D 5/54
(21) + (22) 03013217.9 12.06.03
(73) ALBERT >FREY VERPACKUNGSENTWICKLUNGEN UND VERTRIEBS-G.M.B.H.
Allgäuer Strasse 17
DE-87719 Mindelheim(DE);
(54) Carton ondulé pourvu d'une ligne de déchirage-TRADUCTION-Wellpappe mit Aufreisslinie
(30) 17.06.02 DE 10227050
(45) 03.08.05

---

(11) 1 375 364
(51) B 65 D 6/18
(21) + (22) 03450146.0 12.06.03
(73) >CPR SYSTEM S.C.A.R.L.
Via Nationale 3
IT-44020 Gallo -FE-(IT);
(54) Boîte pliable-TRADUCTION-Zusammenklappbarer kistenförmiger Behälter
(30) 13.06.02 AT 8932002
(45) 24.08.05

---

(11) 1 379 439
(51) B 65 D 1/22
(21) + (22) 02722982.2 12.04.02
(73) >FOUNTAIN PATENTS B.V.I.O.
Rivium Quadrant 90
NL-2909 LC Capelle a/d Ijssel( );
(54) KUNSTSTOF CONTAINER EN WERKWIJZE VOOR GEBRUIK DAARVAN
(30) 13.04.01 NL 1017844
(45) 31.08.05

---

(11) 1 387 798
(51) B 65 D 75/66 G 09 F 3/03
B 65 D 101/00
(21) + (22) 02748308.0 28.02.02
(73) >WHD ELEKTRONISCHE PRUFTECHNIK G.M.B.H.
Scharfenberger Strase 151
DE-01139 Dresden(DE);
(54) CARACTERISTIQUES DE SECURITE-TRADUCTION-SICHERHEITSMERKMALE
(30) 01.03.01 DE 10111850
(45) 10.08.05

---

(11) 1 426 305
(51) B 65 D 81/03
(21) + (22) 03370038.6 01.12.03
(73) S.A. >HARRY PLAST
Z.I. du Marillon
FR-59230 Saint Amand les Eaux(FR);
(54) Procédé de fabrication d'enveloppes pour objets fragiles
(30) 06.12.02 FR 0215485
(45) 31.08.05

---

(11) 1 436 206
(51) B 65 D 5/28 B 65 D 5/72
(21) + (22) 03749486.1 05.09.03
(73) >BOISE WHITE PAPER LLC
1111 West Jefferson Street
Boise Idaho 83728-0001(US);
(54) CONTENANT POUR TRANSPORTER ET STOCKER DU PAPIER, EBAUCHE ET METHODE POUR SA FABRICATION
(30) 08.10.02 US 417109 P

(45) 10.08.05

---

(11) 1 448 452
(51) B 65 D 47/08
(21) + (22) 02792814.2 27.11.02
(73) >CROWN PACKAGING TECHNOLOGY INC.
11535 South Central Avenue
Alsip IL 60803-2599(US);
(54) FERMETURE
(30) 30.11.01 EP 01310088
(45) 10.08.05

---

(11) 1 465 821
(51) B 65 D 90/00
(21) + (22) 02706605.9 19.01.02
(73) LEPUS VERMOGENSVERWALTUNG G.M.B.H.
Gronaublick 1
36391 Sinntal(DE);
(54) CONTENANT, NOTAMMENT CONTENEUR, A AJUSTAGE AUTOMATIQUE ET A VERROUILLAGE AUTOMATIQUE-TRADUCTION-SELBSTVERRIEGELNDER, SELBSTJUSTIERENDER BEHÄLTER, INSBESONDERE CONTAINER
(45) 10.08.05

---

(11) 1 477 419
(51) B 65 D 43/02
(21) + (22) 03010655.3 13.05.03
(73) >NOVACART S.P.A.
Via Europa 1
IT-23846 Garbagnate Monastero -Lecco-(IT);
(54) Couvercle en papier pour récipients ou plateaux pour produits alimentaires
(45) 03.08.05

---

(11) 1 478 583
(51) B 65 D 85/10 B 65 D 77/04
B 65 D 75/62
(21) + (22) 03704090.4 17.02.03
(73) RATH, JOSEF
Gr.Pesendorf 41
8211 Ilztal(AT);
(54) EMBALLAGE, EN PARTICULIER POUR CIGARETTES-TRADUCTION-VERPACKUNG INSBESONDERE FÜR ZIGARETTEN
(30) 20.02.02 AT 2602002
(45) 31.08.05

---

(11) 1 480 916
(51) B 65 D 39/00 B 65 D 1/02
C 03 B 23/20
(21) + (22) 03704597.8 12.02.03
(73) GANTENBRINK, RUDOLF
Flemingstrasse 44
81925 München(DE);
(54) BOUTEILLE, SON PROCEDE DE FABRICATION, PROCEDE DE REMPLISSAGE D'UNE BOUTEILLE, ET PROCEDE D'OUVERTURE D'UNE BOUTEILLE-TRADUCTION-FLASCHE, VERFAHREN ZU DEREN HERSTELLUNG, VERFAHREN ZUM ABFüLLEN IN EINE FLASCHE UND VERFAHREN ZUM öffnen EINER FLASCHE
(30) 07.03.02 DE 10209990
(45) 17.08.05

---

(11) 1 277 674
(51) B 65 F 3/04
(21) + (22) 02013026.6 13.06.02
(73) OTTO LIFT SYSTEME G.M.B.H.
Max-Planck-Strasse 22
50858 Köln-Marsdorf(DE);
(54) Dispositif de vidage pour des poubelles de tailles différentes-TRADUCTION-Schüttung zum Entleeren verschiedenartiger Müllbehälter
(30) 18.07.01 DE 10133961
(45) 10.08.05

---

(11) 0 963 931
(51) B 65 G 51/03 B 65 G 54/02
(21) + (22) 99109608.2 14.05.99
(73) >KHS MASCHINEN- UND ANLAGENBAU A.G.
Juchostrasse 20
DE-44143 Dortmund(DE);
(54) Dispositif de transport pour tranporter des récipients-TRADUCTION-Fördervorrichtung zum Transportieren von Behältern
(30) 10.06.98 DE 19825873
(45) 17.08.05

---

(11) 0 993 887
(51) B 65 G 57/06 B 21 D 43/22
B 21 D 28/22
(21) + (22) 99120317.5 12.10.99
(73) SCHULER PRESSEN G.M.B.H. & CO. KG
Bahnhofstrasse 41
73033 Göppingen(DE);
(54) Méthode pour l'estampage et paqueter des pièces lamellaires-TRADUCTION-Verfahren zum Stanzen und

Paketieren von Stanzblechen
(30) 15.10.98 DE 19847552
(45) 10.08.05

---

(11) 1 203 735
(51) B 65 G 19/02 B 65 G 19/20
B 65 G 47/54
(21) + (22) 01124573.5 16.04.98
(73) >UNITED PARCEL SERVICE OF AMERICA INC.
55 Glenlake Parkway N.E.
Atlanta GA 30328(US);
(54) Transporteur à bande deformable de transport
(30) 25.04.97 US 845605
(45) 31.08.05

---

(11) 1 213 244
(51) B 65 G 69/18
(21) + (22) 01128080.7 27.11.01
(73) STERIVALVES S.R.L.
Via E. Mattei 393
55100 Mugnano (Lucca) (IT);
GEISENHOF, HEINZ
Mühlenstrasse 1
88138 Weissensberg(DE)
(54) Dispositif d'accouplement à deux plaques-TRADUCTION-Doppelklappen-Andockvorrichtung
(30) 30.11.00 IT LU000007
(45) 10.08.05

---

(11) 1 219 550
(51) B 65 G 17/08 B 65 G 23/06
(21) + (22) 01811239.1 18.12.01
(73) >HABASIT A.G.
Römerstrasse 1
CH-4153 Reinach(CH);
(54) Pignon d' entraînement avec entraînement articulation/centre combiné
(30) 29.12.00 US 751513
(45) 10.08.05

---

(11) 1 221 352
(51) B 65 G 47/60 B 25 J 5/04
B 23 K 37/02 B 23 K 37/04
B 62 D 65/00 B 23 Q 7/00
(21) + (22) 01120363.5 25.08.01
(73) >THYSSENKRUPP DRAUZ G.M.B.H.
Weipertstrasse 37
DE-74076 Heilbronn(DE);
(54) Appareil de convoyage d'éléments pour le soudage de carosseries automobiles-TRADUCTION-Transporteinrichtung für Kraftfahrzeugkarosserie-Schweissbaugruppen
(30) 28.12.00 DE 10065575
(45) 10.08.05

---

(11) 1 249 410
(51) B 65 G 51/03 B 65 G 54/02
B 23 Q 1/38 B 60 V 3/04
(21) + (22) 02007700.4 05.04.02
(73) AWU PRAZISIONSWELLEN G.M.B.H. & CO.KG
Westring 207
44575 Castrop-Rauxel(DE);
(54) Appareil à coussin d'air avec une plate-forme et un support-TRADUCTION-Vorrichtung mit einer Plattform, einem Stützkörper und Luftpolstererzeugungsmitteln
(30) 09.04.01 DE 10117632
(45) 03.08.05

---

(11) 1 283 809
(51) B 65 G 1/04 B 65 G 1/06
B 65 H 19/12
(21) + (22) 01909513.2 24.01.01
(73) KOENIG & BAUER A.G.
Friedrich-Koenig-Strasse 4
97080 Würzburg(DE);
(54) DISPOSITIF DE TRANSPORT D'UN ROULEAU-TRADUCTION-VORRICHTUNG ZUR FÖRDERUNG EINER VORRATSROLLE
(30) 28.04.00 DE 10020909
(45) 10.08.05

---

(11) 1 318 959
(51) B 65 G 47/96 B 65 G 17/34
(21) + (22) 01969954.5 21.09.01
(73) >FABRICOM AIRPORT SYSTEMS (UK) LTD
Sutton Road
Hull East Yorkshire HU7 0DR(GB);
(54) SYSTEME DE TRI DE MATIERES
(30) 23.09.00 GB 0023370
(45) 10.08.05

---

(11) 1 383 696
(51) B 65 G 49/04 B 65 G 35/06
B 62 D 65/00 B 05 C 3/10
(21) + (22) 02732606.5 12.04.02

(73) >DURR SYSTEMS G.M.B.H.
Otto-Dürr-Strasse 8
DE-70435 Stuttgart (DE);
>DURR AUTOMOTION G.M.B.H.
Otto-Dürr-Strasse 8
DE-70435 Stuttgart(DE)
(54) DISPOSITIF TRANSPORTEUR POUR ACHEMINER DES PIECES D'USINAGE A TRAVERS UNE ZONE DE TRAITEMENT EN VUE DU TRAITEMENT DE SURFACE DESDITES PIECES D'USINAGE-TRADUCTION-FÖRDERVORRICHTUNG ZUM FÖRDERN VON WERKSTÜCKEN DURCH EINEN BEHANDLUNGSBEREICH ZUR OBERFLÄCHENBEHANDLUNG DER WERKSTÜCKE
(30) 28.04.01 DE 10121053
(45) 10.08.05

---

(11) 1 426 314
(51) B 65 G 49/04
(21) + (22) 03024611.0 25.10.03
(73) >DURR AUTOMOTION G.M.B.H.
Otto-Dürr-Strasse 8
DE-70435 Stuttgart(DE);
(54) Dispositif et procédé de traitement de surfaces de pièces-TRADUCTION-Vorrichtung und Verfahren zur Oberflächenbehandlung von Werkstücken
(30) 02.12.02 DE 10258132
(45) 31.08.05

---

(11) 1 427 536
(51) B 65 G 53/28 F 04 B 53/14
F 04 F 1/06 B 05 B 7/14
(21) + (22) 02767486.0 14.09.02
(73) >RAMSEIER TECHNOLOGIES A.G.
Moosstrasse 2
CH-3113 Rubingen(CH);
(54) DISPOSITIF POUR TRANSPORTER DE LA POUDRE ET PROCEDE POUR LE FAIRE FONCTIONNER-TRADUCTION-VORRICHTUNG ZUM FÖRDERN VON PULVER UND VERFAHREN ZU DEREN BETRIEB
(30) 14.09.01 DE 10145448
(45) 17.08.05

---

(11) 1 438 246
(51) B 65 G 53/22 B 65 G 53/66
C 25 C 3/14
(21) + (22) 02788028.5 21.10.02
(73) ALUMINIUM PECHINEY
7 Place du Chancelier Adenauer
75218 Paris Cedex 16(FR);
(54) SYSTEME DE REPARTITION DE MATIERE PULVERULENTE AVEC DEBITS PONDERAUX CONTROLES
(30) 26.10.01 FR 0113909
(45) 31.08.05

---

(11) 1 445 217
(51) B 65 G 47/00 G 01 N 3/08
(21) + (22) 04000967.2 19.01.04
(73) KRAEMER, THILO
Röntgenstrasse 68
64291 Darmstadt(DE);
(54) Dispositif de ralentissement et de réduction du trajet d'acheminement pour des articles solides délivrés en vrac par une unité d'alimentation-TRADUCTION-Vorrichtung zum Abbremsen und Verkürzen des Transportweges von aus einer Zuführeinrichtung kommender fester Erzeugnisse in Form von Schüttgütern
(30) 20.01.03 DE 10302197
(45) 24.08.05

---

(11) 1 447 358
(51) B 65 G 47/76
(21) + (22) 04002823.5 09.02.04
(73) >SIEMENS A.G.
Wittelsbacherplatz 2
DE-80333 München(DE);
(54) Appareil de tri pour articles-TRADUCTION-Verteileinrichtung für Stückgut
(30) 11.02.03 DE 10305628
(45) 24.08.05

---

(11) 1 455 958
(51) B 65 G 47/24 B 07 B 15/00
B 07 C 1/06
(21) + (22) 02785084.1 28.10.02
(73) >VORNING MASKINFABRIK APS
Industrivej 6
DK-8830 Tjele(DK);
(54) SORLEERAPPARAAT VOOR HET SORTEREN VAN VOORWERPEN toegevoerd in bulk
(30) 26.11.01 DK 200101759
(45) 17.08.05

---

(11) 1 464 599
(51) B 65 G 69/28
(21) + (22) 04007940.2 01.04.04
(73) >ALTEN GERATEBAU G.M.B.H.
Gottlieb-Daimler-Strasse 12-21

D-30974 Wennigsen(DE);
(54) Rampe de chargement avec profilé porteur adaptable à la hauteur-TRADUCTION-Ladebrücke mit höhenanpassbarem Vorschub
(30) 02.04.03 DE 20305320 U 30.06.03 DE 10329294
(45) 31.08.05

---

(11) 1 465 825
(51) B 65 G 13/12 B 65 G 13/00
B 21 C 37/06
(21) + (22) 03729505.2 13.01.03
(73) CIE GENERALE DES MATIERES NUCLEAIRES
2 rue Paul Dautier
78140 Velizy Villacoublay(FR);
(54) SUPPORT POUR ELEMENTS CYLINDRIQUES EN DEFILEMENT ET PROCEDE ET TRANSPORTEUR UTILISANT DE TELS SUPPORTS.
(30) 15.01.02 FR 0200430
(45) 31.08.05

---

(11) 1 467 935
(51) B 65 G 49/04
(21) + (22) 03702466.8 18.01.03
(73) EPV-TEC G.M.B.H.
Sandweg 20
75179 Pforzheim(DE);
(54) DISPOSITIF ET PROCEDE POUR TRAITER LA SURFACE DE PIECES-TRADUCTION-VORRICHTUNG UND VERFAHREN ZUR OBERFLÄCHENBEHANDLUNG VON TEILEN
(30) 21.01.02 DE 10202625 21.08.02 DE 10239484
(45) 10.08.05

---

(11) 1 470 065
(51) B 65 G 35/06 B 62 D 65/00
(21) + (22) 02805877.4 23.12.02
(73) >CPM S.P.A.
Via Palmieri 29
IT-10138 Torino(IT);
(54) TRANSPORTEUR INTEGRE SERVANT A DEPLACER DES CHARGES, EN PARTICULIER DES VEHICULES, SUR UNE LIGNE DE PRODUCTION
(30) 27.12.01 IT TO20011223
(45) 31.08.05

---

(11) 1 470 397
(51) B 65 G 53/46 G 01 G 11/08
G 01 G 13/02
(21) + (22) 03731716.1 24.01.03
(73) >PFISTER G.M.B.H.
Stätzlinger Strasse 70
DE-86165 Augsburg(DE);
(54) DISPOSITIF DE DOSAGE GRAVIMETRIQUE EN CONTINU ET DE CONVOYAGE PNEUMATIQUE DE MATIERE EN VRAC-TRADUCTION-VORRICHTUNG ZUM KONTINUIERLICHEN, GRAVIMETRISCHEN DOSIEREN UND PNEUMATISCHEN FÖRDERN VON SCHÜTTGUT
(30) 24.01.02 DE 20201092 U
(45) 10.08.05

---

(11) 1 472 161
(51) B 65 G 17/00 B 61 B 10/04
(21) + (22) 03701947.8 29.01.03
(73) >BLUEPRINT HOLDING B.V.
Oostzee 26
NL-3446 CH Woerden(NL);
(54) VERZAMELTRANSPORTEUR VOOR HET VERPLAATSEN VAN PRODUCTEN
(30) 29.01.02 US 57980
(45) 03.08.05

---

(11) 1 478 585
(51) B 65 G 63/00
(21) + (22) 04710350.2 12.02.04
(73) >GOTTWALD PORT TECHNOLOGY G.M.B.H.
Forststrasse 16
DE-40597 Düsseldorf(DE);
(54) INSTALLATION DE TRANSBORDEMENT POUR PORT MARITIME OU PORT DE NAVIGATION INTERIEURE-TRADUCTION-UMSCHLAGANLAGE IN EINEM SEE- ODER BINNENHAFEN
(30) 22.02.03 DE 10307579
(45) 31.08.05

---

(11) 1 048 597
(51) B 65 H 18/02 B 65 H 19/22
B 65 H 19/26 B 65 H 19/28
(21) + (22) 00303075.6 12.04.00
(73) >A B GRAPHIC INTERNATIONAL LTD
Southback Lane
Bridlington East Yorkshire YO16 4 PL(GB);
(54) Dispositif et procédé pour l'enroulement de rouleaux
(30) 23.04.99 GB 9909228
(45) 24.08.05

---

(11) 1 155 986
(51) B 65 H 5/24 B 65 H 5/06

(21) + (22) 01110013.8 26.04.01
(73) MAN ROLAND DRUCKMASCHINEN A.G.
Mühlheimer Strasse 341
63075 Offenbach(DE);
(54) Dispositif pour former un courant de feuilles se recouvrant partiellement-TRADUCTION-Vorrichtung zum Bilden eines Bogenstroms von sich schuppenartig teilweise überdeckenden Bogen
(30) 16.05.00 DE 10024018
(45) 03.08.05

---

(11) 1 172 317
(51) B 65 H 7/06 B 65 H 7/20
(21) + (22) 01113648.8 19.06.01
(73) HEIDELBERGER DRUCKMASCHINEN A.G.
Kurfürsten-Anlage 52-60
69115 Heidelberg(DE);
(54) Dispositif de contrôle pour l'alimentation en feuilles d'une machine à traiter des feuilles et procédé de contrôle de la formation d'un courant de feuilles-TRADUCTION-Überwachungsvorrichtung für die Bogenzufuhr zu einer Bogen verarbeitenden Maschine und Verfahren zur Kontrolle des Bogenstromaufbaus des Bogenstroms
(30) 11.07.00 DE 10033638
(45) 17.08.05

---

(11) 1 188 703
(51) B 65 H 54/52
(21) + (22) 01112202.5 18.05.01
(73) >SAURER G.M.B.H. & CO. K.G.
Landgrafenstrasse 45
DE-41069 Mönchengladbach(DE);
(54) Dispositif pour la commande de l'étrier support de bobine d'une machine textile-TRADUCTION-Vorrichtung zum Steuern eines Spulenrahmens einer Textilmaschine
(30) 16.09.00 DE 10045919
(45) 17.08.05

---

(11) 1 190 972
(51) B 65 H 29/58 B 65 H 29/60
(21) + (22) 01119723.3 27.08.01
(73) HEIDELBERGER DRUCKMASCHINEN A.G.
Kurfürsten-Anlage 52-60
69115 Heidelberg(DE);
(54) Dispositif de distribution d'objets sous forme de feuilles flexibles-TRADUCTION-Vorrichtung zum Verteilen von flexiblen blattförmigen Gegenständen
(30) 20.09.00 DE 10046468
(45) 03.08.05

---

(11) 1 215 150
(51) B 65 H 33/12 B 65 H 29/62
(21) + (22) 01128021.1 26.11.01
(73) BOBST S.A.
Case Postale
1001 Lausanne(CH);
(54) Dispositif de réception et d'éjection d'éléments plats dans une machine les travaillant
(30) 14.12.00 CH 24392000
(45) 17.08.05

---

(11) 1 226 083
(51) B 65 H 3/08 B 65 H 3/42
B 65 H 3/28 B 65 H 5/12
B 65 H 3/62 B 65 H 3/32
(21) + (22) 00962144.2 29.09.00
(73) FERAG AG
Zürichstrasse 74
8340 Hinwil(CH);
(54) PROCEDE ET DISPOSITIF POUR ENLEVER DES PRODUITS PLATS-TRADUCTION-VERFAHREN UND VORRICHTUNG ZUM ABTRANSPORTIEREN VON FLÄCHIGEN ERZEUGNISSEN
(30) 02.11.99 CH 199899
(45) 17.08.05

---

(11) 1 232 879
(51) B 65 H 5/16 B 42 C 19/08
(21) + (22) 01130377.3 20.12.01
(73) WOHLENBERG BUCHBINDESYSTEME G.M.B.H.
Weserstrasse 26
27283 Verden(DE);
(54) Dispositif d'introduction pour transporter des blocs de livres dans une machine à relier-TRADUCTION-Einfuhrvorrichtung zum Transportieren von Buchblöcken in eine Folgemaschine
(30) 15.02.01 DE 10107475
(45) 17.08.05

---

(11) 1 254 857
(51) B 65 H 39/02
(21) + (22) 02405322.5 19.04.02
(73) FERAG AG
Zürichstrasse 74
8340 Hinwil(CH);
(54) Dispositif pour assembler des articles plats en

piles et pour le traitement ultérieur des piles-TRADUCTION-Vorrichtung zum Zusammentragen flacher Gegenstände zu Stapeln und zur Weiterverarbeitung der Stapel
(30) 26.04.01 CH 7642001
(45) 24.08.05

---

(11) 1 281 650
(51) B 65 H 29/04 B 65 H 39/10
(21) + (22) 02013235.3 17.06.02
(73) FERAG AG
Zürichstrasse 74
8340 Hinwil(CH);
(54) Méthode et dispositif pour le regroupement et le transport ultérieur d'articles plats-TRADUCTION-Verfahren und Vorrichtung zum Zusammenbringen und gemeinsamen Weitertransportieren von flächigen Gegenständen
(30) 30.07.01 CH 14172001
(45) 17.08.05

---

(11) 1 283 809
(51) B 65 H 19/12 B 65 G 1/04
B 65 G 1/06
(21) + (22) 01909513.2 24.01.01
(73) KOENIG & BAUER A.G.
Friedrich-Koenig-Strasse 4
97080 Würzburg(DE);
(54) DISPOSITIF DE TRANSPORT D'UN ROULEAU-TRADUCTION-VORRICHTUNG ZUR FÖRDERUNG EINER VORRATSROLLE
(30) 28.04.00 DE 10020909
(45) 10.08.05

---

(11) 1 285 873
(51) B 65 H 37/00
(21) + (22) 02012538.1 05.06.02
(73) >TOMBOW PENCIL CO. LTD
6-10-12 Toshima Kita-ku
Tokyo 114-8583(JP);
(54) Appareil pour transférer un film
(30) 20.08.01 JP 2001249348
(45) 24.08.05

---

(11) 1 285 874
(51) B 65 H 37/00
(21) + (22) 02012540.7 05.06.02
(73) >TOMBOW PENCIL CO. LTD
6-10-12 Toshima Kita-ku
Tokyo 114-8583(JP);
(54) Appareil pour transférer un film
(30) 20.08.01 JP 2001249347
(45) 24.08.05

---

(11) 1 392 591
(51) B 65 H 54/28 H 02 K 41/03
(21) + (22) 02747513.6 06.06.02
(73) RIETER TEXTILE MACHINERY FRANCE
Allée Charles Baron ZI Les Auréats
26014 Valence Cedex(FR);
(54) DISPOSITIF DE VA ET VIENT POUR LE RENVIDAGE D'UN FIL SOUS LA FORME D'UNE BOBINE
(30) 07.06.01 FR 0107428 19.07.01 FR 0109664
(45) 17.08.05

---

(11) 1 413 534
(51) B 65 H 3/52 B 65 H 3/10
B 65 H 5/22
(21) + (22) 04090006.0 27.01.97
(73) >HORIZON INTERNATIONAL INC.
1601 Aza Shironoshita Oaza Asahi Shinasahimachi
Takashimagun Shiga(JP);
(54) Rotor aspirant
(30) 08.06.96 JP 18264796 02.07.96 JP 20754596
(45) 17.08.05

---

(11) 1 470 070
(51) B 65 H 1/06 B 02 C 18/00
B 02 C 18/22
(21) + (22) 03731706.2 23.01.03
(73) >DAHLE BUROTECHNIK G.M.B.H.
Karchestrasse 3-7
DE-96450 Coburg(DE);
(54) DOCUMENTENVERNIETIGER MET AFZONDERLIJKE VELLENTOEVOER VAN GESTAPELD BLADGOED-TRADUCTION-DOKUMENTENVERNICHTER MIT EINZELBLATTZUFUHR VON GESTAPELTEM BLATTGUT
(30) 25.01.02 DE 10203126
(45) 24.08.05

---

(11) 1 493 703
(51) B 65 H 45/28 B 65 H 45/22
B 65 H 45/09 B 65 H 35/02
(21) + (22) 04102587.5 27.11.01
(73) KOENIG & BAUER A.G.
Friedrich-Koenig-Strasse 4
97080 Würzburg(DE);
(54) Procédé pour amener des parties de bande de matériau-TRADUCTION-Verfahren zum Zuführen von Teilmaterialbahnen
(30) 14.02.01 DE 10106670
(45) 24.08.05

---

(11) 1 276 691
(51) B 66 B 1/18
(21) + (22) 01914940.0 29.03.01
(73) >INVENTIO A.G.
Seestrasse 55
CH-6052 Hergiswil NW(CH);
(54) COMMANDE D'APPEL CIBLE POUR ASCENSEURS-TRADUCTION-ZIELRUFSTEUERUNG FÜR AUFZÜGE
(30) 29.03.00 EP 00106767 29.03.00 EP 00106768
(45) 17.08.05

---

(11) 1 319 625
(51) B 66 B 1/18
(21) + (22) 02027364.5 07.12.02
(73) >INVENTIO A.G.
Seestrasse 55 Postfach
CH-6052 Hergiswil(CH);
(54) Dispositif et méthode pour la modernisation d'ascenseur-TRADUCTION-Vorrichtung und Verfahren zur Modernisierung einer Aufzugsanlage
(30) 17.12.01 EP 01811234
(45) 10.08.05

---

(11) 1 472 169
(51) B 66 B 5/00
(21) + (22) 03701551.8 03.02.03
(73) >KONE CORP.
Kartanontie 1
00330 Helsinki(FI);
(54) PROCEDE ET DISPOSITIF PERMETTANT DE TELESURVEILLER UN ASCENSEUR
(30) 05.02.02 FI 20020234
(45) 10.08.05

---

(11) 1 020 396
(51) B 66 C 3/16 E 02 F 3/47
B 66 C 3/00
(21) + (22) 00100249.2 18.01.00
(73) >ARCHIMEDES VOULGARIS HYDRAULIKMOTORENBAU G.M.B.H.
Transportstr. 19
9300 St. Veit/Glan(AT);
(54) Dispositif d' entraînement pour un outil de travail, par exemple d' un grappin ou d' une grue-TRADUCTION-Antriebseinrichtung fur ein Arbeitswerkzeug, beispielsweise eines Greifers oder Kranes
(30) 18.01.99 DE 19901779
(45) 24.08.05

---

(11) 1 035 068
(51) B 66 C 1/36 B 66 D 1/36
(21) + (22) 00104309.0 02.03.00
(73) ROTZLER G.M.B.H. & CO. KG
Robert-Bosch-Strasse 3
79585 Steinen(DE);
(54) Fenêtre de câble pour treuils-TRADUCTION-Seilfenster für Seilwinden
(30) 12.03.99 DE 19911073
(45) 10.08.05

---

(11) 1 219 563
(51) B 66 C 19/00 B 66 C 1/66
(21) + (22) 01250243.1 28.06.01
(73) >GOTTWALD PORT TECHNOLOGY G.M.B.H.
Forststrasse 16
DE-40597 Düsseldorf(DE);
(54) Dispositif de transbordement pour conteneurs ISO-TRADUCTION-Verladeeinrichtung für iso-container
(30) 11.08.00 DE 10040947
(45) 10.08.05

---

(11) 1 035 068
(51) B 66 D 1/36 B 66 C 1/36
(21) + (22) 00104309.0 02.03.00
(73) ROTZLER G.M.B.H. & CO. KG
Robert-Bosch-Strasse 3
79585 Steinen(DE);
(54) Fenêtre de câble pour treuils-TRADUCTION-Seilfenster für Seilwinden
(30) 12.03.99 DE 19911073
(45) 10.08.05

---

(11) 1 207 130
(51) B 66 D 1/50 B 66 D 1/16
(21) + (22) 01103031.9 08.02.01
(73) PERABO, KLAUS
Gartenfeldstrasse 14

65375 Oestrich-Winkel(DE);
(54) Appareil de levage avec protection contre les collisions-TRADUCTION-Hubeinrichtung mit Auffahrschutz
(30) 10.02.00 DE 10005411
(45) 03.08.05

---

(11) 1 043 267
(51) B 66 F 9/075
(21) + (22) 00440090.9 04.04.00
(73) CARROSSERIE INDUSTRIELLE ET PROTOTYPES >CIP S.A.R.L.
Zone Industrielle Branges
FR-71500 Branges(FR);
(54) Chariot élévateur pour véhicule de transport du type camion remorque.
(30) 06.04.99 FR 9904367
(45) 24.08.05

---

(11) 1 203 743
(51) B 66 F 9/075
(21) + (22) 01125213.7 24.10.01
(73) STILL WAGNER G.M.B.H. & CO KG
Ernst-Wagner-Weg 1-5
72766 Reutlingen-Mittelstadt(DE);
(54) Chariot de manutention avec un dispositif de détection de la hauteur du levage-TRADUCTION-Flurförderzeug mit einer Vorrichtung zum Erfassen der Hubhöhe
(30) 04.11.00 DE 10054792
(45) 17.08.05

---

(11) 1 268 337
(51) B 66 F 3/12
(21) + (22) 01909666.8 20.01.01
(73) THYSSENKRUPP BILSTEIN G.M.B.H.
August-Bilstein-Strasse 4
58256 Ennepetal(DE);
(54) CRIC-TRADUCTION-WAGENHEBER
(30) 27.03.00 DE 10014767
(45) 31.08.05

---

(11) 1 035 070
(51) B 67 B 7/04
(21) + (22) 00500038.5 10.03.00
(73) >COMPANYIA ANDORRANA DE LLEVATAPS S.L.
C/ Doctor Palau 8 Baixos o
Sant Julia de Loria(AD);
(54) Tire-bouchon
(30) 11.03.99 ES 9900506
(45) 10.08.05

---

(11) 1 292 528
(51) B 67 D 1/00
(21) + (22) 01938380.1 08.06.01
(73) >STANWELL TECHNIC LTD
Victoria Mills Fisher Green Honley
Huddersfield HD7 2DU(GB);
(54) SYSTEME DE RECUPERATION DE GAZ
(30) 08.06.00 GB 0013852
(45) 24.08.05

****
****

SECTION C : CHIMIE ET METALLURGIE
SECTIE C : CHEMIE EN METALLURGIE

****
****

(11) 0 906 243
(51) C 01 B 33/16 A 61 K 47/02
(21) + (22) 97924045.4 29.05.97
(73) >DELSITECH OY
Tykistökatu 4 D 4.krs
20520 Turku(FI);
(54) OXYDES SOLUBLES POUR APPLICATIONS BIOLOGIQUES
(30) 29.05.96 US 18575 P 27.03.97 US 42423 P
(45) 03.08.05

---

(11) 1 104 391
(51) C 01 B 13/02 F 24 F 3/16
B 64 D 13/00
(21) + (22) 00949529.2 13.06.00
(73) SOFRANCE
87800 Nexon(FR);
(54) EQUIPEMENT DE PURIFICATION D'AIR, NOTAMMENT D'AIR DE CABINE DANS LES AERONEFS
(30) 14.06.99 FR 9907488
(45) 17.08.05

---

(11) 1 128 893
(51) C 01 B 3/50 B 01 D 53/047
B 01 D 53/14
(21) + (22) 99971735.8 10.11.99
(73) >FLUOR CORP.
One Enterprise Drive
Aliso Viejo CA 92656-2606(US);
(54) TERUGWINNING VAN CO2 EN H2 UIT PSA-AFGAS IN EEN H2-FABRIEK
(30) 10.11.98 US 107992 P
(45) 03.08.05

---

(11) 1 146 015
(51) C 01 B 39/48 B 01 J 29/04
(21) + (22) 99953986.9 26.10.99
(73) >CONSEJO SUPERIOR DE INVESTIGACIONES CIENTIFICAS
Serrano 117
28006 Madrid (ES);
>UNIVERSIDAD POLITECNICA DE VALENCIA
Camino de Vera s/n
46022 Valencia(ES)
(54) OXYDE ACIDE PRESENTANT DES CARACTERISTIQUES MICRO ET MESOPOREUSES: ITQ-36
(30) 27.10.98 ES 9802283
(45) 31.08.05

---

(11) 1 167 289
(51) C 01 B 15/013
(21) + (22) 01303974.8 30.04.01
(73) >SANTOKU CHEMICAL INDUSTRIES CO. LTD
1-13 Nihonbashi-Honcho 3-chome Chuo-ku
Tokyo(JP);
(54) Procédé de production d'une solution purifiée aqueuse de peroxyde d'hydrogène
(30) 21.06.00 JP 2000186900 06.12.00 JP 2000371996
(45) 10.08.05

---

(11) 1 263 681
(51) C 01 B 31/18 B 01 J 23/26
B 01 J 8/02 B 01 J 4/04
B 01 J 19/24
(21) + (22) 01913958.3 07.03.01
(73) S.A. L'>AIR LIQUIDE A DIRECTOIRE ET CONSEIL DE SURVEILLANCE POUR L'ETUDE ET L'EXPLOITATION DES PROCEDES GEORGES >CLAUDE
75 Quai d'Orsay
FR-75321 Paris Cedex 07(FR);
(54) PROCEDE DE PRODUCTION DE MONOXDE DE CARBONE PAR RETROCONVERSION INVERSE AVEC UN CATALYSEUR ADAPTE
(30) 07.03.00 FR 0002927
(45) 31.08.05

---

(11) 1 294 645
(51) C 01 B 17/22 C 02 F 9/00
C 02 F 1/68 C 02 F 1/52
C 01 G 49/00 // // C02F101:
2 0
(21) + (22) 00935432.5 21.06.00
(73) DER STEPANIAN, MANOUK
Fontanettes 1
1807 Blonay (CH);
ASSOUN, CHRISTIAN
c/o Neutral-Metal S.A. Beauregard 12
1701 Fribourg(CH)
(54) PROCEDE PHYSICO-CHIMIQUE D'ELIMINATION DES METAUX LOURDS, TOXIQUES ET/OU PRECIEUX CONTENUS DANS LES BOUES URBAINES, INDUSTRIELLES ET LES LISIERS D'ANIMAUX
(45) 17.08.05

---

(11) 1 358 128
(51) C 01 F 7/00
(21) + (22) 02718100.7 05.02.02
(73) >AKZO NOBEL N.V.
Velperweg 76
NL-6824 BM Arnhem (NL);
>ALBEMARLE NETHERLANDS B.V.
Stationsplein 4
NL-3818 LE Amersfoort(NL)
(54) WERKWIJZE VOOR DE BEREIDING VAN ANIONOGENE KLEI
(30) 09.02.01 US 267477 P 05.03.01 EP 01200832
(45) 31.08.05

---

(11) 1 462 475
(51) C 01 F 7/00 C 08 K 3/26
C 08 K 9/02
(21) + (22) 04251812.6 26.03.04
(73) >TODA KOGYO CORP.
2-21 Matoba-cho 1-chome Minami-ku
Hiroshima-shi Hiroshima-ken(JP);
(54) Particules d'hydrotalcite à base de Mg-Zn-Al et composition de résine les contenant
(30) 28.03.03 JP 2003092557
(45) 03.08.05

---

(11) 1 487 927
(51) C 01 F 11/18 C 09 C 1/02
(21) + (22) 03743864.5 11.03.03
(73) >BASF A.G.
DE-67056 Ludwigshafen(DE);

(54) PROCEDE POUR PRODUIRE DU CARBONATE DE CALCIUM PRECIPITE A HAUT DEGRE DE BLANCHEUR-TRADUCTION-VERFAHREN ZUR HERSTELLUNG VON GEFÄLLTEM CALCIUMCARBONAT MIT HOHEM WEISSGRAD
(30) 14.03.02 DE 10211292
(45) 31.08.05

---

(11) 1 048 619
(51) C 01 G 49/08 C 09 C 1/24
(21) + (22) 00107992.0 18.04.00
(73) LANXESS DEUTSCHLAND G.M.B.H.
51368 Leverkusen(DE);
(54) Procédé de fabrication de magnétite-TRADUCTION-Verfahren zur Herstellung von Fällungsmagnetiten
(30) 30.04.99 DE 19919791
(45) 10.08.05

---

(11) 1 270 511
(51) C 01 G 19/00 H 01 B 1/08
(21) + (22) 02012592.8 06.06.02
(73) DEGUSSA A.G.
Bennigsenplatz 1
40474 Düsseldorf(DE);
(54) OXYDES D'ETAIN ET D'INDIUM-TRADUCTION-Indium-Zinn-Oxide
(30) 20.06.01 DE 10129376
(45) 31.08.05

---

(11) 1 290 740
(51) C 01 G 45/00 H 01 M 4/50
(21) + (22) 01941814.4 01.06.01
(73) >EVEREADY BATTERY CY INC.
25225 Detroit Road P O Box 450777 Westlake Ohio 44145(US);
(54) MATERIAUX DE CATHODE POUR DES BATTERIES DE PILES
(30) 01.06.00 US 208610 P
(45) 24.08.05

---

(11) 1 294 645
(51) C 01 G 49/00 C 01 B 17/22
C 02 F 9/00 C 02 F 1/68
C 02 F 1/52 // // C02F101:
2 0
(21) + (22) 00935432.5 21.06.00
(73) DER STEPANIAN, MANOUK
Fontanettes 1
1807 Blonay (CH);
ASSOUN, CHRISTIAN
c/o Neutral-Metal S.A. Beauregard 12
1701 Fribourg(CH)
(54) PROCEDE PHYSICO-CHIMIQUE D'ELIMINATION DES METAUX LOURDS, TOXIQUES ET/OU PRECIEUX CONTENUS DANS LES BOUES URBAINES, INDUSTRIELLES ET LES LISIERS D'ANIMAUX
(45) 17.08.05

---

(11) 0 930 274
(51) C 02 F 9/00
(21) + (22) 99200085.1 09.01.99
(73) S.A. >SOLVAY
Rue du Prince Albert 33
BE-1050 Bruxelles(BE);
(54) Procédé d'épuration d'un milieu aqueux contaminé par de l'étain
(30) 19.01.98 FR 9800583
(45) 31.08.05

---

(11) 0 951 447
(51) C 02 F 1/00
(21) + (22) 98900556.6 09.01.98
(73) >GARFIELD INTERNATIONAL INVESTMENTS LTD
4 Wickhams Cay
Road Town Tortola(VG);
(54) TRAITEMENT DES EAUX
(30) 09.01.97 ZA 9700187
(45) 10.08.05

---

(11) 1 075 453
(51) C 02 F 1/48 B 01 D 61/16
B 01 D 65/08
(21) + (22) 99911544.7 30.03.99
(73) >LEDOUX DENIS-MICHEL
62 Fontenay
Lorraine Quebec J6Z 1R7(CA);
(54) PROCEDE ET DISPOSITIF DE POLARISATION MOLECULAIRE DANS L'EAU
(30) 31.03.98 US 80207 P
(45) 17.08.05

---

(11) 1 084 080
(51) C 02 F 1/32
(21) + (22) 99921674.0 05.05.99
(73) >CALGON CARBON CORP.
500 Calgon Carbon Drive Pittsburgh Pennsylvania 15205(US);
(54) PROCEDE POUR PREVENIR LA REPLICATION DE $i(CRYPTOSPORIDIUM PARVUM) A L'AIDE D'UN RAYONNEMENT ULTRAVIOLET
(30) 13.05.98 US 78116
(45) 31.08.05

---

(11) 1 109 747
(51) C 02 F 3/10 C 02 F 3/06
(21) + (22) 00922774.5 27.04.00
(73) DAUTAIS, JEAN-PIERRE
2 allée des Touzelles
44115 Basse Goulaine(FR);
(54) STRUCTURES ACTIVES D'EPURATION POUR LE GARNISSAGE ET LA CONSTITUTION DE FILTRES PHYSICO-BIOLOGIQUES COMPACTS
(30) 30.04.99 FR 9905801
(45) 17.08.05

---

(11) 1 148 032
(51) C 02 F 1/48 B 65 D 23/04
B 65 D 25/48
(21) + (22) 01109337.4 12.04.01
(73) >PREVIATO STANIS
Via Nazionale 154
IT-35048 Stanghella -Prov. of Padova-(IT);
(54) Verseur avec des moyens pour appliquer un mouvement hélicoidal au flux de liquide et pour le magnétiser
(30) 18.04.00 IT PD000099
(45) 17.08.05

---

(11) 1 209 125
(51) C 02 F 1/58 C 02 F 1/42
C 02 F 1/54
(21) + (22) 02075014.7 27.05.99
(73) DYNEON G.M.B.H. & CO. KG
84504 Burgkirchen (DE);
CELANESE VENTURES G.M.B.H.
65926 Frankfurt am Main(DE)
(54) Procédé pour la récupération des acides alkanoiques fluorés des eaux usées-TRADUCTION-Verfahren zur Rückgewinnung von fluorierten Alkansäuren aus Abwässern
(30) 02.06.98 DE 19824615
(45) 03.08.05

---

(11) 1 294 645
(51) C 02 F 9/00 C 02 F 1/68
C 02 F 1/52 C 01 G 49/00
C 01 B 17/22 // // C02F101:
2 0
(21) + (22) 00935432.5 21.06.00
(73) DER STEPANIAN, MANOUK
Fontanettes 1
1807 Blonay (CH);
ASSOUN, CHRISTIAN
c/o Neutral-Metal S.A. Beauregard 12
1701 Fribourg(CH)
(54) PROCEDE PHYSICO-CHIMIQUE D'ELIMINATION DES METAUX LOURDS, TOXIQUES ET/OU PRECIEUX CONTENUS DANS LES BOUES URBAINES, INDUSTRIELLES ET LES LISIERS D'ANIMAUX
(45) 17.08.05

---

(11) 1 326 805
(51) C 02 F 1/467
(21) + (22) 01985695.4 27.09.01
(73) >AQUA ROTTER G.M.B.H.
Parkstrasse 1-5
DE-14974 Ludwigsfelde(DE);
(54) PROCEDE POUR DESINFECTER DE L'EAU POTABLE PAR ELECTROLYSE SANS FORMATION CATHODIQUE D'HYDROGENE-TRADUCTION-VERFAHREN ZUR ELEKTROLYTISCHEN DESINFEKTION VON TRINKWASSER UNTER VERMEIDUNG KATODISCHER WASSERSTOFFENTWICKLUNG
(30) 29.09.00 DE 10048299
(45) 17.08.05

---

(11) 1 385 793
(51) C 02 F 1/72 C 02 F 1/58
(21) + (22) 02736651.7 02.05.02
(73) >INVISTA TECHNOLOGIES S.A.R.L.
Intellectual Property Record Center Three Little Falls Centre - Room Number 1052 2801 Centerville Road Wilmington DE 19808(US);
(54) TRAITEMENT DES FLUX DE DECHETS D'ORGANO-BORE AU PEROXYDE D'HYDROGENE
(30) 07.05.01 US 850549
(45) 17.08.05

---

(11) 1 408 008
(51) C 02 F 3/28
(21) + (22) 02022686.6 10.10.02
(73) VA TECH WABAG GMBH
Siemensstrasse 89
1211 Wien(AT);

(54) Réacteur avec un dispositif de séparation à trois phases et procédé de séparation à trois phases-TRADUCTION-Reaktor mit Dreiphasen-Trennvorrichtung und Verfahren zur Trennung eines Dreiphasengemisches
(45) 03.08.05

---

(11) 1 408 009
(51) C 02 F 3/28
(21) + (22) 02022760.9 11.10.02
(73) VA TECH WABAG GMBH
Siemensstrasse 89
1211 Wien(AT);
(54) Réacteur à deux séparateurs de gaz et procédé anaérobie de traitement de liquides-TRADUCTION-Reaktor mit zwei Gasabscheidern und Verfahren zur anaeroben Behandlung von Flüssigkeiten
(45) 31.08.05

---

(11) 1 446 359
(51) C 02 F 11/00
(21) + (22) 02796859.3 22.11.02
(73) >NATUREM ENVIRONNEMENT
13 Chemin de la Pelouque
F-13016 Marseille( );
(54) PROCEDE ET DISPOSITIF DE TRAITEMENT DES BOUES HYDROPHILES PAR EFFET DE TURBULENCE HYDRAULIQUE ASSOCIEE A UNE OXYDATION ET DES REACTIONS CHIMIQUES PAR APPORT D'ADDITIFS
(30) 22.11.01 FR 0115120
(45) 17.08.05

---

(11) 1 491 661
(51) C 02 F 3/34 C 23 G 3/00
B 08 B 3/14
(21) + (22) 03014221.0 25.06.03
(73) CB CHEMIE UND BIOTECHNOLOGIE G.M.B.H.
Berensweg 200
33334 Gütersloh(DE);
(54) Dispositif de nettoyage de pièces de machine polluées par de l'huile et par de la graisse du type machine à laver avec un bioréacteur-TRADUCTION-Vorrichtung zur Reinigung von mit Öl und Fett beschmutzten Maschinenteilen nach Art einer Waschmaschine mit Bioreaktor
(45) 17.08.05

---

(11) 0 706 977
(51) C 03 B 7/10
(21) + (22) 95116074.6 12.10.95
(73) >OWENS-BROCKWAY GLASS CONTAINER INC.
One Sea Gate Toledo
Ohio 43666(US);
(54) Appareil de coupe d'une paraison en verre
(30) 13.10.94 US 322121
(45) 24.08.05

---

(11) 1 138 639
(51) C 03 B 17/04 C 03 B 17/06
C 03 C 23/00 C 03 C 15/00
H 01 J 9/24 C 03 C 3/076
C 03 C 3/091
(21) + (22) 00126818.4 07.12.00
(73) SCHOTT A.G.
Hattenbergstrasse 10
55122 Mainz(DE);
(54) Procédé de travail à chaud pour la fabrication d' un corps en verre et son application-TRADUCTION-Heissformgebungsverfahren zur Herstellung eines Glaskörpers sowie dessen Verwendung
(30) 31.03.00 DE 10016108
(45) 17.08.05

---

(11) 1 140 713
(51) C 03 B 29/08 C 03 B 23/023
C 03 B 23/025
(21) + (22) 00961200.3 22.09.00
(73) >ASAHI GLASS CY LTD
12-1 Yurakucho 1-chome Chiyoda-ku
Tokyo 100-8405(JP);
(54) PROCEDE ET DISPOSITIF DE CINTRAGE DES VITRES
(30) 27.09.99 JP 27280599
(45) 24.08.05

---

(11) 1 149 806
(51) C 03 B 9/38
(21) + (22) 01103159.8 10.02.01
(73) GLASPRODUKTIONS-SERVICE G.M.B.H. >GPS
Ruhrglasstrasse 50
DE-45329 Essen(DE);
(54) Dispositif de refroidissement d' un moule ébaucher pourvu d' un moule de bague dans une machine I.S-TRADUCTION-Kühlvorrichtung für eine mit einer Mündungsform versehene Vorform einer IS-Glasmaschine
(30) 26.04.00 DE 10020431
(45) 24.08.05

---

(11) 1 260 487
(51) C 03 B 9/36 C 03 B 9/16
(21) + (22) 01112558.0 23.05.01
(73) >HEINZ-GLAS G.M.B.H.
Glashüttenplatz 3
DE-96355 Tettau-Kleintettau(DE);
(54) Tête de soufflage-TRADUCTION-Blaskopf
(45) 31.08.05

---

(11) 1 283 817
(51) C 03 B 11/08 C 03 B 7/12
C 03 B 11/02 C 03 B 19/04
(21) + (22) 01931655.3 26.04.01
(73) SCHOTT A.G.
Hattenbergstrasse 10
55122 Mainz(DE);
(54) PROCEDE DE REALISATION DE FINS ARTICLES EN VERRE, ET MISE EN OEUVRE DUDIT PROCEDE-TRADUCTION-VERFAHREN ZUR HERSTELLUNG VON DÜNNEN GLASARTIKELN DURCH PRESSEN
(30) 27.04.00 DE 10020711 11.05.00 DE 10022903
16.01.01 DE 10101587
(45) 03.08.05

---

(11) 1 341 730
(51) C 03 B 33/09 C 03 B 33/07
B 23 K 26/40
(21) + (22) 01270504.2 14.12.01
(73) LASERZENTRUM HANNOVER E.V. >LZH
Hollerithallee 8
DE-30419 Hannover(DE);
(54) PROCEDE POUR DECOUPER DES COMPOSANTS CONSTITUES DE VERRE, DE CERAMIQUE, DE VITROCERAMIQUE OU D'UN MATERIAU ANALOGUE PAR REALISATION D'UNE FENTE THERMIQUE DANS LE COMPOSANT LE LONG D'UNE ZONE DE DECOUPAGE-TRADUCTION-VERFAHREN ZUM DURCHTRENNEN VON BAUTEILEN AUS GLAS, KERAMIK, GLASKERAMIK ODER DERGLEICHEN DURCH ERZEUGUNG EINES THERMISCHEN SPANNUNGSRISSES AN DEM BAUTEIL ENTLANG EINER TRENNZONE
(30) 15.12.00 DE 10062725
(45) 10.08.05

---

(11) 1 380 547
(51) C 03 B 23/025
(21) + (22) 02713311.5 09.04.02
(73) >ASAHI GLASS CY LTD
12-1 Yurakucho 1-chome Chiyoda-ku
Tokyo 100-8405(JP);
(54) DISPOSITIF ET PROCEDE PERMETTANT DE CINTRER UNE PLAQUE DE VERRE
(30) 10.04.01 JP 2001110780
(45) 03.08.05

---

(11) 1 390 308
(51) C 03 B 5/04 C 03 B 5/237
C 03 B 3/00
(21) + (22) 01939085.5 16.05.01
(73) >OWENS CORNING
One Owens Corning Parkway
Toledo Ohio 43659 (US);
THE >BOC GROUP INC.
575 Mountain Avenue
Murray Hill New Jersey 07974(US)
(54) SYSTEME D'EVACUATION POSITIONNE A L'EXTREMITE AVAL D'UN FOUR DE FUSION DU VERRE
(45) 03.08.05

---

(11) 1 393 593
(51) C 03 B 23/02 H 05 B 3/00
H 05 B 3/84
(21) + (22) 02735552.8 22.05.02
(73) >SAINT-GOBAIN GLASS FRANCE
"Les Miroirs" 18 avenue d'Alsace
FR-92400 Courbevoie(FR);
(54) VITRE CHAUFFANTE
(30) 01.06.01 DE 10126869
(45) 10.08.05

---

(11) 1 470 086
(51) C 03 B 33/00
(21) + (22) 03706221.3 14.01.03
(73) >REICHEL FRANK
Sonnenallee 164
DE-12059 Berlin(DE);
(54) VORRICHTUNG ZUM SCHNEIDEN VON AUS UBERWIEGEN MINERALISCHEN STOFFEN BESTAHANDEN ABENEN, FLACHIGEN WERKSTOFFEN, ISBESONDERE GLAS WIE VERBUNDISCHERHEITGLAS
(30) 15.01.02 DE 10201253
(45) 10.08.05

---

(11) 1 480 915
(51) C 03 B 5/20 C 03 B 5/26

C 03 B 5/42 C 03 B 5/425
C 03 B 5/44
(21) + (22) 03706582.8 27.02.03
(73) SCHOTT A.G.
Hattenbergstrasse 10
55122 Mainz(DE);
(54) PAROI DE DELIMITATION D'UNE INSTALLATION DE FONTE DE VERRE REFROIDIE ET SOUMISE A L'ACTION DU VERRE FONDU-TRADUCTION-MIT EINER GLASSCHMELZE BEAUFSCHLAGTE, GEKÜHLTE BEGRENZUNGSWAND EINER GLASSCHMELZANLAGE
(30) 27.02.02 DE 10208535
(45) 31.08.05

---

(11) 1 480 916
(51) C 03 B 23/20 B 65 D 39/00
B 65 D 1/02
(21) + (22) 03704597.8 12.02.03
(73) GANTENBRINK, RUDOLF
Flemingstrasse 44
81925 München(DE);
(54) BOUTEILLE, SON PROCEDE DE FABRICATION, PROCEDE DE REMPLISSAGE D'UNE BOUTEILLE, ET PROCEDE D'OUVERTURE D'UNE BOUTEILLE-TRADUCTION-FLASCHE, VERFAHREN ZU DEREN HERSTELLUNG, VERFAHREN ZUM ABFüLLEN IN EINE FLASCHE UND VERFAHREN ZUM öffnen EINER FLASCHE
(30) 07.03.02 DE 10209990
(45) 17.08.05

---

(11) 1 494 979
(51) C 03 B 5/237 C 04 B 35/03
(21) + (22) 03709751.6 06.03.03
(73) >REFRACTORY INTELLECTUAL PROPERTY G.M.B.H. & CO. K.G.
Wienerbergstrasse 11
1100 Wien(AT);
(54) UTILISATION D'UNE PIERRE DE ZIRCONE DE MAGNESIE-TRADUCTION-VERWENDUNG EINES MAGNESIAZIRKONIASTEINS
(30) 17.04.02 DE 10216879
(45) 03.08.05

---

(11) 0 844 984
(51) C 03 C 3/097 C 03 C 4/00
(21) + (22) 97928346.2 13.06.97
(73) >SAINT-GOBAIN EMBALLAGE
Les Miroirs 18 Avenue d'Alsace
FR-92400 Courbevoie(FR);
(54) COMPOSITIONS DE VERRES OPALINS
(30) 14.06.96 FR 9607431
(45) 03.08.05

---

(11) 1 138 639
(51) C 03 C 23/00 C 03 C 15/00
H 01 J 9/24 C 03 C 3/076
C 03 C 3/091 C 03 B 17/04
C 03 B 17/06
(21) + (22) 00126818.4 07.12.00
(73) SCHOTT A.G.
Hattenbergstrasse 10
55122 Mainz(DE);
(54) Procédé de travail à chaud pour la fabrication d' un corps en verre et son application-TRADUCTION-Heissformgebungsverfahren zur Herstellung eines Glaskörpers sowie dessen Verwendung
(30) 31.03.00 DE 10016108
(45) 17.08.05

---

(11) 1 196 150
(51) C 03 C 4/00 A 61 L 27/10
A 61 K 9/70 A 61 L 17/00
A 61 L 27/30 A 61 L 27/54
A 61 L 15/42 A 61 L 15/44
(21) + (22) 00939832.2 14.06.00
(73) >IMPERIAL COLLEGE INNOVATIONS
47 Prince's Gate
London SW7 2QA(GB);
(54) COMPOSITIONS DE VERRE BIOACTIF CONTENANT DE L'ARGENT ET OBTENU PAR UNE TECHNIQUE SOL-GEL
(30) 14.06.99 US 139014 P
(45) 24.08.05

---

(11) 1 392 613
(51) C 03 C 17/00 C 03 C 17/42
(21) + (22) 02738273.8 17.05.02
(73) >ESSILOR INTERNATIONAL CIE GENERALE D'OPTIQUE
147 rue de Paris
FR-94227 Charenton cédex(FR);
(54) PROCEDE DE PREPARATION D'UN VERRE APTE AU DEBORDAGE, VERRE AINSI OBTENU ET PROCEDE DE DEBORDAGE D'UN TEL VERRE
(30) 17.05.01 FR 0106534
(45) 10.08.05

---

(11) 1 425 251
(51) C 03 C 25/50 C 08 J 5/08
(21) + (22) 02764972.2 10.07.02

(73) SOVOUTRI SOC. VOULTAINE DE TRANSFORMES INDUSTRIELS Badinières
38300 Bourgoin Jallieu(FR);
(54) PROCEDE DE FABRICATION D'UN ELEMENT DE RENFORT LONGITUDINAL A BASE DE FIBRE DE VERRE, FIBRE AINSI OBTENUE, ET ARTICLE INCORPORANT UNE TELLE FIBRE
(30) 11.09.01 FR 0111735
(45) 24.08.05

---

(11) 1 435 534
(51) C 03 C 25/10 G 02 B 1/04
G 02 B 6/16
(21) + (22) 03293179.2 16.12.03
(73) ALCATEL
54 rue La Boétie
75008 Paris(FR);
(54) Fibre optique à au moins un réseau de bragg obtenue par inscription directe à travers le revêtement recouvrant la gaine
(30) 03.01.03 FR 0300027
(45) 17.08.05

---

(11) 1 493 556
(51) C 03 C 27/06 B 32 B 17/06
E 06 B 5/16 E 06 B 3/66
(21) + (22) 03015013.0 02.07.03
(73) >SCHEUTEN GLASGROEP
Groethofstraat 21
NL-5900 AA Venlo(NL);
(54) Procédé pour la facrication d'un vitrage pare-feu-TRADUCTION-Verfahren zur Herstellung einer Brandschutzverglasung
(45) 24.08.05

---

(11) 0 967 835
(51) C 04 B 41/87 C 04 B 35/628
C 04 B 35/195 H 05 B 3/14
(21) + (22) 99401558.4 23.06.99
(73) ITECH SYSTEM
Zone Industrielle du Stade
41150 Onzain(FR);
(54) Procédé pour améliorer les performances radiatives d'un émetteur de rayonnement infrarouge et procédé de fabrication d'un tel émetteur
(30) 24.06.98 FR 9808010
(45) 24.08.05

---

(11) 1 025 903
(51) C 04 B 38/00 C 04 B 35/195
B 01 J 21/14
(21) + (22) 00300806.7 02.02.00
(73) >NGK INSULATORS LTD
2-56 Suda-cho Mizuho-ku
Nagoya-City Aichi Prefecture 467-8530(JP);
(54) Procédé de production d'une structure céramique en nid d'abeille à base de cordiérite
(30) 03.02.99 JP 2649999
(45) 17.08.05

---

(11) 1 063 207
(51) C 04 B 28/14 C 04 B 28/16
C 04 B 18/04 A 62 D 3/00
(21) + (22) 00401780.2 22.06.00
(73) INERTEC
132 rue des Trois Fontanot Immeuble Odyssée Défense
92000 Nanterre(FR);
(54) Liant pour la stabilisation des déchets arséniés
(30) 25.06.99 FR 9908140
(45) 24.08.05

---

(11) 1 144 334
(51) C 04 B 35/195 C 04 B 35/18
C 04 B 35/20
(21) + (22) 99965944.4 30.11.99
(73) >CORNING INC.
One Riverfront Plaza
Corning New York 14831(US);
(54) FABRICATION DE STRUCTURES EN CORDIERITE A COEFFICIENT DE DILATATION THERMIQUE EXTREMEMENT FAIBLE
(30) 07.12.98 US 111192 P
(45) 31.08.05

---

(11) 1 170 770
(51) C 04 B 37/02 H 01 J 5/36
H 01 J 61/36
(21) + (22) 01305478.8 25.06.01
(73) >NGK INSULATORS LTD
2-56 Suda-cho Mizuho-ku Nagoya-City
Aichi Prefecture 467-8530(JP);
(54) Assemblage de pièces solidarisées et application aux lampes à décharge à haute pression
(30) 03.07.00 JP 2000200536 27.02.01 JP 2001051413
01.05.01 JP 2001134489
(45) 24.08.05

(11) 1 263 689
(51) C 04 B 24/20
(21) + (22) 01923669.4 15.03.01
(73) >HEIDER HUBERT
Pfeifergorigasse 1
DE-84028 Landshut(DE);
(54) COMPOSITION MINERALE D'UN MATERIAU DE CONSTRUCTION ET SON UTILISATION-TRADUCTION-MINERALISCHE BAUSTOFFZUSAMMENSETZUNG UND IHRE VERWENDUNG
(30) 15.03.00 DE 10012563
(45) 24.08.05

---

(11) 1 263 826
(51) C 04 B 41/48 C 08 G 18/08
C 08 G 18/66 C 08 G 18/44
C 09 D 175/04
(21) + (22) 01927668.2 14.02.01
(73) >CONSTRUCTION RESEARCH & TECHNOLOGY G.M.B.H.
Dr. Albert-Frank-Strasse 31
DE-83308 Trostberg(DE);
(54) GEBRUIK VAN WATERIGE POLYURETHAAN DISPERSIES IN FORMULERINGEN VOOR SCHEUROVERBRUGGENDE COATIINGSYSTEMEN-TRADUCTION-VERWENDUNG VON WÄSSRIGEN POLYURETHAN-DISPERSIONEN IN FORMULIERUNGEN FÜR RISSÜBERBRÜCKENDE BESCHICHTUNGSSYSTEME
(30) 15.02.00 DE 10006539
(45) 24.08.05

---

(11) 1 273 344
(51) C 04 B 41/81 B 01 J 37/02
B 01 J 35/04
(21) + (22) 01115981.1 30.06.01
(73) >UMICORE A.G. & CO. K.G.
Rodenbacher Chaussee 4
DE-63457 Hanau-Wolfgang(DE);
(54) Procédé de revêtement d'un support-TRADUCTION-Verfahren zum Beschichten eines Tragkörpers
(45) 31.08.05

---

(11) 1 329 434
(51) C 04 B 20/00 C 04 B 28/18
(21) + (22) 02090412.4 26.04.99
(73) LELAS, TIHOMIR
Vareska 23/1
10040 Zagreb(HR);
(54) Utilisation des matériaux micronisés comme agrégat pour briques-TRADUCTION-Verwendung von mikronisierten Materialien als Ziegelzuschlagstoff
(45) 31.08.05

---

(11) 1 357 096
(51) C 04 B 35/52 F 27 D 11/04
(21) + (22) 03008441.2 11.04.03
(73) SGL CARBON GMBH & CO.
Ramsauerstrasse 64
4823 Steeg/Hallstätter See(AT);
(54) Procédé et appareil pour la graphitisation de corps en carbone-TRADUCTION-Verfahren und Anlage zum Graphitieren von Kohlenstoffkörpern
(30) 16.04.02 AT 5832002
(45) 24.08.05

---

(11) 1 433 768
(51) C 04 B 40/00 C 04 B 38/02
C 04 B 28/02
(21) + (22) 02028433.7 18.12.02
(73) >HYDROMENT G.M.B.H.
Westendstrasse 2a
DE-86807 Buchloe(DE);
(54) Additif formant des pores pour béton-TRADUCTION-Porenbildendes Betonzusatzmittel
(45) 31.08.05

---

(11) 1 448 493
(51) C 04 B 7/44 C 04 B 7/26
(21) + (22) 02783839.0 28.11.02
(73) >ASCEM B.V.
Holleweg 19
NL-6191 RA Beek(NL);
(54) WERKWIJZE VOOR HET BEREIDEN VAN EE SLAK MET HYDRAULISCH BINDENDE EIGENSCHAPPEN
(30) 29.11.01 NL 1019453
(45) 03.08.05

---

(11) 1 494 979
(51) C 04 B 35/03 C 03 B 5/237
(21) + (22) 03709751.6 06.03.03
(73) >REFRACTORY INTELLECTUAL PROPERTY G.M.B.H. & CO. K.G.
Wienerbergstrasse 11
1100 Wien(AT);
(54) UTILISATION D'UNE PIERRE DE ZIRCONE DE MAGNESIE-TRADUCTION-VERWENDUNG EINES MAGNESIAZIRKONIASTEINS
(30) 17.04.02 DE 10216879
(45) 03.08.05

---

(11) 1 019 075
(51) C 07 B 61/00 C 07 K 2/00
C 07 K 4/00 A 61 K 38/00
A 61 K 39/00 A 61 K 39/44
A 61 K 39/395 A 61 K 51/00
G 01 N 33/53 G 01 N 33/543
G 01 N 33/566 C 07 C 215/60
(21) + (22) 99931748.0 07.06.99
(73) >THERAVANCE INC.
901 Gateway Boulevard
South San Francisco CA 94080(US);
(54) AGONISTES DU RECEPTEUR BETA 2-ADRENERGIQUE
(30) 08.06.98 US 88466 P 15.07.98 US 92938 P
(45) 24.08.05

---

(11) 1 073 634
(51) C 07 B 43/06 C 07 B 35/02
C 07 D 207/12 A 61 K 31/40
(21) + (22) 99923421.4 16.04.99
(73) >MERCK PATENT G.M.B.H.
Frankfurter Strasse 250
DE-64293 Darmstadt( );
(54) WERKWIJZE VOOR DE BEREIDING VAN ENATIOMEERZUIVER N-METHYL-N-((1S)-1-FENYL-2-((3SS)-3-HYDROXYPYRROLIDIN E-1-YL)ETHYL)-2,2-DIFENYLACEETAMIDE-TRADUCTION-VERFAH REN ZUR HERSTELLUNG VON ENANTIOMERENREINEM N-METHYL- N- (1S)- 1-PHENYL- 2-((3S)-3- HYDROXYPYRROLIDIN- 1-YL)ETHYL]- 2,2- DIPHENYLACETAMID
(30) 20.04.98 DE 19817393 20.06.98 DE 19827633
(45) 31.08.05

---

(11) 1 202 945
(51) C 07 B 59/00 C 07 D 209/48
C 07 C 211/03 G 01 N 33/58
(21) + (22) 00936775.6 22.05.00
(73) >UNIVERSITE CATHOLIQUE DE LOUVAIN
1 Place de l'Université
BE-1348 Louvain la Neuve(BE);
(54) WERKWIJZEN VOOR DE BEREIDING VAN GEPERFLUOREERDE (18F)-RADIOGELABELDE NITRO-IMIDAZOOL-DERIVATEN VOOR DE DETECTIE VAN CELLULAIRE HYPOXIE
(30) 11.08.99 EP 99870172
(45) 17.08.05

---

(11) 1 432 666
(51) C 07 B 47/00 C 08 F 210/00
C 07 C 11/02
(21) + (22) 02774675.9 01.10.02
(73) >OXENO OLEFINCHEMIE G.M.B.H.
Paul-Baumann-Strasse 1
DE-45772 Marl(DE);
(54) PROCEDE POUR LA PRODUCTION DE 1-OLEFINES A L'AIDE DE COMPOSES CARBENE DE PALLADIUM-TRADUCTION-VERFAHREN ZUR HERSTELLUNG VON 1-OLEFINEN MIT PALLADIUMCARBENVERBINDUNGEN
(30) 06.10.01 DE 10149348
(45) 03.08.05

---

(11) 1 499 625
(51) C 07 B 53/00 C 07 F 17/02
(21) + (22) 03747412.9 17.04.03
(73) DEGUSSA A.G.
40474 Düsseldorf(DE);
(54) LIGANDS DE FERROCENYLE ET PROCEDE DE PRODUCTION ASSOCIE-TRADUCTION-FERROCENYLLIGANDEN UND EIN VERFAHREN ZUR HERSTELLUNG SOLCHER LIGANDEN
(30) 30.04.02 DE 10219490
(45) 03.08.05

---

(11) 0 349 224
(51) C 07 C 211/13 C 07 C 211/15
C 07 C 211/27 C 07 D 239/04
A 01 N 33/04 A 01 N 43/54
A 61 K 31/132 A 61 P 31/04
A 61 P 33/06 A 61 P 31/12
A 61 K 31/13 A 61 K 31/135
A 61 K 31/505
(21) + (22) 89306425.3 23.06.89
(73) THE >UNIVERSITY OF FLORIDA
223 Grinter Hall
Gainesville Florida 32611(US);
(54) Dérivés de spermine ayant une activité antinéoplastique, antivirale ou antirétrovirale
(30) 23.06.88 US 210520
(45) 17.08.05

---

(11) 0 839 798
(51) C 07 C 215/18 C 07 C 271/20
C 07 C 237/10 C 07 D 303/40
C 07 D 303/46
(21) + (22) 97119700.9 17.05.90
(73) >ABBOTT LABORATORIES
One Abbott Park Road

Abbott Park Illinois 60064-3500(US);
(54) Produits intermédiaires pour la préparation d'inhibiteurs de proteases retrovirales non-peptidiques
(30) 23.05.89 US 355945 08.09.89 US 405604
22.12.89 US 456124 09.05.90 US 518730
(45) 17.08.05

---

(11) 0 919 541
(51) C 07 C 233/22 C 07 C 233/05
C 07 C 233/60 C 07 C 233/58
C 07 C 233/31 A 61 K 31/16
C 07 C 309/65 C 07 D 307/12
C 07 D 333/16
(21) + (22) 98402963.7 27.11.98
(73) LES LABORATOIRES SERVIER
22 rue Garnier
92200 Neuilly sur Seine(FR);
(54) Nouveaux composés naphtaléniques, leur procédé de préparation et les compositions pharmaceutiques qui les contiennent
(30) 28.11.97 FR 9714975
(45) 10.08.05

---

(11) 0 957 082
(51) C 07 C 231/02 C 07 C 233/18
(21) + (22) 99108315.5 28.04.99
(73) >DEGUSSA A.G.
Bennigsenplatz 1
DE-40474 Düsseldorf(DE);
(54) Procédé pour la préparation continue d'hydroxyalcoylamides-TRADUCTION-Verfahren zur kontinuierlichen Herstellung von Hydroxyalkylamiden
(30) 15.05.98 DE 19821883
(45) 10.08.05

---

(11) 0 981 558
(51) C 07 C 255/65 C 07 C 245/08
C 08 F 246/00 C 09 K 19/38
(21) + (22) 98922796.2 04.05.98
(73) >BAYER MATERIALSCIENCE A.G.
DE-51368 Leverkusen(DE);
(54) HOMOPOLYMERES A BIREFRINGENCE PHOTOINDUCTIBLE ELEVEE-TRADUCTION-HOMOPOLYMERE MIT HOHER PHOTOINDUZIERBARER DOPPELBRECHUNG
(30) 15.05.97 DE 19720288
(45) 17.08.05

---

(11) 0 989 973
(51) C 07 C 233/33 C 07 C 49/84
A 61 K 31/44 A 61 K 31/40
A 61 K 31/12 C 07 D 213/50
C 07 D 209/12
(21) + (22) 98936334.6 12.06.98
(73) >INDENA S.P.A.
Viale Ortles 12
IT-20139 Milano(IT);
(54) CHALCONES POSSEDANT UNE ACTIVITE ANTIPROLIFERANTE
(30) 19.06.97 GB 9712966
(45) 31.08.05

---

(11) 1 002 546
(51) C 07 C 69/675 C 07 C 69/732
A 23 L 1/035 A 61 K 7/48
A 61 K 47/14 A 61 K 47/18
C 08 G 65/332
(21) + (22) 99121809.0 04.11.99
(73) BASF A.G.
67056 Ludwigshafen(DE);
(54) Utilisation d'esters d'acide 12-hydroxystéarique comme solubilisateurs-TRADUCTION-Verwendung von Estern der 12-Hydroxystearinsäure als Solubilisatoren
(30) 10.11.98 DE 19851777
(45) 24.08.05

---

(11) 1 019 075
(51) C 07 C 215/60 C 07 B 61/00
C 07 K 2/00 C 07 K 4/00
A 61 K 38/00 A 61 K 39/00
A 61 K 39/44 A 61 K 39/395
A 61 K 51/00 G 01 N 33/53
G 01 N 33/543 G 01 N 33/566
(21) + (22) 99931748.0 07.06.99
(73) >THERAVANCE INC.
901 Gateway Boulevard
South San Francisco CA 94080(US);
(54) AGONISTES DU RECEPTEUR BETA 2-ADRENERGIQUE
(30) 08.06.98 US 88466 P 15.07.98 US 92938 P
(45) 24.08.05

---

(11) 1 059 279
(51) C 07 C 41/28 C 07 C 43/04
C 07 C 43/10 C 07 C 43/11
C 07 C 43/15 C 08 F 8/04
C 08 F 16/18 C 08 F 299/02
C 10 M 107/24 C 07 C 43/315
(21) + (22) 99106903.0 25.05.93
(73) >IDEMITSU KOSAN CO. LTD
1-1 Marunouchi 3-chome Chiyoda-ku
Tokyo 100-8321(JP);
(54) Composé d'éther polyvinylique et procédé de préparation
(30) 04.06.92 JP 14392292 07.09.92 JP 23784292
(45) 17.08.05

---

(11) 1 068 306
(51) C 07 C 229/12 C 12 N 15/00
A 61 K 48/00
(21) + (22) 99914333.2 02.04.99
(73) THE >REGENTS OF THE UNIVERSITY OF CALIFORNIA
1111 Franklin Street 12th Floor
Oakland CA 94612-3550(US);
(54) DERIVES DE LIPIDES DE PENTAERYTHRITOL
(30) 03.04.98 US 55021
(45) 10.08.05

---

(11) 1 070 048
(51) C 07 C 255/33 C 07 C 217/56
C 07 C 217/32 C 07 C 255/55
C 07 C 217/90 C 07 C 311/06
C 07 D 209/48 A 61 K 31/195
A 61 K 31/275 A 61 K 31/40
A 61 K 31/135 A 61 K 31/215
(21) + (22) 99916516.0 08.04.99
(73) >SMITHKLINE BEECHAM CORP.
One Franklin Plaza P.O. Box 7929
Philadelphia Pennsylvania 19101 (US);
>NPS PHARMACEUTICALS INC.
420 Chipeta Way Salt Lake City
Utah 84108(US)
(54) COMPOSES CALCILYTIQUES
(30) 08.04.98 US 81093 P
(45) 31.08.05

---

(11) 1 087 943
(51) C 07 C 215/30 C 07 C 217/16
C 07 C 255/59 A 61 K 31/19
A 61 K 31/24 A 61 K 31/34
A 61 K 31/44 A 61 K 31/41
C 07 D 213/80 C 07 D 213/79
C 07 D 257/04 C 07 D 307/79
(21) + (22) 99927923.5 09.06.99
(73) >GLAXO GROUP LTD
Glaxo Wellcome House Berkeley Avenue
Greenford Middlesex UB6 ONN(GB);
(54) DERIVES DE BIARYLE THERAPEUTIQUES
(30) 13.06.98 GB 9812709
(45) 17.08.05

---

(11) 1 087 948
(51) C 07 C 279/26 C 07 D 251/18
C 07 D 407/12 C 07 D 413/12
C 07 D 417/12 C 07 D 403/12
A 01 N 43/68
(21) + (22) 99927843.5 02.06.99
(73) BAYER CROPSCIENCE G.M.B.H.
Brüningstrasse 50
65929 Frankfurt/Main(DE);
(54) 2,4-DIAMINO-1,3,5-TRIAZINES, LEUR PROCEDE DE PRODUCTION ET LEUR UTILISATION COMME HERBICIDES ET REGULATEURS DE LA CROISSANCE VEGETALE-TRADUCTION-2,4-DIAMINO-1,3,5-TRIAZINE, VERFAHREN ZUR HERSTELLUNG UND VERWENDUNG ALS HERBIZIDE UND PFLANZENWACHSTUMSREGULATOREN
(30) 16.06.98 DE 19826670
(45) 03.08.05

---

(11) 1 095 020
(51) C 07 C 233/44 C 07 C 271/22
C 07 D 213/73 C 07 D 405/12
A 61 K 31/44 A 61 K 31/495
C 07 D 401/04
(21) + (22) 99929395.4 05.07.99
(73) SOC. DE CONSEILS DE RECHERCHES ET D'APPLICATIONS SCIENTIFIQUES >SCRAS
51/53 rue du Docteur Blanche
FR-75016 Paris(FR);
(54) DERIVES DE 2-AMINOPYRIDINES, LEUR UTILISATION EN TANT QUE MEDICAMENTS ET COMPOSITIONS PHARMACEUTIQUES LES CONTENANT
(30) 08.07.98 FR 9808732 02.04.99 FR 9904133
(45) 31.08.05

---

(11) 1 131 155
(51) C 07 C 29/141 B 01 J 23/883
(21) + (22) 99971350.6 26.10.99
(73) >SHELL INTERNATIONALE RESEARCH MAATSCHAPPIJ B.V.
Carel van Bylandtlaan 30
NL-2596 HR Den Haag(NL);
(54) CATALYSEUR ET PROCEDE DE PREPARATION DE 1,3-PROPANEDIOL
(30) 29.10.98 US 182380
(45) 17.08.05

(11) 1 133 460
(51) C 07 C 7/20
(21) + (22) 99957297.7 11.11.99
(73) >ONDEO NALCO ENERGY SERVICES L.P.
7701 Highway 90-A
Sugarland Texas 77478(US);
(54) COMPOSITIONS STABILISEES COMPORTANT DES OLEFINES
(30) 23.11.98 US 200368
(45) 10.08.05

---

(11) 1 140 841
(51) C 07 C 235/78 C 07 D 211/88
(21) + (22) 99973409.8 01.12.99
(73) SANOFI-AVENTIS
174 Avenue de France
75013 Paris(FR);
(54) DERIVES DE 3-PHENYL-2, 6-DIOXOPIPERIDIN-3-YL PROPIONAMIDE ET LEUR PROCEDE DE PREPARATION
(30) 18.12.98 FR 9816088
(45) 17.08.05

---

(11) 1 163 196
(51) C 07 C 2/10 C 07 C 11/02
C 07 C 29/16 C 07 C 31/125
C 07 C 41/03 C 07 C 43/13
C 07 F 9/11 C 07 F 9/09
(21) + (22) 00916975.6 17.03.00
(73) >BASF A.G.
DE-67056 Ludwigshafen(DE);
(54) PROCEDE PERMETTANT DE PRODUIRE DES ALCOOLS TENSIOACTIFS ET DES ETHERS DESDITS ALCOOLS, PRODUITS AINSI FABRIQUES ET LEUR UTILISATION-TRADUCTION-VERFAHREN ZUR HERSTELLUNG VON TENSIDALKOHOLEN UND TENSIDALKOHOLETHERN, DIE HERGESTELLTEN PRODUKTE UND IHRE VERWENDUNG
(30) 19.03.99 DE 19912418
(45) 03.08.05

---

(11) 1 163 204
(51) C 07 C 69/736 C 07 C 59/68
A 61 K 31/232
(21) + (22) 00916308.0 14.03.00
(73) THE >BRIGHAM AND WOMEN'S HOSPITAL INC.
75 Francis Street
Boston MA 02115(US);
(54) COMPOSES A BASE DE LIPOXINE ET LEUR UTILISATION
(30) 18.03.99 US 125209 P
(45) 31.08.05

---

(11) 1 163 212
(51) C 07 C 237/42 C 07 D 213/82
C 07 C 255/57 A 61 K 31/44
A 61 K 31/496 A 61 P 29/00
(21) + (22) 00909500.1 13.03.00
(73) >ASTRAZENECA A.B.
151 85 Södertälje(SE);
(54) DERIVES AMIDES
(30) 17.03.99 GB 9906277 03.02.00 GB 0002472
(45) 31.08.05

---

(11) 1 187 803
(51) C 07 C 203/04 A 61 K 31/21
(21) + (22) 00949202.6 21.06.00
(73) S.A. >NICOX
2455 Routes des Dolines Espace Gaia II - Bâtiment I
FR-06906 Sophia Antipolis( );
(54) ESTERS NITRIQUES AMORPHES ET LEURS COMPOSITIONS PHARMACEUTIQUES
(30) 24.06.99 IT MI991402
(45) 24.08.05

---

(11) 1 187 886
(51) C 07 C 233/18 C 07 C 69/34
C 09 D 11/00
(21) + (22) 00951060.3 19.06.00
(73) ARIZONA >CHEMICAL CY
4600 Touchton Road Suite 600
Jacksonville FL 32246-8225(US);
(54) COMPOSITIONS POUR IMPRESSION A JET D'ENCRE CONTENANT UN OLIGO (ESTER/AMIDE) A BASE D'ACIDE DIMERE A TERMINAISON ESTER
(30) 24.06.99 US 338991
(45) 24.08.05

---

(11) 1 201 642
(51) C 07 C 209/26 C 07 C 211/29
(21) + (22) 01124375.5 24.10.01
(73) >BASF A.G.
Carl-Bosch-Strasse 38
DE-67056 Ludwigshafen(DE);
(54) Procédé de préparation d'amines par amination réductive-TRADUCTION-Verfahren zur Herstellung von Aminen durch reduktive Aminierung
(30) 27.10.00 DE 10053380
(45) 10.08.05

---

(11) 1 202 945
(51) C 07 C 211/03 G 01 N 33/58
C 07 B 59/00 C 07 D 209/48
(21) + (22) 00936775.6 22.05.00
(73) >UNIVERSITE CATHOLIQUE DE LOUVAIN
1 Place de l'Université
BE-1348 Louvain la Neuve(BE);
(54) WERKWIJZEN VOOR DE BEREIDING VAN GEPERFLUOREERDE (18F)-RADIOGELABELDE NITRO-IMIDAZOOL-DERIVATEN VOOR DE DETECTIE VAN CELLULAIRE HYPOXIE
(30) 11.08.99 EP 99870172
(45) 17.08.05

---

(11) 1 204 628
(51) C 07 C 51/573 C 07 C 63/16
B 01 D 3/14
(21) + (22) 00958412.9 10.08.00
(73) >BASF A.G.
DE-67056 Ludwigshafen(DE);
(54) PROCEDE POUR PRODUIRE DE L'ANHYDRIDE PHTALIQUE CONFORME AUX SPECIFICATIONS-TRADUCTION-VERFAHREN ZUR HERSTELLUNG VON SPEZIFIKATIONSGERECHTEM PHTHALSÄUREANHYDRID
(30) 20.08.99 DE 19939629
(45) 17.08.05

---

(11) 1 218 341
(51) C 07 C 311/15 C 07 C 317/14
C 07 D 295/02 C 07 D 211/14
A 61 K 31/10 A 61 K 31/435
(21) + (22) 00953172.4 17.08.00
(73) >AVENTIS PHARMA DEUTSCHLAND G.M.B.H.
Brüningstrasse 50
DE-65929 Frankfurt am Main(DE);
(54) DERIVES DE SULFONYLCARBOXAMIDE, LEUR PROCEDE DE PRODUCTION ET LEUR UTILISATION COMME MEDICAMENTS-TRADUCTION-SULFONYLCARBOXAMIDDERIVATE, VERFAHREN ZU IHRER HERSTELLUNG UND IHRE VERWENDUNG ALS ARZNEIMITTEL
(30) 01.09.99 DE 19941540 06.06.00 DE 10027611
(45) 24.08.05

---

(11) 1 222 960
(51) C 07 C 39/16 B 01 J 31/10
(21) + (22) 01310447.6 14.12.01
(73) >ROHM AND HAAS CY
100 Independence Mall West
Philadelphia Pennsylvania 19106-2399(US);
(54) Procédé de production de bisphénol-A avec un catalyseur à base d'un copolymère de styrène et de divinylbenzène
(30) 29.12.00 US 259430 P
(45) 17.08.05

---

(11) 1 227 885
(51) C 07 C 1/04 C 10 G 2/00
B 01 J 38/50 B 01 J 38/66
B 01 J 37/06 B 01 J 29/90
(21) + (22) 00968841.7 06.10.00
(73) >EXXONMOBIL RESEARCH AND ENGINEERING CY
1545 Route 22 East Clinton Township
Annandale New Jersey 08801(US);
(54) WERKWIJZE VOOR DE BEREIDING OF HERACTIVERING VAN KOOLMONOXIDE-HYDROGENERINGSKATALYSATOR
(30) 08.10.99 US 415084
(45) 17.08.05

---

(11) 1 228 028
(51) C 07 C 59/42 C 07 C 59/58
C 07 C 233/00 A 61 K 31/202
A 61 P 27/02 A 61 P 27/04
(21) + (22) 00972338.8 23.10.00
(73) >ALCON INC.
Bösch 69
CH-6331 Hünenberg(CH);
(54) SELS D'HYDROXYEICOSATETRAENOATE, COMPOSITIONS ET PROCEDES D'UTILISATION DE CES DERNIERES POUR TRAITER LES TROUBLES DE SECHERESSE OCCULAIRE.
(30) 09.11.99 US 164382 P 09.11.99 US 164384 P
09.11.99 US 164370 P
(45) 10.08.05

---

(11) 1 247 795
(51) C 07 C 67/58 C 07 C 69/54
(21) + (22) 02290719.0 21.03.02
(73) >ARKEMA
4-8 Cours Michelet
FR-92800 Puteaux(FR);
(54) Procédé de fabrication d'acrylates de 2-éthylhexyle
(30) 02.04.01 FR 0104442
(45) 10.08.05

---

(11) 1 263 700
(51) C 07 C 11/02 C 07 C 1/20
C 08 F 10/00
(21) + (22) 01925120.6 08.03.01
(73) >EXXONMOBIL CHEMICAL PATENTS INC.
5200 Bayway Drive
Baytown TX 77520-5200(US);
(54) WERKWIJZE VOOR HET REGELEN VAN DE OMZETTING VAN C4+ EN ZWAARDERE STROMEN IN LICHTERE PRODUCTEEN BIJ OXYGENAANTOMZETTINGSREACTIES
(30) 08.03.00 US 521175
(45) 10.08.05

---

(11) 1 280 757
(51) C 07 C 69/82 C 07 C 63/64
C 07 C 65/26 C 07 C 65/28
C 07 C 69/94 C 07 D 311/00
C 07 D 263/00 C 07 D 215/12
A 61 K 31/19 A 61 K 31/235
A 61 P 11/00
(21) + (22) 01947234.9 23.04.01
(73) F. >HOFFMANN-LA ROCHE A.G.
Grenzacherstrasse 124
CH-4070 Basel(CH);
(54) NOUVEAUX RETINOIDES SELECTIFS GAMMA
(30) 02.05.00 EP 00109346
(45) 17.08.05

---

(11) 1 281 701
(51) C 07 C 67/08 C 07 C 69/30
C 07 C 69/28 C 10 M 105/38
C 10 M 105/40 C 10 M 129/76
C 10 M 129/74 C 09 K 5/04
(21) + (22) 02025590.7 15.11.02
(73) >HATCO CORP.
1020 King George post Road Fords
New Jersey 08863(US);
(54) Huile de base lubrifiant à base d'esters synthétiques à viscosité élevée
(30) 12.07.02 US 194413
(45) 24.08.05

---

(11) 1 289 930
(51) C 07 C 227/04 C 25 B 3/04
(21) + (22) 01960298.6 12.06.01
(73) >NOVEON IP HOLDINGS CORP.
9911 Brecksville Road
Cleveland OH 44141-3247(US);
(54) PROCEDE DE PREPARATION D'ACIDE 5-AMINOSALICYLIQUE-TRADUCTION-VERFAHREN ZUR HERSTELLUNG VON 5-AMINOSALICYLSÄURE
(30) 15.06.00 DE 10029410
(45) 24.08.05

---

(11) 1 294 837
(51) C 07 C 29/16 C 07 C 303/24
C 07 F 9/09 C 11 D 1/72
C 11 D 1/14 C 11 D 1/29
C 11 D 1/34
(21) + (22) 01960307.5 13.06.01
(73) >BASF A.G.
DE-67056 Ludwigshafen(DE);
(54) TENSIOACTIFS A BASE D'ALCOOLS OXO-TRADUCTION-TENSIDE AUF DER BASIS VON OXOALKOHOLEN
(30) 16.06.00 DE 10029692 16.06.00 DE 10029693
(45) 24.08.05

---

(11) 1 310 172
(51) C 07 C 51/10 C 07 C 51/44
A 23 K 1/16
(21) + (22) 02024989.2 07.11.02
(73) >BASF A.G.
Carl-Bosch-Strasse 38
DE-67056 Ludwigshafen(DE);
(54) Procédé de préparation de mélanges de formate de métal et d'acide formique-TRADUCTION-Verfahren zur Herstellung von Metallformat-Ameisensäure-Mischungen
(30) 09.11.01 DE 10154757
(45) 31.08.05

---

(11) 1 317 413
(51) C 07 C 233/18 C 07 C 233/60
C 07 D 307/81 C 07 D 333/58
C 07 D 471/04 C 07 C 209/16
A 61 K 31/165 A 61 K 31/335
A 61 K 31/38 A 61 K 31/40
(21) + (22) 01955425.2 16.07.01
(73) LES LABORATOIRES SERVIER
1 rue Carle Hébert
92415 Courbevoie Cedex(FR);
(54) DERIVES BIPHENYLES SUBSTITUES, LEUR PROCEDE DE PREPARATION ET LES COMPOSITIONS PHARMACEUTIQUES QUI LES CONTIENNENT
(30) 15.09.00 FR 0011779
(45) 24.08.05

---

(11) 1 322 601
(51) C 07 C 303/28 C 07 C 309/66
C 07 C 41/16 C 07 C 43/225
B 01 J 31/02
(21) + (22) 01974423.4 02.10.01
(73) RHODIA CHIMIE
26 rue Alphonse Le Gallo
92512 Boulogne-Billancourt Cedex(FR);
(54) PROCEDE DE SULFONYLATION D'UN COMPOSE ORGANIQUE HYDROXYLE
(30) 03.10.00 FR 0012583
(45) 03.08.05

---

(11) 1 361 241
(51) C 07 C 37/88 C 07 C 39/16
C 08 G 64/24
(21) + (22) 03013010.8 02.03.01
(73) >IDEMITSU KOSAN CO. LTD
1-1 Marunouchi 3-chome Chiyoda-ku
Tokyo 100-8321(JP);
(54) Procédé de production d'un materiau resine polycarbonate brute et production de cette resine polycarbonate
(30) 10.03.00 JP 2000065872 27.07.00 JP 2000226962
05.12.00 JP 2000369725
(45) 24.08.05

---

(11) 1 382 383
(51) C 07 C 47/21 C 07 D 303/04
B 01 J 8/04 B 01 J 23/50
B 01 J 23/04 B 01 J 27/18
B 01 J 23/00
(21) + (22) 03015575.8 11.07.03
(73) >BASF A.G.
Carl-Bosch-Strasse 38
DE-67056 Ludwigshafen(DE);
(54) Garnissage ordonné de catalyseurs-TRADUCTION-Strukturierte Katalysator-Schüttung
(30) 15.07.02 DE 10231976
(45) 17.08.05

---

(11) 1 432 666
(51) C 07 C 11/02 C 07 B 47/00
C 08 F 210/00
(21) + (22) 02774675.9 01.10.02
(73) >OXENO OLEFINCHEMIE G.M.B.H.
Paul-Baumann-Strasse 1
DE-45772 Marl(DE);
(54) PROCEDE POUR LA PRODUCTION DE 1-OLEFINES A L'AIDE DE COMPOSES CARBENE DE PALLADIUM-TRADUCTION-VERFAHREN ZUR HERSTELLUNG VON 1-OLEFINEN MIT PALLADIUMCARBENVERBINDUNGEN
(30) 06.10.01 DE 10149348
(45) 03.08.05

---

(11) 1 441 851
(51) C 07 C 209/48 B 01 J 23/745
(21) + (22) 02779497.3 18.10.02
(73) >BASF A.G.
DE-67056 Ludwigshafen(DE);
(54) PROCEDE D'HYDROGENATION CATALYTIQUE DE NITRILES EN PRESENCE D'UNE MASSE CONTENANT DU FER-TRADUCTION-VERFAHREN ZUR KATALYTISCHEN HYDRIERUNG EINER NITRIL-GRUPPE UNTER VERWENDUNG EINER EISEN-ENTHALTENDEN MASSE
(30) 23.10.01 DE 10151559
(45) 31.08.05

---

(11) 1 442 006
(51) C 07 C 209/00
(21) + (22) 02802245.7 28.10.02
(73) >BOEHRINGER INGELHEIM CHEMICALS INC.
2820 North Normandy Drive P.O. Box 1658
Peterburg VA 23805(US);
(54) PREPARATION D'AMPHETAMINES A PARTIR DE PHENYLPROPANOLAMINES
(30) 29.10.01 US 20488
(45) 24.08.05

---

(11) 1 461 139
(51) C 07 C 273/12 C 07 D 251/60
B 01 D 53/73 B 01 D 53/78
B 01 D 53/54 B 01 J 10/00
B 01 J 3/04
(21) + (22) 02787376.9 14.11.02
(73) AGROLINZ MELAMINE INTERNATIONAL G.M.B.H. >AMI
St.-Peter-Str. 25
4021 Linz(AT);
(54) PROCEDE DE PURIFICATION DE GAZ DE DEGAGEMENT PRODUITS PAR UNE INSTALLATION DE FABRICATION DE MELAMINE-TRADUCTION-VERFAHREN ZUR REINIGUNG VON OFFGASEN EINER MELAMINANLAGE
(30) 16.11.01 AT 20011806 25.06.02 DE 10229101
(45) 31.08.05

---

(11) 1 504 149
(51) C 07 C 309/32 C 11 D 1/62
D 06 L 3/12 C 11 D 3/39
C 11 D 3/42
(21) + (22) 03717323.4 30.04.03
(73) BASF A.G.
67056 Ludwigshafen(DE);
(54) PROCEDE POUR AZURER DES MATERIAUX TEXTILES-TRADUCTION-VERFAHREN ZUM AUFHELLEN VON TEXTILEN MATERIALIEN
(30) 03.05.02 DE 10219993
(45) 24.08.05

---

(11) 0 349 224
(51) C 07 D 239/04 A 01 N 33/04
A 01 N 43/54 A 61 K 31/132
A 61 P 31/04 A 61 P 33/06
A 61 P 31/12 A 61 K 31/13
A 61 K 31/135 A 61 K 31/505
C 07 C 211/13 C 07 C 211/15
C 07 C 211/27
(21) + (22) 89306425.3 23.06.89
(73) THE >UNIVERSITY OF FLORIDA
223 Grinter Hall
Gainesville Florida 32611(US);
(54) Dérivés de spermine ayant une activité antinéoplastique, antivirale ou antirétrovirale
(30) 23.06.88 US 210520
(45) 17.08.05

---

(11) 0 643 062
(51) C 07 D 519/00 B 41 M 5/145
C 07 D 493/10 // // (C07D519/00 , 493:00, 49 3 :00),(C07 D4 9 3/10, 31 1 :0 0 , 307:00)
(21) + (22) 94810503.6 01.09.94
(73) CIBA SPECIALTY CHEMICALS HOLDING INC.
Klybeckstrasse 141
4057 Basel(CH);
(54) Bislactones-TRADUCTION-Bislactone
(30) 09.09.93 CH 270493
(45) 17.08.05

---

(11) 0 804 436
(51) C 07 D 473/00 A 61 K 31/52
(21) + (22) 96900631.1 19.01.96
(73) THE >WELLCOME FOUNDATION LTD
Glaxo Wellcome House Berkeley Avenue Greenford Middlesex UB6 0NN(GB);
(54) DERIVE DE GUANINE
(30) 20.01.95 GB 9501178
(45) 24.08.05

---

(11) 0 839 798
(51) C 07 D 303/40 C 07 D 303/46
C 07 C 215/18 C 07 C 271/20
C 07 C 237/10
(21) + (22) 97119700.9 17.05.90
(73) >ABBOTT LABORATORIES
One Abbott Park Road
Abbott Park Illinois 60064-3500(US);
(54) Produits intermédiaires pour la préparation d'inhibiteurs de proteases retrovirales non-peptidiques
(30) 23.05.89 US 355945 08.09.89 US 405604
22.12.89 US 456124 09.05.90 US 518730
(45) 17.08.05

---

(11) 0 848 710
(51) C 07 D 251/18 A 01 N 43/70
C 07 D 251/16 C 07 D 251/22
C 07 D 405/06
(21) + (22) 96927678.1 05.08.96
(73) BAYER CROPSCIENCE G.M.B.H.
Brüningstrasse 50
65929 Frankfurt/Main(DE);
(54) 2,4-DIAMINO-1,3,5-TRIAZINES, LEUR PROCEDE DE PRODUCTION ET LEUR UTILISATION COMME HERBICIDES ET REGULATEURS DE LA CROISSANCE DE VEGETAUX-TRADUCTION-2,4-DIAMINO-1,3,5-TRIAZINE, VERFAHREN ZU DEREN HERSTELLUNG UND DEREN VERWENDUNG ALS HERBIZIDE UND PFLANZENWACHSTUMSREGULATOREN
(30) 24.08.95 DE 19531084
(45) 10.08.05

---

(11) 0 888 301
(51) C 07 D 209/70 C 07 D 403/06
C 07 D 403/14 A 61 K 31/40
(21) + (22) 97908059.5 07.03.97
(73) THE >SCRIPPS RESEARCH INSTITUTE
10550 North Torrey Pines Road
La Jolla CA 92037(US);
(54) ANALOGUES MCBI DE CC-1065 ET DES DUOCARMYCINES
(30) 08.03.96 US 13024 P
(45) 10.08.05

---

(11) 0 889 046
(51) C 07 D 498/22 C 09 B 19/02
(21) + (22) 98111712.0 25.06.98
(73) >CLARIANT FINANCE (BVI) LTD
Citco Building Wickhams Cay P.O. Box 662
Road Town Tortola(VG);
(54) Triphénedioxazines et leur utilisation comme pigments-TRADUCTION-Triphendioxazine und ihre Verwendung als Pigmente
(30) 25.06.97 DE 19727079
(45) 31.08.05

---

(11) 0 919 541
(51) C 07 D 307/12 C 07 D 333/16
C 07 C 233/22 C 07 C 233/05
C 07 C 233/60 C 07 C 233/58
C 07 C 233/31 A 61 K 31/16
C 07 C 309/65
(21) + (22) 98402963.7 27.11.98
(73) LES LABORATOIRES SERVIER
22 rue Garnier
92200 Neuilly sur Seine(FR);
(54) Nouveaux composés naphtaléniques, leur procédé de préparation et les compositions pharmaceutiques qui les contiennent
(30) 28.11.97 FR 9714975
(45) 10.08.05

---

(11) 0 946 550
(51) C 07 D 471/04 C 07 D 409/12
C 07 D 213/69
(21) + (22) 97950663.1 24.11.97
(73) >AVENTIS PHARMACEUTICALS INC.
300 Somerset Corporate Blvd.
Bridgewater New Jersey 08807(US);
(54) PREPARATION DE [1S-[1a,2b,3b,4a(S*)]]-4-[7-[[1-(3-CHLORO-2-THIENYL)METHYL]PROPYL]AMINO]-3H-IMIDAZO[4,5-b]PYRIDIN-3-YL]-N-ETHYL-2,3-DIHYDROXYCYCLOPENTANECARBOXAMIDE
(30) 11.12.96 US 32764 P
(45) 03.08.05

---

(11) 0 989 973
(51) C 07 D 213/50 C 07 D 209/12
C 07 C 233/33 C 07 C 49/84
A 61 K 31/44 A 61 K 31/40
A 61 K 31/12
(21) + (22) 98936334.6 12.06.98
(73) >INDENA S.P.A.
Viale Ortles 12
IT-20139 Milano(IT);
(54) CHALCONES POSSEDANT UNE ACTIVITE ANTIPROLIFERANTE
(30) 19.06.97 GB 9712966
(45) 31.08.05

---

(11) 0 989 982
(51) C 07 D 401/12 C 07 D 239/62
C 07 D 403/12 A 61 K 31/515
(21) + (22) 98936361.9 18.06.98
(73) >ROCHE DIAGNOSTICS G.M.B.H.
Sandhofer Strasse 116
DE-68305 Mannheim(DE);
(54) DERIVES D'ACIDE BARBITURIQUE DOTES D'UNE ACTIVITE ANTIMETASTATIQUE ET ANITUMORALE
(30) 21.06.97 EP 97110200
(45) 17.08.05

---

(11) 0 991 638
(51) C 07 D 401/04 C 07 D 413/04
A 61 K 31/47 A 61 K 31/42
C 07 D 261/20 C 07 D 231/14
C 07 D 401/14 C 07 D 413/14
C 07 D 403/04
(21) + (22) 98930361.5 18.06.98
(73) >BRISTOL-MYERS SQUIBB PHARMA CY
Lawrenceville-Princeton Road P.O. Box 4000
Princeton New Jersey 08543-4000(US);
(54) NOUVEAUX IMITATEURS DE GUANIDINE UTILISES EN TANT QU'INHIBITEURS DU FACTEUR Xa
(30) 19.06.97 US 878884
(45) 17.08.05

---

(11) 1 003 497
(51) C 07 D 275/06 A 61 K 31/17
A 61 K 31/34 A 61 K 31/35
A 61 K 31/335 A 61 K 31/38
A 61 K 31/40 A 61 K 31/405
A 61 K 31/41 A 61 K 31/415
A 61 K 31/42
(21) + (22) 98944775.0 04.09.98
(73) >SMITHKLINE BEECHAM CORP.
One Franklin Plaza P.O. Box 7929
Philadelphia Pennsylvania 19101(US);
(54) ANTAGONISTES DU RECEPTEUR DE L'IL-8
(30) 05.09.97 US 57997 P
(45) 31.08.05

---

(11) 1 066 284
(51) C 07 D 455/04 A 01 N 43/42
(21) + (22) 98966711.8 21.12.98
(73) APPLIED RESEARCH SYSTEMS >ARS HOLDING N.V.
Pietermaai 15
Curacao(AN);
(54) DERIVES BENZO(C)QUINOLIZINE ET LEUR UTILISATION EN TANT QU'INHIBTEURS DE LA 5 alpha-REDUCTASE
(30) 23.12.97 EP 97122733
(45) 31.08.05

---

(11) 1 070 048
(51) C 07 D 209/48 A 61 K 31/195
A 61 K 31/275 A 61 K 31/40
A 61 K 31/135 A 61 K 31/215
C 07 C 255/33 C 07 C 217/56
C 07 C 217/32 C 07 C 255/55
C 07 C 217/90 C 07 C 311/06
(21) + (22) 99916516.0 08.04.99
(73) >SMITHKLINE BEECHAM CORP.
One Franklin Plaza P.O. Box 7929
Philadelphia Pennsylvania 19101 (US);
>NPS PHARMACEUTICALS INC.
420 Chipeta Way Salt Lake City
Utah 84108(US)
(54) COMPOSES CALCILYTIQUES
(30) 08.04.98 US 81093 P
(45) 31.08.05

---

(11) 1 071 671
(51) C 07 D 249/12 C 07 D 401/04 //
// (C07D401 / 04 , 249:00,
21 3 :00)
(21) + (22) 99915760.5 14.04.99
(73) BOEHRINGER INGELHEIM PHARMA G.M.B.H. & CO.KG
Binger Strasse 173
55218 Ingelheim am Rhein(DE);
(54) TRIAZOLONES A EFFET NEUROPROTECTEUR-TRADUCTION-TRIAZOLONE MIT NEUROPROTEKTIVER WIRKUNG
(30) 17.04.98 DE 19816882
(45) 03.08.05

---

(11) 1 073 634
(51) C 07 D 207/12 A 61 K 31/40
C 07 B 43/06 C 07 B 35/02
(21) + (22) 99923421.4 16.04.99
(73) >MERCK PATENT G.M.B.H.
Frankfurter Strasse 250
DE-64293 Darmstadt( );
(54) WERKWIJZE VOOR DE BEREIDING VAN ENATIOMEERZUIVER N-METHYL-N-((1S)-1-FENYL-2-((3SS)-3-HYDROXYPYRROLIDIN E-1-YL)ETHYL)-2,2-DIFENYLACEETAMIDE-TRADUCTION-VERFAH REN ZUR HERSTELLUNG VON ENANTIOMERENREINEM N-METHYL- N- (1S)- 1-PHENYL- 2-((3S)-3- HYDROXYPYRROLIDIN- 1-YL)ETHYL]- 2,2- DIPHENYLACETAMID
(30) 20.04.98 DE 19817393 20.06.98 DE 19827633
(45) 31.08.05

---

(11) 1 076 054
(51) C 07 D 201/16 C 07 D 223/10
C 07 D 201/04 C 07 D 223/06
(21) + (22) 99917076.4 21.04.99
(73) >SUMITOMO CHEMICAL CY LTD
27-1 Shinkawa 2-chome Chuo-ku
Tokyo 104-8260(JP);
(54) PROCEDE DE PRODUCTION DE ε-CAPROLACTAME
(30) 28.04.98 JP 11960298
(45) 03.08.05

---

(11) 1 076 086
(51) C 07 D 307/12 C 10 L 1/18
C 10 L 1/14
(21) + (22) 00402140.8 26.07.00
(73) INSTITUT FRANCAIS DU PETROLE
1 & 4 avenue du Bois Préau
92852 Rueil-Malmaison Cedex(FR);
(54) Utilisation de dérivés de tétrahydrofuranne comme compositions détergentes pour carburants de type essence.
(30) 12.08.99 FR 9910505
(45) 10.08.05

---

(11) 1 086 093
(51) C 07 D 401/04 A 61 K 31/47
C 07 D 401/14
(21) + (22) 99927911.0 08.06.99
(73) >GLAXOSMITHKLINE S.P.A.
Via Alessandro Fleming 2
IT-37135 Verona(IT);
(54) DERIVES DE TETRAHYDROQUINOLINE UTILES COMME ANTAGONISTES DE LA GLYCINE
(30) 10.06.98 GB 9812410 10.06.98 GB 9812408
(45) 10.08.05

---

(11) 1 087 943
(51) C 07 D 213/80 C 07 D 213/79
C 07 D 257/04 C 07 D 307/79
C 07 C 215/30 C 07 C 217/16
C 07 C 255/59 A 61 K 31/19
A 61 K 31/24 A 61 K 31/34
A 61 K 31/44 A 61 K 31/41
(21) + (22) 99927923.5 09.06.99
(73) >GLAXO GROUP LTD
Glaxo Wellcome House Berkeley Avenue
Greenford Middlesex UB6 ONN(GB);
(54) DERIVES DE BIARYLE THERAPEUTIQUES
(30) 13.06.98 GB 9812709
(45) 17.08.05

---

(11) 1 087 948
(51) C 07 D 251/18 C 07 D 407/12
C 07 D 413/12 C 07 D 417/12
C 07 D 403/12 A 01 N 43/68
C 07 C 279/26
(21) + (22) 99927843.5 02.06.99
(73) BAYER CROPSCIENCE G.M.B.H.
Brüningstrasse 50
65929 Frankfurt/Main(DE);
(54) 2,4-DIAMINO-1,3,5-TRIAZINES, LEUR PROCEDE DE PRODUCTION ET LEUR UTILISATION COMME HERBICIDES ET REGULATEURS DE LA CROISSANCE VEGETALE-TRADUCTION-2,4-DIAMINO-1,3,5-TRIAZINE, VERFAHREN ZUR HERSTELLUNG UND VERWENDUNG ALS HERBIZIDE UND PFLANZENWACHSTUMSREGULATOREN
(30) 16.06.98 DE 19826670
(45) 03.08.05

---

(11) 1 095 020
(51) C 07 D 213/73 C 07 D 405/12
A 61 K 31/44 A 61 K 31/495
C 07 D 401/04 C 07 C 233/44
C 07 C 271/22
(21) + (22) 99929395.4 05.07.99
(73) SOC. DE CONSEILS DE RECHERCHES ET D'APPLICATIONS SCIENTIFIQUES >SCRAS
51/53 rue du Docteur Blanche
FR-75016 Paris(FR);
(54) DERIVES DE 2-AMINOPYRIDINES, LEUR UTILISATION EN TANT QUE MEDICAMENTS ET COMPOSITIONS PHARMACEUTIQUES LES CONTENANT
(30) 08.07.98 FR 9808732 02.04.99 FR 9904133
(45) 31.08.05

---

(11) 1 098 891
(51) C 07 D 277/60 C 07 D 513/04
A 61 K 31/428 A 61 K 31/429
C 07 D 417/04 // // (C07D513
/ 04 , 335:00) , C 0 7D277:00
, (C 0 7D513/04 , 3 1 1:00), C
0 7D 2 77:00
(21) + (22) 99934568.9 03.07.99
(73) >AVENTIS PHARMA DEUTSCHLAND G.M.B.H.
Brüningstrasse 50
DE-65929 Frankfurt am Main(DE);
(54) POLYCYCLISCHE THIAZOLIDINE-2-YLIDEENAMINEN, WERKWIJZE VOOR DE BEREIDING DAARVAN EN DE TOEPASSING DAARVAN ALS GENEESMIDDELEN-TRADUCTION-POLYCYCLISCHE THIAZOLIDIN-2-YLIDEN AMINE, VERFAHREN ZU IHRER HERSTELLUNG UND IHRE VERWENDUNG ALS ARZNEIMITTEL
(30) 17.07.98 DE 19831878
(45) 10.08.05

---

(11) 1 099 694
(51) C 07 D 215/12
(21) + (22) 99931484.2 22.07.99
(73) >NISSAN CHEMICAL INDUSTRIES LTD
7-1 Kanda-Nishiki-cho 3-chome
Chiyoda-ku Tokyo 101-0054(JP);
(54) PROCEDE DE PREPARATION D'UN DERIVE DE QUINOLEINE ET PRODUIT INTERMEDIAIRE POUR CE PROCEDE
(30) 23.07.98 JP 20791198
(45) 17.08.05

---

(11) 1 109 782
(51) C 07 D 205/04
(21) + (22) 99968233.9 27.08.99
(73) >ASTRAZENECA A.B.
151 85 Södertälje(SE);
(54) PROCEDE DE PRODUCTION D'ACIDES AZETIDINE-2-CARBOXYLIQUES N-PROTEGES
(30) 01.09.98 SE 9802939
(45) 10.08.05

---

(11) 1 117 297
(51) C 07 D 241/36 C 07 D 471/18
C 07 D 491/22 A 61 K 31/495
A 01 N 43/58
(21) + (22) 99948484.3 30.09.99
(73) >PRESIDENT AND FELLOWS OF HARVARD COLLEGE
Holyoke Center Suite 727 1350 Massachusetts

Avenue
Cambridge MA 02138-5701(US);
(54) ANALOGUES SYNTHETIQUES D'ECTEINASCIDINE 743
(30) 30.09.98 US 165892
(45) 31.08.05

---

(11) 1 122 253
(51) C 07 D 401/04 A 61 K 31/505
(21) + (22) 99970659.1 07.10.99
(73) >SUMITOMO PHARMACEUTICALS CY LTD
2-8 Doshomachi 2-chome Chuo-ku
Osaka-shi Osaka 541-8510( );
(54) DERIVES DE QUINAZOLINONE
(30) 16.10.98 JP 29505098
(45) 17.08.05

---

(11) 1 123 293
(51) C 07 D 471/22 C 09 B 5/62
(21) + (22) 99950699.1 11.10.99
(73) CIBA SPECIALTY CHEMICALS HOLDING INC.
Klybeckstrasse 141
4057 Basel(CH);
(54) BISIMIDES DE PERYLENE A NOYAU ELARGI ET LEUR UTILISATION COMME COLORANTS FLUORESCENTS-TRADUCTION-KERNERWEITERTE PERYLENBISIMIDE UND IHRE VERWENDUNG ALS FLUORESZENZFARBSTOFFE
(30) 21.10.98 DE 19848555
(45) 03.08.05

---

(11) 1 124 804
(51) C 07 D 237/14 A 61 K 31/50
C 07 D 405/04 C 07 D 409/04
(21) + (22) 99953259.1 27.10.99
(73) >ABBOTT LABORATORIES
CHAD 0377/AP6D-2 100 Abbott Park Road Abbott Park IL 60064-6050(US);
(54) INHIBITEURS DE LA BIOSYNTHESE DE LA PROSTAGLANDINE ENDOPEROXYDE H SYNTHASE
(30) 27.10.98 US 179605 03.03.99 US 261872
23.04.99 US 298490 27.10.99 US 427768
(45) 24.08.05

---

(11) 1 131 301
(51) C 07 D 235/18 A 61 K 31/4184
C 07 D 209/14 A 61 K 31/404
A 61 P 25/00
(21) + (22) 99972206.9 05.11.99
(73) >ABBOTT G.M.B.H. & CO. K.G.
Max-Planck-Ring 2
DE-65205 Wiesbaden(DE);
(54) 2-PHENYLBENZIMIDAZOLES ET 2-PHENYLINDOLES, LEUR PRODUCTION ET LEUR UTILISATION-TRADUCTION-2-PHENYLBENZIMIDAZOLE UND 2-PHENYLINDOLE, DEREN HERSTELLUNG UND ANWENDUNG
(30) 17.11.98 DE 19852816
(45) 24.08.05

---

(11) 1 140 841
(51) C 07 D 211/88 C 07 C 235/78
(21) + (22) 99973409.8 01.12.99
(73) SANOFI-AVENTIS
174 Avenue de France
75013 Paris(FR);
(54) DERIVES DE 3-PHENYL-2, 6-DIOXOPIPERIDIN-3-YL PROPIONAMIDE ET LEUR PROCEDE DE PREPARATION
(30) 18.12.98 FR 9816088
(45) 17.08.05

---

(11) 1 157 014
(51) C 07 D 277/60 C 07 D 277/84
C 07 D 417/04 A 61 K 31/428
A 61 P 3/04 A 61 P 3/10
(21) + (22) 00907504.5 05.02.00
(73) >AVENTIS PHARMA DEUTSCHLAND G.M.B.H.
Brüningstrasse 50
DE-65929 Frankfurt am Main(DE);
(54) SYSTEMES 2-AMINO-DIHYDROTHIAZOLE POLYCYCLIQUES, LEUR PROCEDE DE PRODUCTION ET LEUR UTILISATION COMME MEDICAMENT-TRADUCTION-POLYCYCLISCHE 2-AMINO-DIHYDROTHIAZOLSYSTEME, VERFAHREN ZU IHRER HERSTELLUNG UND IHRE VERWENDUNG ALS ARZNEIMITTEL
(30) 26.02.99 DE 19908539
(45) 24.08.05

---

(11) 1 157 992
(51) C 07 D 491/04 A 61 K 31/551
A 61 P 25/08 // // (C07D491
/ 04 , 317:00, 24 3 :00)
(21) + (22) 01114686.7 30.08.95
(73) >ELI LILLY AND CY
Lilly Corporate Center
Indianapolis Indiana 46285(US);
(54) Dérivés de dihydro-2,3-benzodiazépine
(30) 31.08.94 US 298645 28.03.95 US 413029
(45) 24.08.05

---

(11) 1 163 212
(51) C 07 D 213/82 C 07 C 255/57
A 61 K 31/44 A 61 K 31/496
A 61 P 29/00 C 07 C 237/42
(21) + (22) 00909500.1 13.03.00
(73) >ASTRAZENECA A.B.
151 85 Södertälje(SE);
(54) DERIVES AMIDES
(30) 17.03.99 GB 9906277 03.02.00 GB 0002472
(45) 31.08.05

---

(11) 1 165 525
(51) C 07 D 251/62
(21) + (22) 00914118.5 08.03.00
(73) AMI AGROLINZ MELAMINE INTERNATIONAL GMBH
St.Peter-Strasse 25
4020 Linz(AT);
(54) PROCEDE DE PRODUCTION DE MELAMINE SOLIDE-TRADUCTION-VERFAHREN ZUR HERSTELLUNG VON FESTEM MELAMIN
(30) 15.03.99 AT 45099 15.03.99 AT 45199
(45) 03.08.05

---

(11) 1 182 200
(51) C 07 D 313/14 C 07 D 337/14
C 07 D 405/04 C 07 D 407/04
C 07 D 409/04 C 07 D 491/06
A 61 K 31/31 A 61 K 31/335
A 61 K 31/343 A 61 K 31/38
A 61 K 31/44 A 61 K 31/34
(21) + (22) 00935528.0 02.06.00
(73) >NIPPON SUISAN KAISHA LTD
6-2 Otemachi 2-chome Chiyoda-ku
Tokyo 100-0004(JP);
(54) COMPOSES HETEROCYCLIQUES CONDENSES A TROIS CYCLES, PROCEDE DE PREPARATION CORRESPONDANT ET UTILISATION DE TELS COMPOSES
(30) 03.06.99 JP 15718199
(45) 31.08.05

---

(11) 1 194 425
(51) C 07 D 401/04 A 61 K 31/415
A 61 P 29/00 C 07 D 401/14
C 07 D 413/14 C 07 D 471/04
(21) + (22) 00938780.4 09.06.00
(73) >AVENTIS PHARMA DEUTSCHLAND G.M.B.H.
Brüningstrasse 50
DE-65929 Frankfurt am Main(DE);
(54) GESUBSTITUEERDE BENZIMIDAZOLEN-SUBSTITUIERTE BENZIMIDAZOLE
(30) 23.06.99 DE 19928424 12.02.00 DE 10006297
(45) 10.08.05

---

(11) 1 196 397
(51) C 07 D 241/44 C 07 D 215/54
C 07 D 209/42 C 07 D 213/82
C 07 D 307/68 C 07 D 307/84
C 07 D 333/38 C 07 D 333/68
A 61 K 31/495 A 61 K 31/404
A 61 P 25/00
(21) + (22) 00936465.4 02.06.00
(73) >NPS PHARMACEUTICALS INC.
Suite 240 420 Chipeta Way
Salt Lake City Utah 84108(US);
(54) ANTAGONISTES DU RECEPTEUR DE GLUTAMATE METABOTROPIQUE ET LEUR UTILISATION POUR LE TRAITEMENT DE MALADIES DU SYSTEME NERVEUX CENTRAL
(30) 02.06.99 US 137272 P
(45) 17.08.05

---

(11) 1 200 446
(51) C 07 D 497/04 C 07 D 495/04
A 61 K 31/4365 A 61 P 9/00
A 61 P 11/00 A 61 P 27/06
A 61 P 37/08 A 61 M 11/00 //
// (C07D497 / 04 , 327:00)
, C 0 7D221:00
(21) + (22) 00953634.3 23.06.00
(73) >ORTHO-MCNEIL PHARMACEUTICAL INC.
U.S. Route No. 202
Raritan NJ 08869-0606(US);
(54) OXATHIEPINO 6,5- i b /i]DIHYDROPYRIDINES; COMPOSITIONS ET PROCEDES CONNEXES
(30) 12.07.99 US 143354 P
(45) 17.08.05

---

(11) 1 202 945
(51) C 07 D 209/48 C 07 C 211/03
G 01 N 33/58 C 07 B 59/00
(21) + (22) 00936775.6 22.05.00
(73) >UNIVERSITE CATHOLIQUE DE LOUVAIN
1 Place de l'Université
BE-1348 Louvain la Neuve(BE);
(54) WERKWIJZEN VOOR DE BEREIDING VAN GEPERFLUOREERDE (18F)-RADIOGELABELDE NITRO-IMIDAZOOL-DERIVATEN VOOR

DE DETECTIE VAN CELLULAIRE HYPOXIE
(30) 11.08.99 EP 99870172
(45) 17.08.05

---

(11) 1 214 304
(51) C 07 D 277/34 C 07 D 277/36
C 07 D 417/06 C 07 D 417/10
C 07 D 233/42 C 07 D 233/96
C 07 D 233/40 C 07 D 401/06
C 07 D 403/10 C 07 D 401/10
C 07 D 405/10 C 07 D 261/12
A 61 K 31/4166 A 61 K 31/426
A 61 K 31/42
(21) + (22) 00957950.9 31.08.00
(73) >INCYTE SAN DIEGO INC.
Building E336 Experimental Station Route 131 &
Henry Clay Road
Wilmington DE 19880 (US);
>ORTHO MCNEIL PHARMACEUTICAL INC.
Route 202 P.O. Box 300
Raritan NJ 08869-0602(US)
(54) BENZYLIDENE-THIAZOLIDINEDIONES ET LEURS ANALOGUES, UTILISES DANS LE TRAITEMENT DU DIABETE
(30) 31.08.99 US 151670 P
(45) 24.08.05

---

(11) 1 216 246
(51) C 07 D 475/08 A 61 K 31/519
A 61 P 9/00 C 07 D 239/50
(21) + (22) 00964154.9 11.09.00
(73) >VASOPHARM BIOTECH G.M.B.H. & CO. K.G.
Sedanstrasse 27
DE-97082 Würzburg( );
(54) 4-AMINOPTERIDINE N-SUBSTITUE, SON PROCEDE DE FABRICATION ET SON UTILISATION COMME MEDICAMENT-TRADUCTION-N-SUBSTITUIERTE 4-AMINOPTERIDINE, VERFAHREN ZU IHRER HERSTELLUNG UND IHRE VERWENDUNG ALS ARZNEIMITTEL
(30) 17.09.99 DE 19944767
(45) 24.08.05

---

(11) 1 218 341
(51) C 07 D 295/02 C 07 D 211/14
A 61 K 31/10 A 61 K 31/435
C 07 C 311/15 C 07 C 317/14
(21) + (22) 00953172.4 17.08.00
(73) >AVENTIS PHARMA DEUTSCHLAND G.M.B.H.
Brüningstrasse 50
DE-65929 Frankfurt am Main(DE);
(54) DERIVES DE SULFONYLCARBOXAMIDE, LEUR PROCEDE DE PRODUCTION ET LEUR UTILISATION COMME MEDICAMENTS-TRADUCTION-SULFONYLCARBOXAMIDDERIVATE, VERFAHREN ZU IHRER HERSTELLUNG UND IHRE VERWENDUNG ALS ARZNEIMITTEL
(30) 01.09.99 DE 19941540 06.06.00 DE 10027611
(45) 24.08.05

---

(11) 1 218 344
(51) C 07 D 213/74 A 61 K 7/13
(21) + (22) 00954415.6 06.06.00
(73) HENKEL K.G.A.A.
Henkelstrasse 67
40589 Düsseldorf(DE);
(54) PRODUITS DE DEPART COLORANTS D'OXYDATION-TRADUCTION-NEUE OXIDATIONSFARBSTOFFVORPRODUKTE
(30) 15.06.99 DE 19927072
(45) 17.08.05

---

(11) 1 221 444
(51) C 07 D 473/34 C 07 D 473/18
C 07 D 471/08 C 07 D 473/40
C 07 D 239/48 C 07 D 213/73
C 07 D 213/75 C 07 D 235/18
C 07 D 471/04 C 07 D 487/04
C 07 D 401/12 // // (C07D471
/ 04 , 235:00, 22 1 :00),(C0
7 D4 0 1/12, 23 9 :0 0 , 213:00 **
(21) + (22) 00940909.5 30.06.00
(73) >EISAI CO. LTD
6-10 Koishikawa 4-chome Bunkyo-ku
Tokyo 112-8088(JP);
(54) DERIVES D'IMIDAZOLE CONDENSES ET MEDICAMENTS CONTRE LE DIABETE SUCRE
(30) 02.07.99 JP 18848499 16.05.00 JP 2000143495
19.06.00 JP 2000182786
(45) 31.08.05

---

(11) 1 228 059
(51) C 07 D 401/04 C 07 D 471/04
A 61 K 31/445 A 61 P 29/00
(21) + (22) 00969529.7 21.10.00
(73) >BOEHRINGER INGELHEIM PHARMA G.M.B.H. & CO. K.G.
Binger Strasse 173
DE-55218 Ingelheim am Rhein(DE);
(54) NOUVEAUX CYCLOPROPANES UTILISES COMME ANTAGONISTES DE CGRP, MEDICAMENTS CONTENANT LESDITS COMPOSES ET PROCEDES PERMETTANT DE LES PREPARER-TRADUCTION-NEUE CYCLOPROPANE ALS CGRP-ANTAGONISTEN, DIESE VERBINDUNGEN ENTHALTENDE ARZNEIMITTEL UND VERFAHREN ZU IHRER HERSTELLUNG
(30) 29.10.99 DE 19952147
(45) 03.08.05

---

(11) 1 244 665
(51) C 07 D 471/16
(21) + (22) 00986686.4 22.12.00
(73) >TRINAPCO INC.
1101 57th Avenue
Oakland California 94621(US);
(54) TRIAZATRINAPHTHYRINES ET UTILISATION DE CES DERNIERES
(30) 23.12.99 US 171583 P
(45) 10.08.05

---

(11) 1 252 147
(51) C 07 D 249/20 C 08 K 5/3475
(21) + (22) 01909677.5 23.01.01
(73) >CIBA SPECIALTY CHEMICALS HOLDING INC.
Klybeckstrasse 141
CH-4057 Basel(CH);
(54) ABSORBEURS UV BENZOTRIAZOLE RESISTANTS AU VOILAGE ET COMPOSITIONS STABILISEES AU MOYEN DE CES ABSORBEURS
(30) 01.02.00 US 496084
(45) 24.08.05

---

(11) 1 254 141
(51) C 07 D 491/22 A 61 K 31/4741
A 61 K 31/4745 A 61 K 31/435
(21) + (22) 00939454.5 14.06.00
(73) >RESEARCH TRIANGLE INSTITUTE
3040 Cornwallis Road
Research Triangle Park NC 27709-2194 (US);
>BRISTOL-MYERS SQUIBB CY
Route 206 & Province Line Road
Princeton NJ 08543-4000(US)
(54) ESTERS -BETA-ALANINE DE CAMPTOTHECINE AVEC INHIBITION DE LATOPOISOMERASE I
(30) 29.12.99 US 474099
(45) 17.08.05

---

(11) 1 256 583
(51) C 07 D 519/00 C 07 D 471/04
C 07 D 491/04 C 07 D 513/04
A 61 K 31/505 // // (C07D471
/ 04 , 239:00, 22 1 :00)
(21) + (22) 02290945.1 16.04.02
(73) LES LABORATOIRES SERVIER
1 rue Carle Hébert
92415 Courbevoie Cedex(FR);
(54) Dérivés de pyrimidin-4-ones, leur procédé de préparation et les compositions pharmaceutiques qui les contiennent
(30) 18.04.01 FR 0105216
(45) 10.08.05

---

(11) 1 265 893
(51) C 07 D 417/12 A 61 K 31/44
A 61 P 3/00
(21) + (22) 01911921.3 14.03.01
(73) >SMITHKLINE BEECHAM P.L.C.
980 Great West Road
Brentford Middlesex TW8 9GS(GB);
(54) SELS DE CHLORHYDRATE DE 5- 4-
2-(N-METHYL-N-(2-PYRIDYL)AMINO)ETHOXY]BENZYL]THIAZOLI
DINE-2,4-DIONE
(30) 14.03.00 GB 0006133
(45) 17.08.05

---

(11) 1 266 887
(51) C 07 D 209/94 C 07 D 405/12
C 07 D 409/12 C 07 D 401/12
C 07 D 491/04 A 61 K 31/407
A 61 P 35/00
(21) + (22) 02291463.4 12.06.02
(73) LES LABORATOIRES SERVIER
22 rue Garnier
92200 Neuilly-sur-Seine(FR);
(54) Dérivés d'indénoindolones, leur procédé de préparation et les compositions pharmaceutiques qui les contiennent
(30) 13.06.01 FR 0107718
(45) 17.08.05

---

(11) 1 268 445
(51) C 07 D 239/48 C 07 D 401/12
C 07 D 403/12 C 07 D 405/12
C 07 D 413/12 A 61 K 31/505
A 61 P 35/00
(21) + (22) 01914026.8 23.03.01
(73) >ASTRAZENECA A.B.
151 85 Södertälje(SE);
(54) DERIVES 4-AMINO-5-CYANO-2-ANILINO-PYRIMIDINES ET LEUR UTILISATION COMME INHIBITEURS DE KINASES

DEPENDANTES DE CYCLES CELLULAIRES
(30) 28.03.00 GB 0007371
(45) 31.08.05

---

(11) 1 280 757
(51) C 07 D 311/00 C 07 D 263/00
C 07 D 215/12 A 61 K 31/19
A 61 K 31/235 A 61 P 11/00
C 07 C 69/82 C 07 C 63/64
C 07 C 65/26 C 07 C 65/28
C 07 C 69/94
(21) + (22) 01947234.9 23.04.01
(73) F. >HOFFMANN-LA ROCHE A.G.
Grenzacherstrasse 124
CH-4070 Basel(CH);
(54) NOUVEAUX RETINOIDES SELECTIFS GAMMA
(30) 02.05.00 EP 00109346
(45) 17.08.05

---

(11) 1 280 779
(51) C 07 D 233/56 A 61 K 31/4164
A 61 P 25/00 A 61 P 3/10
(21) + (22) 01931766.8 07.05.01
(73) >ORION CORP.
Orionintie 1
02200 Espoo(FI);
(54) INDANYLIMIDAZOLES POLYCYCLIQUES A ACTIVITE ALPHA2 ADRENERGIQUE
(30) 08.05.00 FI 20001065
(45) 24.08.05

---

(11) 1 289 951
(51) C 07 D 209/20 C 07 D 401/14
C 07 D 401/12 A 61 K 31/405 //
// (C07D401 / 12 , 211:00)
, C 0 7D209:00
(21) + (22) 01943504.9 13.06.01
(73) >ZENTARIS G.M.B.H.
Weismüllerstrasse 45
DE-60314 Frankfurt/Main(DE);
(54) SECRETAGOGUES DES HORMONES DE CROISSANCE
(30) 13.06.00 US 211326 P 26.09.00 US 234928 P
(45) 17.08.05

---

(11) 1 299 368
(51) C 07 D 301/12
(21) + (22) 01953176.3 26.06.01
(73) S.A. >SOLVAY
Rue du Prince Albert 33
BE-1050 Bruxelles(BE);
(54) PROCEDE DE FABRICATION D'OXIRANNE
(30) 28.06.00 FR 0008356
(45) 31.08.05

---

(11) 1 317 413
(51) C 07 D 307/81 C 07 D 333/58
C 07 D 471/04 C 07 C 209/16
A 61 K 31/165 A 61 K 31/335
A 61 K 31/38 A 61 K 31/40
C 07 C 233/18 C 07 C 233/60
(21) + (22) 01955425.2 16.07.01
(73) LES LABORATOIRES SERVIER
1 rue Carle Hébert
92415 Courbevoie Cedex(FR);
(54) DERIVES BIPHENYLES SUBSTITUES, LEUR PROCEDE DE PREPARATION ET LES COMPOSITIONS PHARMACEUTIQUES QUI LES CONTIENNENT
(30) 15.09.00 FR 0011779
(45) 24.08.05

---

(11) 1 318 987
(51) C 07 D 277/82 // // C07M7:00
(21) + (22) 01981155.3 18.09.01
(73) >SYNTHON B.V.
Microweg 22
NL-6545 CM Nijmegen(NL);
(54) WERKWIJZE VOOR DE SCHEIDING VAN 2-AMINO-6-PROPYLAMINO-4,5,6,7-TETRAHYDROBENZOTHIAZOL EN VERBINDINGEN DAARVOOR
(30) 18.09.00 WO PCT/ES00/022
(45) 10.08.05

---

(11) 1 326 598
(51) C 07 D 311/80 A 61 K 31/35
(21) + (22) 01987666.3 16.10.01
(73) >DELTA-9-PHARMA G.M.B.H.
Kerschensteinerstr. 11-15
DE-92318 Neumarkt(DE);
(54) PROCEDE POUR PRODUIRE UN EXTRAIT CONTENANT DU TETRAHYDROCANNABINOL ET DU CANNABIDIOL A PARTIR DE PLANTES DE CANNABIS ET EXTRAITS DE CANNABIS-TRADUCTION-VERFAHREN ZUR HERSTELLUNG EINES TETRAHYDROCANNABINOL- UND CANNABIDIOL-HALTIGEN EXTRAKTES AUS CANNABIS-PFLANZENMATERIAL SOWIE CANNABIS-EXTRAKTE
(30) 17.10.00 DE 10051427
(45) 31.08.05

---

(11) 1 330 455
(51) C 07 D 471/04 A 61 P 11/00
A 61 K 31/40
(21) + (22) 01988718.1 25.10.01
(73) >eLBION A.G.
Meissner Strasse 191
DE-01445 Radebeul(DE);
(54) NOUVEAUX 7-AZAINDOLES, LEUR UTILISATION EN TANT QU'INHIBITEURS DE LA PHOSPHODIESTERASE 4 ET LEUR PROCEDE DE PRODUCTION-TRADUCTION-NEUE 7-AZAINDOLE, DEREN VERWENDUNG ALS INHIBITOREN DER PHOSPHODIESTERASE 4 UND VERFAHREN ZU DEREN HERSTELLUNG
(30) 27.10.00 DE 10053275 30.10.00 US 244342 P
(45) 03.08.05

---

(11) 1 339 679
(51) C 07 D 209/12 A 61 K 31/404
A 61 P 43/00
(21) + (22) 01997476.5 21.11.01
(73) >SANOFI-AVENTIS
174 Avenue de France
FR-75013 Paris(FR);
(54) DERIVES DE 3-AROYLINDOLE ET LEUR UTILISATION EN TANT QU'AGONISTES DES RECEPTEURS CB2
(30) 22.11.00 FR 0015158
(45) 10.08.05

---

(11) 1 341 788
(51) C 07 D 471/04 A 61 K 31/437
A 61 P 31/12 // // (C07D471
/ 04 , 231:00) , C 0 7D221:00
(21) + (22) 01987095.5 26.11.01
(73) >GLAXO GROUP LTD
Glaxo Wellcome House Berkeley Avenue
Greenford Middlesex UB6 ONN(GB);
(54) PYRAZOLOPYRIDINES
(30) 15.12.00 US 255763 P 08.03.01 US 274284 P
27.08.01 US 315089 P
(45) 10.08.05

---

(11) 1 342 814
(51) C 07 D 301/36 C 23 F 15/00
(21) + (22) 03075646.4 05.03.03
(73) >SHELL INTERNATIONALE RESEARCH MAATSCHAPPIJ B.V.
Carel van Bylandtlaan 30
NL-2596 HR Den Haag(NL);
(54) Procédé pour inhiber l'autopolymérisation de l'oxyde d'éthylène causée par la rouille en utilisant la chimie rédox
(30) 06.03.02 US 91890
(45) 17.08.05

---

(11) 1 343 789
(51) C 07 D 491/04 C 07 D 471/04
C 07 D 209/80 C 07 D 209/86
A 61 K 31/404 A 61 P 35/00
(21) + (22) 01983768.1 16.10.01
(73) >SIGMA-TAU INDUSTRIE FARMACEUTICHE RIUNITE S.P.A.
Viale Shakespeare 47
IT-00144 Roma(IT);
(54) DERIVES TRICYCLIQUES DE L'INDOLE A ACTIVITE ANTI-ANGIOGENIQUE
(30) 03.11.00 IT RM20000570
(45) 24.08.05

---

(11) 1 344 779
(51) C 07 D 487/04 A 61 K 31/495 //
// (C07D487 / 04 , 251:00,
23 1 :00),(C0 7 D4 8 7/04, 23
9 :0 0 , 231:00)
(21) + (22) 03075887.4 28.01.99
(73) >BRISTOL-MYERS SQUIBB PHARMA CY
Lawrenceville-Princeton Road P.O. Box 4000
Princeton New Jersey 08543-4000(US);
(54) Azolo-pyrimidines
(30) 28.01.98 US 15002 28.01.98 US 14734
28.01.98 US 15001
(45) 10.08.05

---

(11) 1 345 946
(51) C 07 D 498/22 A 61 K 31/40
(21) + (22) 01996227.3 06.12.01
(73) >ORTHO-MCNEIL PHARMACEUTICAL INC.
U.S. Route No.202 P.O. Box 300
Raritan NJ 08869-0602(US);
(54) COMPOSES MACRO-HETEROCYLIQUES UTILISES COMME INHIBITEURS DE KINASE
(30) 08.12.00 US 254161 P
(45) 10.08.05

---

(11) 1 353 912
(51) C 07 D 277/42 C 07 D 417/06

C 07 D 417/14 A 61 K 31/425 //
// (C07D417 / 06 , 277:00)
, C 0 7D241:00
(21) + (22) 02700318.5 11.01.02
(73) SOC. DE CONSEILS DE RECHERCHES ET D'APPLICATIONS SCIENTIFIQUES >SCRAS
Société par Actions Simplifiée 42 rue du Docteur Blanche
FR-75016 Paris(FR);
(54) DERIVES DE 2-ARYLIMINO-2,3-DIHYDROTHIAZOLES, LEURS PROCEDES DE PREPARATION ET LEUR UTILISATION THERAPEUTIQUE
(30) 12.01.01 FR 0100396
(45) 24.08.05

---

(11) 1 353 927
(51) C 07 D 495/00
(21) + (22) 01271992.8 03.12.01
(73) MERCK PATENT G.M.B.H.
Frankfurter Strasse 250
64293 Darmstadt(DE);
(54) SULFAMIDOTHIENOPYRIMIDINES ET LEUR UTILISATION COMME INHIBITEURS DE PHOSPHODIESTERASE
V-TRADUCTION-SULFAMIDOTHIENOPYRIMIDINE ZUR VERWENDUNG ALS PHOSPHODIESTERASE V-HEMMER
(30) 23.12.00 DE 10064994
(45) 24.08.05

---

(11) 1 357 124
(51) C 07 D 513/04 C 07 D 233/70
C 07 D 471/04 C 07 D 471/10
C 07 D 487/04 C 07 D 487/10
A 61 K 31/415 A 61 K 31/435
A 61 K 31/47 A 61 K 31/505
A 61 K 31/425
(21) + (22) 02711234.1 30.01.02
(73) >ZENYAKU KOGYO K.K.
2-9 Nihonbashi-Muromachi 3-chome Chuo-ku
Tokyo 103-0022(JP);
(54) COMPOSES HETEROCYCLIQUES ET COMPOSITIONS AMELIORANT LES FONCTIONS CEREBRALES CONTENANT CES DERNIERS COMME PRINCIPE ACTIF
(30) 30.01.01 JP 2001022385
(45) 03.08.05

---

(11) 1 358 168
(51) C 07 D 275/06 C 07 D 209/92
A 61 K 31/403 A 61 K 31/428
A 61 P 35/00
(21) + (22) 02714107.6 24.01.02
(73) F. >HOFFMANN-LA ROCHE A.G.
Grenzacherstrasse 124
CH-4070 Basel(CH);
(54) DERIVES DE SULTAMES ET DE LACTAMES TRICYCLIQUES, UTILISATION DE CES DERNIERS EN TANT QU'INHIBITEURS DE L'HISTONE DEACETYLASE
(30) 27.01.01 EP 01101873
(45) 10.08.05

---

(11) 1 362 051
(51) C 07 D 491/04
(21) + (22) 02712902.2 09.02.02
(73) BOEHRINGER INGELHEIM PHARMA G.M.B.H. & CO.KG
Binger Strasse 173
55216 Ingelheim am Rhein(DE);
(54) PROCEDE DE PURIFICATION DE 20(S)-CAMPTOTHECINE-TRADUCTION-VERFAHREN ZUR REINIGUNG VON 20(S)-CAMPTOTHECIN
(30) 15.02.01 DE 10106969
(45) 03.08.05

---

(11) 1 366 038
(51) C 07 D 401/14 A 61 K 31/404
A 61 P 43/00 C 07 D 401/06
C 07 D 409/14
(21) + (22) 02704891.7 25.02.02
(73) S.A. >AVENTIS PHARMA
20 avenue Raymond Aron
FR-92160 Antony(FR);
(54) OXINDOLES INHIBITEURS DE CDK-1 ET LEUR APPLICATION EN THERAPEUTIQUE
(30) 27.02.01 FR 0102624
(45) 31.08.05

---

(11) 1 377 558
(51) C 07 D 243/08
(21) + (22) 02720171.4 05.04.02
(73) >GLAXO GROUP LTD
Glaxo Wellcome House Berkeley Avenue
Greenford Middlesex UB6 ONN(GB);
(54) DERIVES DE L'ACIDE [1,4]-DIAZEPANE-1-CARBOXYLIQUE, LEUR PROCEDE DE PREPARATION ET LEUR UTILISATION COMME ANTAGONISTES DES TACHYKININES
(30) 05.04.01 GB 0108595
(45) 17.08.05

---

(11) 1 382 383
(51) C 07 D 303/04 B 01 J 8/04
B 01 J 23/50 B 01 J 23/04
B 01 J 27/18 B 01 J 23/00
C 07 C 47/21
(21) + (22) 03015575.8 11.07.03
(73) >BASF A.G.
Carl-Bosch-Strasse 38
DE-67056 Ludwigshafen(DE);
(54) Garnissage ordonné de catalyseurs-TRADUCTION-Strukturierte Katalysator-Schüttung
(30) 15.07.02 DE 10231976
(45) 17.08.05

---

(11) 1 392 307
(51) C 07 D 471/08 A 61 K 31/495
A 61 P 27/00 A 61 P 29/00 //
// (C07D471 / 08 , 223:00)
, C 0 7D221:00
(21) + (22) 02722625.7 26.04.02
(73) >PFIZER PRODUCTS INC.
Eastern Point Road Groton
Connecticut 06340(US);
(54) SELS DE TARTRATE DE 5,8,14-TRIAZATETRACYCLO 10.3.1.02,11.04,9]-HEXADECA-2(11),3,5,7,9-PENTAENE
(30) 14.05.01 US 290861 P
(45) 24.08.05

---

(11) 1 392 674
(51) C 07 D 333/16 C 07 D 333/18
C 07 D 307/42 C 07 D 405/04
C 07 D 409/04 A 61 K 31/381
A 61 P 3/10
(21) + (22) 02722506.9 09.05.02
(73) >SMITHKLINE BEECHAM CORP.
One Franklin Plaza P.O. Box 7929
Philadelphia Pennsylvania 19101(US);
(54) DERIVES DE FURANE ET DE THIOPHENE ACTIVANT DES RECEPTEURS HUMAINS ACTIVES PAR DES PROLIFERATEURS DE PEROXISOME (PPAR)
(30) 11.05.01 GB 0111523
(45) 10.08.05

---

(11) 1 395 570
(51) C 07 D 265/24 C 07 D 498/04
C 07 D 513/04 A 01 N 43/86
A 01 N 43/90
(21) + (22) 02732728.7 17.05.02
(73) >BASF A.G.
DE-67056 Ludwigshafen(DE);
(54) COMPOSES D'OXAZIN(THI)ONE UTILISES COMME FONGICIDES-TRADUCTION-OXAZIN(THI)ONVERBINDUNGEN ALS FUNGIZIDE
(30) 21.05.01 DE 10124798
(45) 10.08.05

---

(11) 1 399 446
(51) C 07 D 473/16 A 61 P 17/06
A 61 P 25/28 A 61 P 43/00
A 61 P 35/00 A 61 P 35/02
A 61 K 31/52
(21) + (22) 02738404.9 27.06.02
(73) >CYCLACEL LTD
6-8 Underwood Street
London N1 7JQ (GB);
>CANCER RESEARCH TECHNOLOGY LTD
Sardinia House Sardinia Street
London WC2A 3NL(GB)
(54) DERIVES DE PURINE 2,6,9-SUBSTITUES ET LEUR UTILISATION DANS LE TRAITEMENT DE MALADIES PROLIFERANTES
(30) 27.06.01 GB 0115713 21.08.01 GB 0120333
(45) 03.08.05

---

(11) 1 401 841
(51) C 07 D 498/10 A 61 K 31/438
A 61 P 29/02
(21) + (22) 02735422.4 21.06.02
(73) >GRUNENTHAL G.M.B.H.
Zieglerstrasse 6
DE-52078 Aachen(DE);
(54) DERIVES DE 1-OXA-2,8-DIAZASPIRO 4,5]DEC-2-ENE SERVANT D'ANTALGIQUES-TRADUCTION-SUBSTITUIERTE 1-OXA-2,8-DIAZA-SPIRO[4,5]DEC-2-EN-DERIVATE ALS ARZNEIMITTEL GEGEN SCHMERZ
(30) 25.06.01 DE 10130020
(45) 24.08.05

---

(11) 1 417 207
(51) C 07 D 471/04
(21) + (22) 01274395.1 12.07.01
(73) >WARNER-LAMBERT CY LLC
201 Tabor Road Morris Plains
NJ 07950(US);
(54) PROCEDE DE PREPARATION DE 2-(4-PYRIDYL)AMINO-6-DIALKYLOXYPHENYL-PYRIDO(2,3-D)PY

RIMIDIN-7-ONES
(30) 04.08.00 US 222866 P
(45) 31.08.05

---

(11) 1 430 057
(51) C 07 D 487/04
(21) + (22) 02785157.5 19.09.02
(73) >SANOFI-AVENTIS
174 Avenue de France
FR-75013 Paris (FR);
>MITSUBISHI PHARMA CORP.
6-9 Hiranomachi 2-chome Chuo-ku Osaka-shi
Osaka 541-0046(JP)
(54) GESUBSTITUEERDE-PYRIDNYL-6,7,8,9-TETRAHYDROPYRIMIDO(1,2-A)PYRIMIDIN-4-ON EN 7-PYRIDINYL-2,3-DIHYDRO-IMIDAZO(1,2-A)PYRIMIDIN-5(1H) ONDERIVATEN
(30) 21.09.01 EP 01402432 28.02.02 EP 02290489
(45) 31.08.05

---

(11) 1 438 307
(51) C 07 D 409/04 A 61 K 31/4535
A 61 P 25/00 C 07 D 401/04
C 07 D 421/04
(21) + (22) 02785280.5 23.10.02
(73) >BIOFRONTERA PHARMACEUTICALS G.M.B.H.
Hemmelrather Weg 201
DE-51377 Leverkusen(DE);
(54) DERIVES DE 4-(THIO- OU SELENOXANTHENE-9-YLIDENE)-PIPERIDINE OU ACRIDINE ET LEUR UTILISATION COMME ANTAGONISTES SELECTIFS DU RECEPTEUR DE 5-HT2B
(30) 25.10.01 EP 01125527
(45) 03.08.05

---

(11) 1 451 166
(51) C 07 D 279/12 A 61 K 31/54
(21) + (22) 02783438.1 25.11.02
(73) >PFIZER PRODUCTS INC.
Eastern Point Road
Groton Connecticut 06340(US);
(54) SEL D'ACIDE CITRIQUE D'UN COMPOSE THERAPEUTIQUE ET COMPOSITIONS PHARMACEUTIQUES ASSOCIEES
(30) 07.12.01 US 338343 P
(45) 10.08.05

---

(11) 1 458 713
(51) C 07 D 403/14 A 61 K 31/404
A 61 K 31/4166 A 61 K 31/437
A 61 P 35/00 // // (C07D403
/ 14 , 241:00, 20 9 :00), C0
7 D2 0 7:00
(21) + (22) 02796035.0 20.12.02
(73) >THERAVANCE INC.
901 Gateway Boulevard
South San Francisco CA 94080(US);
(54) DERIVES D'INDOLINONE UTILISES COMME INHIBITEURS DE LA PROTEINE KINASE
(30) 27.12.01 US 343746 P 27.12.01 US 343813 P
(45) 24.08.05

---

(11) 1 461 139
(51) C 07 D 251/60 B 01 D 53/73
B 01 D 53/78 B 01 D 53/54
B 01 J 10/00 B 01 J 3/04
C 07 C 273/12
(21) + (22) 02787376.9 14.11.02
(73) AGROLINZ MELAMINE INTERNATIONAL G.M.B.H. >AMI
St.-Peter-Str. 25
4021 Linz(AT);
(54) PROCEDE DE PURIFICATION DE GAZ DE DEGAGEMENT PRODUITS PAR UNE INSTALLATION DE FABRICATION DE MELAMINE-TRADUCTION-VERFAHREN ZUR REINIGUNG VON OFFGASEN EINER MELAMINANLAGE
(30) 16.11.01 AT 20011806 25.06.02 DE 10229101
(45) 31.08.05

---

(11) 1 463 725
(51) C 07 D 405/12
(21) + (22) 03700018.9 03.01.03
(73) >PFIZER PRODUCTS INC.
Eastern Point Road
Groton Connecticut 06340(US);
(54) PROCEDE ET INTERMEDIAIRES POUR AGENTS ANTIDIABETIQUES PYRIDAZINONE
(30) 09.01.02 US 347679 P
(45) 17.08.05

---

(11) 1 485 385
(51) C 07 D 487/04 A 61 K 31/519
A 61 K 31/53 A 61 P 31/12 //
// (C07D487 / 04 , 239:00)
, C 0 7D231:00 , (C 0 7D487/04
, 2 5 1:00), C 0 7D 2 31:00
(21) + (22) 03713672.8 24.02.03
(73) >SMITHKLINE BEECHAM CORP.
One Franklin Plaza
Philadelphia PA 19101(US);
(54) PYRAZOLOPYRIMIDINE, DERIVES DE PYRAZOLOTRIAZINE ET COMPOSITIONS PHARMACEUTIQUES CONTENANT LESDITS DERIVES
(30) 07.03.02 US 362298 P
(45) 17.08.05

---

(11) 1 497 289
(51) C 07 D 451/10 A 61 K 31/46
A 61 P 11/06
(21) + (22) 03746158.9 09.04.03
(73) >BOEHRINGER INGELHEIM PHARMA G.M.B.H. & CO. K.G.
Binger Strasse 173
DE-55216 Ingelheim am Rhein(DE);
(54) MEDICAMENT CONTENANT DES BETAMIMETIQUES ET UN NOUVEL ANTICHOLINERGIQUE-TRADUCTION-ARZNEIMITTEL ENTHALTEND BETAMIMETIKA UND EIN NEUES ANTICHOLINERGIKUM
(30) 12.04.02 DE 10216428 03.12.02 DE 10256317
(45) 24.08.05

---

(11) 1 499 594
(51) C 07 D 215/54 C 07 D 215/22
C 07 D 417/12 C 07 D 409/12
C 07 D 401/12 C 07 D 405/12
(21) + (22) 03724293.0 29.04.03
(73) >WYETH HOLDINGS CORP.
Five Giralda Farms
Madison NJ 07940(US);
(54) PREPARATION DE 3-QUINOLINE ET DE 3-QUINOL- 4-ONE CARBONITRILES SUBSTITUES EN POSITION 7
(30) 30.04.02 US 376456 P
(45) 17.08.05

---

(11) 0 920 432
(51) C 07 F 7/00 C 07 F 7/08
(21) + (22) 98928928.5 09.06.98
(73) >BOULDER SCIENTIFIC CY
598 Third Street Post Office Box 548
Mead CO 80542(US);
(54) PREPARATION ET SEPARATION DE MELANGES DE COMPOSES RAC ET MESO
(30) 09.06.97 US 871662
(45) 17.08.05

---

(11) 1 020 479
(51) C 07 F 7/08 C 08 F 2/50
G 03 F 7/029
(21) + (22) 99126253.6 31.12.99
(73) >GOLDSCHMIDT G.M.B.H.
Goldschmidtstrasse 100
DE-45127 Essen(DE);
(54) Photoinitiateurs pour le durcissement cationique-TRADUCTION-Photoinitiatoren zur kationischen Härtung
(30) 16.01.99 DE 19901531
(45) 10.08.05

---

(11) 1 163 196
(51) C 07 F 9/11 C 07 F 9/09
C 07 C 2/10 C 07 C 11/02
C 07 C 29/16 C 07 C 31/125
C 07 C 41/03 C 07 C 43/13
(21) + (22) 00916975.6 17.03.00
(73) >BASF A.G.
DE-67056 Ludwigshafen(DE);
(54) PROCEDE PERMETTANT DE PRODUIRE DES ALCOOLS TENSIOACTIFS ET DES ETHERS DESDITS ALCOOLS, PRODUITS AINSI FABRIQUES ET LEUR UTILISATION-TRADUCTION-VERFAHREN ZUR HERSTELLUNG VON TENSIDALKOHOLEN UND TENSIDALKOHOLETHERN, DIE HERGESTELLTEN PRODUKTE UND IHRE VERWENDUNG
(30) 19.03.99 DE 19912418
(45) 03.08.05

---

(11) 1 224 192
(51) C 07 F 15/00 A 61 K 33/24
A 61 P 35/00
(21) + (22) 00971599.6 26.10.00
(73) THE >UNIVERSITY COURT THE UNIVERSITY OF EDINBURGH
Old College South Bridge
Edinburgh EH8 9YL(GB);
(54) COMPOSES DE RUTHENIUM (II) DEMI-SANDWICH COMPRENANT DE L'AZOTE CONTENANT DES LIGANDS UTILISES DANS LE TRAITEMENT DU CANCER
(30) 27.10.99 GB 9925274 30.06.00 GB 0016054
(45) 31.08.05

---

(11) 1 282 639
(51) C 07 F 9/40 C 07 K 14/00
C 07 H 21/00 C 12 Q 1/68
A 61 K 38/04
(21) + (22) 01919443.0 07.04.01
(73) >AVENTIS PHARMA DEUTSCHLAND G.M.B.H.
Brüningstrasse 50
DE-65929 Frankfurt am Main(DE);

(54) POLYAMIDENUCLEINEZUURDERIVATEN, MIDDELEN EN WERKWIJZEN VOOR DE BEREDIDING ERVAN - TRADUCTION-PEPTIDNUKLEINSAURE-DERIVATE MIT NEGATIVER LADUNG, MITTEL UND VERFAHREN ZU IHRER HERSTELLUNG
(30) 18.04.00 DE 10019136
(45) 17.08.05

---

(11) 1 284 737
(51) C 07 F 9/06 A 61 K 31/675
C 07 F 9/09 C 07 F 9/6558
C 07 F 9/6518 A 61 K 31/496
(21) + (22) 01942553.7 16.01.01
(73) >EISAI CO. LTD
4-6-10 Koishikawa Bunkyo-ku
Tokyo 112-8088(JP);
(54) PROMEDICAMENTS DE COMPOSES D'AZOLE, SOLUBLES DANS L'EAU
(30) 20.01.00 US 177169 P 20.11.00 US 249969 P
(45) 03.08.05

---

(11) 1 294 837
(51) C 07 F 9/09 C 11 D 1/72
C 11 D 1/14 C 11 D 1/29
C 11 D 1/34 C 07 C 29/16
C 07 C 303/24
(21) + (22) 01960307.5 13.06.01
(73) >BASF A.G.
DE-67056 Ludwigshafen(DE);
(54) TENSIOACTIFS A BASE D'ALCOOLS OXO-TRADUCTION-TENSIDE AUF DER BASIS VON OXOALKOHOLEN
(30) 16.06.00 DE 10029692 16.06.00 DE 10029693
(45) 24.08.05

---

(11) 1 387 848
(51) C 07 F 17/00 C 08 F 4/00
C 08 F 210/16
(21) + (22) 02740505.9 23.04.02
(73) >POLIMERI EUROPA S.P.A.
Via E. Fermi 4
IT-72100 Brindisi(IT);
(54) PROCEDE POUR PREPARER DES COPOLYMERES ET DES TERPOLYMERES ELASTOMERES D'EP(D)M
(30) 17.05.01 IT MI20011017
(45) 17.08.05

---

(11) 1 463 737
(51) C 07 F 3/02
(21) + (22) 02805776.8 28.12.02
(73) >GRUNENTHAL G.M.B.H.
Zieglerstrasse 6
DE-52078 Aachen(DE);
(54) PROCEDE DE PRODUCTION DE GRIGNARD-TRADUCTION-VERFAHREN ZUR HERSTELLUNG VON GRIGNARD-VERBINDUNGEN
(30) 04.01.02 DE 10200149
(45) 10.08.05

---

(11) 1 468 003
(51) C 07 F 9/30 C 07 F 9/572
C 07 F 9/32 A 61 K 31/675
A 61 P 9/00
(21) + (22) 03717341.6 16.01.03
(73) COMMISSARIAT A L'ENERGIE ATOMIQUE
31/33 Rue de la Fédération
75752 Paris(FR);
(54) DERIVES DE PSEUDO-PEPTIDES PHOSPHINIQUES
(30) 18.01.02 FR 0200599
(45) 24.08.05

---

(11) 1 483 276
(51) C 07 F 17/02 B 01 J 31/00
(21) + (22) 03708207.0 10.03.03
(73) >DEGUSSA A.G.
Bennigsenplatz 1
DE-40474 Düsseldorf(DE);
(54) LIGANDS FERROCENYLES ET LEUR UTILISATION EN CATALYSE-TRADUCTION-FERROCENYLLIGANDEN UND IHRE VERWENDUNG IN DER KATALYSE
(30) 13.03.02 DE 10211250
(45) 31.08.05

---

(11) 1 499 625
(51) C 07 F 17/02 C 07 B 53/00
(21) + (22) 03747412.9 17.04.03
(73) DEGUSSA A.G.
40474 Düsseldorf(DE);
(54) LIGANDS DE FERROCENYLE ET PROCEDE DE PRODUCTION ASSOCIE-TRADUCTION-FERROCENYLLIGANDEN UND EIN VERFAHREN ZUR HERSTELLUNG SOLCHER LIGANDEN
(30) 30.04.02 DE 10219490
(45) 03.08.05

---

(11) 0 792 370
(51) C 07 H 21/04 C 12 N 15/57
C 12 N 9/64 A 61 K 38/48
C 12 P 21/06 C 12 N 1/00
C 12 N 5/00 C 07 K 1/00
(21) + (22) 95922997.2 06.06.95
(73) >HUMAN GENOME SCIENCES INC.
9410 Key West Avenue
Rockville MD 20850-3338( );
(54) PROTEASE-3 ET 4 D'APOPTOSE DE TYPE ENZYME DE CONVERSION D'INTERLEUKINE-1 BETA
(30) 01.11.94 US 334251
(45) 24.08.05

---

(11) 0 832 651
(51) C 07 H 3/06 A 61 K 31/70
(21) + (22) 96920014.6 30.05.96
(73) >MEIJI SEIKA KAISHA LTD
4-16 Kyobashi 2-chome
Chuo-ku Tokyo(JP);
(54) utilisation de fructo-oligo-saccharides pour réduire le taux de PEROXYDES LIPIDIQUES dans le sang
(30) 31.05.95 JP 13346695
(45) 03.08.05

---

(11) 0 923 598
(51) C 07 H 21/02 C 07 H 21/04
C 12 P 19/34 C 12 Q 1/68
(21) + (22) 97930172.8 18.06.97
(73) >DIVERSA CORP.
4955 Directors Place
San Diego CA 92121(US);
(54) PRODUCTION ET UTILISATION DE BANQUES NORMALISEES D'ADN
(30) 18.06.96 US 665565
(45) 24.08.05

---

(11) 1 118 617
(51) C 07 H 15/18 A 61 K 31/70
A 23 L 1/30 A 23 L 3/3562
(21) + (22) 01200093.1 12.01.01
(73) >GIULIANI S.P.A.
Via Palagi 2
I-20129 Milano( );
(54) Composés antioxydants, compositions les contenant utilisables dans le domaine de produits alimentaires et procédé pour leur préparation
(30) 20.01.00 IT MI000066
(45) 10.08.05

---

(11) 1 146 049
(51) C 07 H 1/08 C 07 H 21/00
C 12 N 15/10 C 12 P 19/34
C 12 Q 1/68
(21) + (22) 01113857.5 08.02.95
(73) >QIAGEN G.M.B.H.
Qiagen Strasse 1
DE-40724 Hilden(DE);
(54) Procédé de séparation de structures d'acides nucléiques à deux brins et à un brin-TRADUCTION-Verfahren zur Trennung von Doppelstrang/Einzelstrangnukleinsäurestrukturen
(30) 11.02.94 DE 4404361
(45) 17.08.05

---

(11) 1 158 050
(51) C 07 H 21/02 C 07 K 16/28
G 01 N 33/50 G 01 N 33/53
A 61 K 38/22 A 61 K 39/395
C 30 B 29/58 G 06 F 17/50
C 12 N 15/12 C 12 N 15/74
C 12 N 9/00 C 12 N 5/10
C 12 N 1/20 C 07 K 14/72
(21) + (22) 01303090.3 30.03.01
(73) >PFIZER INC.
235 East 42nd Street
New York N.Y. 10017(US)(GB);
(54) Récepteur humain de cysteinyl leukotriène 2 (CysLT2)
(30) 05.04.00 GB 0008504
(45) 31.08.05

---

(11) 1 276 749
(51) C 07 H 19/20 A 61 K 31/7076
A 61 K 31/708
(21) + (22) 01929464.4 26.03.01
(73) FORSCHUNGSVERBUND BERLIN E.V.
Rudower Chaussee 17
12489 Berlin (DE);
FORSCHUNGSZENTRUM JULICH G.M.B.H.
52425 Jülich(DE)
(54) COUMARINYLE METHYLESTERS PHOTOLABILES DE NUCLEOTIDES CYCLIQUES, PROCEDE DE FABRICATION ET UTILISATION DE CEUX-CI-TRADUCTION-PHOTOLABILE CUMARINYLMETHYLESTER VON CYCLISCHEN NUCLEOTIDEN, VERFAHREN ZU DEREN HERSTELLUNG UND IHRE VERWENDUNG
(30) 20.04.00 DE 10021256
(45) 24.08.05

---

(11) 1 281 714

(51) C 07 H 1/08 C 12 N 15/10
B 03 C 1/01 C 12 Q 1/68
(21) + (22) 02016299.6 06.06.96
(73) >ROCHE DIAGNOSTICS G.M.B.H.
Sandhofer Strasse 116
DE-68305 Mannheim(DE);
(54) Pigment magnetique-TRADUCTION-Magnetisches Pigment
(30) 08.06.95 DE 19520398 12.10.95 DE 19537985
(45) 10.08.05

---

(11) 1 282 639
(51) C 07 H 21/00 C 12 Q 1/68
A 61 K 38/04 C 07 F 9/40
C 07 K 14/00
(21) + (22) 01919443.0 07.04.01
(73) >AVENTIS PHARMA DEUTSCHLAND G.M.B.H.
Brüningstrasse 50
DE-65929 Frankfurt am Main(DE);
(54) POLYAMIDENUCLEINEZUURDERIVATEN, MIDDELEN EN WERKWIJZEN VOOR DE BEREDIDING ERVAN - TRADUCTION-PEPTIDNUKLEINSAURE-DERIVATE MIT NEGATIVER LADUNG, MITTEL UND VERFAHREN ZU IHRER HERSTELLUNG
(30) 18.04.00 DE 10019136
(45) 17.08.05

---

(11) 1 355 915
(51) C 07 H 19/06
(21) + (22) 02708318.7 28.01.02
(73) DEUTSCHES >KREBSFORSCHUNGSZENTRUM STIFTUNG DES OFFENTLICHEN RECHTS
Im Neuenheimer Feld 280
DE-69120 Heidelberg(DE);
(54) COMPOSES CAPABLES DE MARQUAGE POUR LA SYNTHESE DE 3' 18F -FLUOR-3'-DESOXYTHYMIDINE ET PROCEDE DE PREPARATION DESDITS
COMPOSES-TRADUCTION-MARKIERUNGSFÄHIGE VERBINDUNGEN ZUR EINFACHEN SYNTHESE VON
3'-[18F]FLUOR-3'-DEOXYTHYMIDIN UND VERFAHREN ZU DEREN HERSTELLUNG
(30) 31.01.01 DE 10104250
(45) 10.08.05

---

(11) 1 370 569
(51) C 07 H 19/16
(21) + (22) 02718299.7 19.03.02
(73) >GLAXO GROUP LTD
Glaxo Wellcome House Berkeley Avenue
Greenford Middlesex UB6 ONN(GB);
(54) PROCEDE DE PREPARATION DE NUCLEOSIDES DE RIBOFURANOSE AMINOPURINE SUBSTITUES EN N6
(30) 20.03.01 GB 0106867
(45) 31.08.05

---

(11) 1 399 458
(51) C 07 H 17/08
(21) + (22) 02741957.1 21.05.02
(73) >ABBOTT LABORATORIES
CHAD 0377/AP6D-2 100 Abbott Park Road
Abbott Park IL 60064-6050(US);
(54) PROCEDE D'ARYLATION POUR LA FONCTIONNALISATION DE DERIVES D'ERYTHROMYCINE O-ALLYLIQUE
(30) 30.05.01 US 294326 P
(45) 03.08.05

---

(11) 1 175 433
(51) C 07 J 17/00 A 61 K 31/70
A 61 K 31/58 C 07 J 71/00
A 61 P 5/26
(21) + (22) 00927493.7 04.05.00
(73) >STRAKAN INTERNATIONAL LTD
The Penthouse Washington Mall 1 Church Street
Hamilton HM11(BM);
(54) GLYCOSIDES D'ANDROGENES ET ACTIVITE ANDROGENIQUE DESDITS GLYCOSIDES
(30) 04.05.99 US 132500 P 07.04.00 US 195294 P
(45) 03.08.05

---

(11) 1 272 505
(51) C 07 J 1/00 A 61 K 31/565
C 07 J 41/00 A 61 P 5/30
(21) + (22) 01940331.0 12.04.01
(73) >SCHERING A.G.
Müllerstrasse 178
DE-13353 Berlin(DE);
(54) DERIVES DE 11BETA-PENTYLE- ET 11BETA-HEXYL-ESTRA-1,3,5(10)-TRIENE SUBSTITUES EN POSITION
8BETA-TRADUCTION-8BETA-SUBSTITUIERTE-11BETA-PENTYL-UND 11BETA-HEXYL-ESTRA-1,3,5(10)-TRIENDERIVATE
(30) 12.04.00 DE 10019167 26.05.00 US 207370 P
(45) 24.08.05

---

(11) 1 287 017
(51) C 07 J 41/00 A 61 K 31/57
C 07 J 9/00 C 07 J 13/00
C 07 J 51/00 A 61 K 31/575
A 61 P 5/30 A 61 P 35/00
(21) + (22) 01928120.3 11.05.01
(73) >RESEARCH INSTITUTE FOR MEDICINE AND CHEMISTRY INC.
49 Amherst Street
Cambridge Massachusetts 02142(US);
(54) DERIVES PREGNA-1, 3, 5 (10) -TRIENE ET CHOLA-1, 3, 5 (10)-TRIENE 2-SUBSTITUES ET LEUR ACTIVITE BIOLOGIQUE
(30) 11.05.00 US 203462 P
(45) 03.08.05

---

(11) 1 335 928
(51) C 07 J 3/00 C 07 J 5/00
C 07 J 21/00 C 07 J 41/00
A 61 K 31/56 A 61 K 31/58
(21) + (22) 01978673.0 02.11.01
(73) THE >UNIVERSITY OF MANCHESTER
Oxford Road
Manchester M13 9PL(GB);
(54) AGONISTES SELECTIFS DU RECEPTEUR DE GLUCOCORTICOIDES
(30) 03.11.00 GB 0026947 20.06.01 GB 0115161
(45) 31.08.05

---

(11) 1 392 714
(51) C 07 J 9/00 A 61 K 31/575
A 61 P 9/10
(21) + (22) 02750526.2 21.02.02
(73) >INTERCEPT PHARMACEUTICALS INC.
421 Hudson Street Suite 212
New York NY 10014(US);
(54) STEROIDES COMME AGONISTES DE FXR
(30) 12.03.01 US 274959 P
(45) 31.08.05

---

(11) 1 504 019
(51) C 07 J 9/00 C 07 J 75/00
A 61 K 31/575 A 61 P 35/00
(21) + (22) 03735368.7 08.05.03
(73) >ICE S.R.L.
Via Sicilia 8/10
IT-42100 Reggio Emilia(IT);
(54) COMPLEXES DE PLATINE PRESENTANT UNE ACTIVITE ANTITUMORALE
(30) 10.05.02 IT MI20020993
(45) 24.08.05

---

(11) 1 517 914
(51) C 07 J 1/00
(21) + (22) 03757065.2 11.06.03
(73) >SCHERING A.G.
Müllerstrasse 178
DE-13353 Berlin(DE);
(54) ESTRATRIENES 9-ALPHA SUBSTITUES SERVANT D'OESTROGENES SELECTIVEMENT
ACTIFS-TRADUCTION-9-ALPHA-SUBSTITUIERTE ESTRATRIENE ALS SELEKTIV WIRKSAME ESTROGENE
(30) 11.06.02 DE 10226326
(45) 31.08.05

---

(11) 0 662 132
(51) C 07 K 14/025 C 12 N 15/37
C 12 N 7/04 C 12 N 5/10
A 61 K 39/12 G 01 N 33/53
C 12 N 15/866
(21) + (22) 93921353.4 03.09.93
(73) THE >GOVERNMENT OF THE UNITED STATES OF AMERICA AS REPRESENTED BY THE SECRETARY DEPARTMENT OF HEALTH AND HUMAN SERVICES
The National Institute of Health Office of Technology Transfer 6011 Executive Boulevard
Suite 325
Rockville MD 20852(US);
(54) PROTEINES DE CAPSIDES DE VIRUS DU PAPILLOME HPV16 RECOMBINEES A AUTO-ASSEMBLAGE
(30) 03.09.92 US 941371 16.03.93 US 32869
(45) 24.08.05

---

(11) 0 707 596
(51) C 07 K 17/08 C 08 H 1/00
A 61 P 3/10 C 07 K 14/585
(21) + (22) 94917946.9 10.05.94
(73) >NOBEX CORP.
2300 Englert Drive
Durham NC 27703(US);
(54) CONJUGUE DE POLYMERE-PEPTIDES
(30) 10.05.93 US 59701
(45) 03.08.05

---

(11) 0 711 833
(51) C 07 K 14/47 C 12 N 15/11
C 12 Q 1/68 C 12 N 5/10
C 07 K 16/18 C 12 N 15/12
(21) + (22) 95402335.4 19.10.95
(73) INSTITUT NATIONAL DE LA SANTE ET DE LA RECHERCHE MEDICALE >INSERM
101 rue de Tolbiac
FR-75654 Paris Cédex 13(FR);

(54) Gène de survie des neurones moteurs: gène de l'atrophie musculaire spinale
(30) 19.10.94 EP 94402353
(45) 03.08.05

---

(11) 0 721 345
(51) C 07 K 14/00 C 12 N 15/70
C 12 N 15/79 A 61 K 39/395
A 61 K 9/127
(21) + (22) 94926493.1 10.08.94
(73) >JENNER TECHNOLOGIES
1895 Mountain View Drive
Tiburon CA 94920(US);
(54) VACCINS CONTRE LE CANCER DE LA PROSTATE
(30) 11.08.93 US 105444
(45) 31.08.05

---

(11) 0 742 826
(51) C 07 K 19/00 C 07 K 14/54
A 61 K 38/20 C 12 N 15/24
(21) + (22) 95910141.1 02.02.95
(73) G.D. >SEARLE LLC
575 Maryville Centre Drive
St. Louis Missouri 63141(US);
(54) PROTEINE FUSIONNEE A PLUSIEURS VARIANTS D'IL-3 ET A ACTIVITE HEMATOPOIETIQUE
(30) 04.02.94 US 192325
(45) 17.08.05

---

(11) 0 755 259
(51) C 07 K 14/005 C 07 K 16/08
C 12 N 1/21 C 12 N 5/10
C 12 N 15/33 A 61 K 35/76
A 61 K 39/12 A 61 K 39/395
(21) + (22) 95914198.7 29.03.95
(73) >UNIVERSITY OF MARYLAND COLLEGE PARK
Office of Technology Liason 4312 Knox Road
College Park MD 20742(US);
(54) CLONES D'ADNc CHIMERES DU VIRUS DE LA BURSITE INFECTIEUSE, PRODUITS D'EXPRESSION ET VACCINS A BASE DESDITS CLONES
(30) 29.03.94 US 219262
(45) 03.08.05

---

(11) 0 784 633
(51) C 07 K 14/755 A 61 K 38/37
(21) + (22) 95937286.3 14.11.95
(73) >GENETICS INSTITUTE LLC
87 Cambridge Park Drive
Cambridge MA 02140(US);
(54) PROCEDE DE PURIFICATION DU FACTEUR VIII
(30) 14.11.94 SE 9403915
(45) 17.08.05

---

(11) 0 786 002
(51) C 07 K 14/54 C 12 N 5/10
A 61 K 38/20 C 12 N 15/24
(21) + (22) 95936482.9 12.10.95
(73) APPLIED RESEARCH SYSTEMS >ARS HOLDING N.V.
Pietermaai 15
Curacao(AN);
(54) INTRACELLULAIRE ISOVORM VAN DE INTERLEUKINE-1 RECEPTOR ANTAGONIST
(30) 13.10.94 IT MI942097
(45) 31.08.05

---

(11) 0 792 370
(51) C 07 K 1/00 C 07 H 21/04
C 12 N 15/57 C 12 N 9/64
A 61 K 38/48 C 12 P 21/06
C 12 N 1/00 C 12 N 5/00
(21) + (22) 95922997.2 06.06.95
(73) >HUMAN GENOME SCIENCES INC.
9410 Key West Avenue
Rockville MD 20850-3338( );
(54) PROTEASE-3 ET 4 D'APOPTOSE DE TYPE ENZYME DE CONVERSION D'INTERLEUKINE-1 BETA
(30) 01.11.94 US 334251
(45) 24.08.05

---

(11) 0 825 259
(51) C 07 K 16/18 C 07 K 16/46
C 07 K 17/00 A 61 K 39/395
G 01 N 33/577 C 12 N 15/02
C 12 N 5/12 C 12 P 21/08
(21) + (22) 96912292.8 01.05.96
(73) >JAPAN TOBACCO INC.
2-1 Toranomon 2-Chome
Minato-Ku Tokyo 105(JP);
(54) ANTICORPS MONOCLONAL REAGISSANT AVEC LA CEPT HUMAINE ET SON PROCEDE DE QUANTIFICATION
(30) 02.05.95 JP 13483695
(45) 03.08.05

---

(11) 0 832 189

(51) C 07 K 19/00 C 12 N 5/00
(21) + (22) 96918251.8 06.06.96
(73) >GENENTECH INC.
460 Point San Bruno Boulevard
South San Francisco CA 94080-4990 (US);
F. >HOFFMANN-LA ROCHE A.G.
Grenzacherstrasse 124
CH-4070 Basel(CH)
(54) PROCEDE DE REGULATION DE LA SIALYLATION DE PROTEINES PRODUITES PAR UNE CULTURE DE CELLULES DE MAMMIFERES
(30) 06.06.95 US 469348
(45) 17.08.05

---

(11) 0 833 917
(51) C 07 K 14/445 C 07 K 16/20
A 61 K 39/015 A 61 K 39/395
A 61 K 39/385 G 01 N 33/68
C 12 N 15/70 C 07 K 17/08
C 12 N 15/30
(21) + (22) 96922107.6 12.06.96
(73) >INSTITUT PASTEUR
25-28 rue du Docteur Roux
FR-75724 Paris Cédex 15(FR);
(54) MOLECULES POLYPEPTIDIQUES DE STADE PRE-ERYTHROCYTAIRE DU PALUDISME
(30) 13.06.95 FR 9507007
(45) 17.08.05

---

(11) 0 837 883
(51) C 07 K 14/81 C 07 K 1/113
A 61 K 38/57 A 61 K 9/08
A 61 K 47/30
(21) + (22) 96924269.2 07.06.96
(73) >CHIRON CORP.
4560 Horton Street
Emeryville California 94608 (US);
G.D. >SEARLE & CO.
5200 Old Orchard Road
Skokie Illinois 60077(US)
(54) PROCEDE DE SOLUBILISATION, DE PURIFICATION ET DE REPLIEMENT DE PROTEINES
(30) 07.06.95 US 473668 07.06.95 US 477677
(45) 10.08.05

---

(11) 0 849 361
(51) C 07 K 14/47 C 07 K 16/28
A 61 K 39/395 A 61 K 38/17
C 12 N 15/12
(21) + (22) 97310216.3 17.12.97
(73) >SMITHKLINE BEECHAM CORP.
One Franklin Plaza P.O. Box 7929
Philadelphia Pennsylvania 19103 (US);
>SMITHKLINE BEECHAM P.L.C.
980 Great West Road
Brentford Middlesex TW8 9GS(GB);
THE >BOARD OF REGENTS THE UNIVERSITY OF TEXAS SYSTEM
201 West 7th Street
Austin TX 78701(US)
(54) Nouveaux ligands du recepteur de neuropeptides HFGAN72
(30) 17.12.96 US 33604 P 19.03.97 US 820519
02.07.97 US 887382 26.09.97 US 939093
(45) 10.08.05

---

(11) 0 851 925
(51) C 07 K 14/61 C 07 K 1/107
A 61 K 38/27 C 12 N 1/21
C 12 N 15/18 // // (C12N1/2
1 , C 12R1:19)
(21) + (22) 96931597.7 20.09.96
(73) >GENENTECH INC.
1 DNA Way
South San Francisco CA 94080-4990(US);
(54) VARIANTS DE L'HORMONE DE CROISSANCE HUMAINE
(30) 21.09.95 US 537067 21.09.95 US 537068
(45) 03.08.05

---

(11) 0 877 803
(51) C 07 K 14/715 C 07 K 16/28
C 12 Q 1/68 G 01 N 33/50
A 61 K 38/17 A 61 K 48/00
C 12 N 15/12 C 12 N 5/10
(21) + (22) 97901343.0 02.01.97
(73) >AMGEN INC.
One Amgen Center Drive Thousand Oaks
California 91320-1799(US);
(54) RECEPTEUR DE PROTEINE OB, COMPOSITIONS ET PROCEDES ASSOCIES
(30) 04.01.96 US 582825 31.12.96 US 774414
(45) 31.08.05

---

(11) 0 894 143
(51) C 07 K 14/20 C 12 Q 1/68
G 01 N 33/68 C 12 N 15/31
(21) + (22) 97914794.9 20.02.97
(73) >BOARD OF REGENTS THE UNIVERSITY OF TEXAS SYSTEM
201 West 7th Street

Austin TX 78701(US);
(54) SEQUENCES DE BORRELIA PATHOGENES SEMBLABLES A UNE PMV
(30) 21.02.96 US 12028 P
(45) 10.08.05

---

(11) 0 896 620
(51) C 07 K 14/72 C 12 N 15/62
A 01 K 67/027 A 61 K 38/16
C 12 N 15/90 C 12 N 9/00
C 12 N 15/12
(21) + (22) 97906232.0 20.02.97
(73) ASSOCIATION POUR LE DEVELOPPEMENT DE LA RECHERCHE EN GENETIQUE MOLECULAIRE, (A.DE.RE.GE.M)
23 rue Montpensier
75001 Paris(FR);
(54) RECEPTEUR NUCLEAIRE DE GLUCOCORTICOIDES MODIFIE, PROTEINE DE FUSION, FRAGMENTS D'ADN CODANT POUR LEDIT RECEPTEUR ET LADITE PROTEINE DE FUSION
(30) 20.02.96 FR 9602060
(45) 03.08.05

---

(11) 0 909 274
(51) C 07 K 14/705
(21) + (22) 97906426.8 22.01.97
(73) >ORTHO MCNEIL PHARMACEUTICAL INC.
One Johnson & Johnson Plaza
New Brunswick New Jersey 08933-7002(US);
(54) PROCEDE DE PURIFICATION D'UN PROTEINE FIXANT L'ERYTHROPOIETINE
(30) 23.01.96 US 10469 P 18.07.96 US 22129 P
(45) 10.08.05

---

(11) 0 931 094
(51) C 07 K 14/435 C 07 K 16/18
G 01 N 33/553
(21) + (22) 97932092.6 27.06.97
(73) >DIASORIN A.B.
Allén 7
172 26 Sundyberg(SE);
(54) METHODES POUR DETERMINER LA PRESENCE DE LA PROTEINE CEREBRALE S-100 BETA
(30) 05.07.96 SE 9602677
(45) 10.08.05

---

(11) 0 939 804
(51) C 07 K 14/52 C 12 N 1/21
C 12 N 5/10 C 07 K 16/24
A 61 K 38/19 C 12 N 15/12
(21) + (22) 96939612.6 25.10.96
(73) >HUMAN GENOME SCIENCES INC.
14200 Shady Grove Road
Rockville MD 20850(US);
(54) NEUTROKINE alpha
(45) 17.08.05

---

(11) 0 941 333
(51) C 07 K 14/245 A 61 K 39/108
A 61 K 39/39 C 12 N 1/21
C 12 Q 1/48 G 01 N 33/50
A 01 K 67/027 A 61 K 49/00
C 12 N 15/31 // // (C12N1/2
1 , C 12R1:19)
(21) + (22) 97910583.0 30.10.97
(73) >CHIRON S.R.L.
Via Fiorentina 1
IT-53100 Siena(IT);
(54) TOXINE LT-A D'E. COLI MUTANTE DETOXIQUEE IMMUNOGENE
(30) 31.10.96 GB 9622660
(45) 31.08.05

---

(11) 0 968 288
(51) C 07 K 14/47 C 07 K 16/18
C 12 Q 1/68 A 01 K 67/027
C 12 N 15/12 C 12 N 15/62
C 12 N 5/10
(21) + (22) 98953283.3 06.10.98
(73) >ZYMOGENETICS INC.
1201 Eastlake Avenue East
Seattle WA 98102(US);
(54) HOMOLOGUE HUMAIN DE LA PROTEINE 2-19, z219a
(30) 06.10.97 US 61712 P
(45) 10.08.05

---

(11) 0 972 201
(51) C 07 K 16/30 A 61 K 39/395
A 61 K 47/48 C 12 Q 1/68
G 01 N 33/543 G 01 N 33/574
G 01 N 33/577
(21) + (22) 98911411.1 25.02.98
(73) >CORIXA CORP.
Suite 200 1124 Columbia Street
Seattle WA 98104(US);
(54) COMPOSES SERVANT AU DIAGNOSTIC IMMUNOLOGIQUE DU CANCER DE LA PROSTATE ET LEURS PROCEDES D'UTILISATION
(30) 25.02.97 US 806596 01.08.97 US 904809
09.02.98 US 20747
(45) 17.08.05

---

(11) 0 984 983
(51) C 07 K 14/47 G 01 N 33/68
(21) + (22) 98923042.0 01.06.98
(73) >YEDA RESEARCH AND DEVELOPMENT CO. LTD
Weizman Institute of Science P.O. Box 95
Rehovot 76100(IL);
(54) MODULATEURS DES VOIES D'INFLAMMATION INTRACELLULAIRE, DE MORT CELLULAIRE ET DE SURVIE CELLULAIRE
(30) 05.06.97 IL 12101197 30.06.97 IL 12119997
11.09.97 IL 12174697
(45) 17.08.05

---

(11) 0 996 731
(51) C 07 K 14/15 A 61 K 31/70
C 12 N 15/48 C 12 Q 1/70
(21) + (22) 98936467.4 07.07.98
(73) BIO MERIEUX
Chemin de l'Orme
69280 Marcy l'Etoile(FR);
(54) MATERIEL NUCLEIQUE RETROVIRAL ET FRAGMENTS NUCLEOTIDIQUES NOTAMMENT ASSOCIES A LA SCLEROSE EN PLAQUES ET/OU LA POLYARTHRITE RHUMATOIDE, A DES FINS DE DIAGNOSTIC, PROPHYLACTIQUES ET THERAPEUTIQUES
(30) 07.07.97 FR 9708816
(45) 31.08.05

---

(11) 1 012 285
(51) C 07 K 14/47 A 61 K 38/17
C 07 K 16/18 C 07 K 16/42
C 12 Q 1/68 C 12 N 15/12
(21) + (22) 98947034.9 10.09.98
(73) >ZYMOGENETICS INC.
1201 Eastlake Avenue East
Seattle WA 98102(US);
(54) DEFENSINES BETA
(30) 10.09.97 US 58335 P 10.09.97 US 926529
05.11.97 US 64294 P 05.11.97 US 964687
(45) 03.08.05

---

(11) 1 019 075
(51) C 07 K 2/00 C 07 K 4/00
A 61 K 38/00 A 61 K 39/00
A 61 K 39/44 A 61 K 39/395
A 61 K 51/00 G 01 N 33/53
G 01 N 33/543 G 01 N 33/566
C 07 C 215/60 C 07 B 61/00
(21) + (22) 99931748.0 07.06.99
(73) >THERAVANCE INC.
901 Gateway Boulevard
South San Francisco CA 94080(US);
(54) AGONISTES DU RECEPTEUR BETA 2-ADRENERGIQUE
(30) 08.06.98 US 88466 P 15.07.98 US 92938 P
(45) 24.08.05

---

(11) 1 038 014
(51) C 07 K 16/40 C 12 N 1/00
A 01 H 5/00 C 12 N 15/82
C 12 N 9/10
(21) + (22) 98966266.3 09.12.98
(73) VON SCHAEWEN, ANTJE
Natruper Strasse 169a
49076 Osnabrück(DE);
(54) SEQUENCES DE (GntI) VEGETALES ET UTILISATION DE CELLES-CI POUR L'OBTENTION DE PLANTES NE PRESENTANT PAS UNE ACTIVITE DE N-ACETYLGLUCOSYLAMINYLTRANSFERASE I GnTI OU BIEN SEULEMENT UNE TELLE ACTIVITE REDUITE-TRADUCTION-PFLANZLICHE (GntI)-SEQUENZEN UND VERWENDUNG DERSELBEN ZUR GEWINNUNG VON PFLANZEN MIT VERMINDERTER ODER FEHLENDER N-ACETYLGLUCOSAMINYLTRANSFERASE I (GnTI)-AKTIVITÄT
(30) 09.12.97 DE 19754622
(45) 24.08.05

---

(11) 1 042 359
(51) C 07 K 5/107 C 07 K 5/117
A 61 K 38/07
(21) + (22) 98964224.4 22.12.98
(73) >CARA THERAPEUTICS INC.
765 Old Saw Mill River Road
Tarrytown NY 10591(US);
(54) PEPTIDES RECEPTEURS OPIOIDES KAPPA
(30) 23.12.97 US 997208
(45) 10.08.05

---

(11) 1 049 777
(51) C 07 K 14/715 C 07 K 19/00
C 07 K 16/28 C 12 N 15/12
C 12 N 15/62
(21) + (22) 99903320.2 22.01.99
(73) >IMMUNEX CORP.
One Amgen Center Drive
Thousand Oaks CA 91320-1799(US);

(54) ADN ET POLYPEPTIDES AcPL
(30) 23.01.98 US 72301 P 20.03.98 US 78835 P
(45) 03.08.05

---

(11) 1 051 487
(51) C 07 K 14/47 C 07 K 16/18
C 12 Q 1/68 G 01 N 33/68
C 12 N 15/12
(21) + (22) 99901094.5 21.01.99
(73) >DIAGNOSTIC TECHNOLOGIES LTD
Senate Building Technion City
32000 Haifa(IL);
(54) PROTEINE PLACENTAIRE 13
(30) 29.01.98 IL 123098
(45) 10.08.05

---

(11) 1 078 064
(51) C 07 K 14/21 C 07 K 16/12
A 61 K 31/70 A 61 K 39/02
A 61 K 39/395 G 01 N 33/569
C 12 N 15/31 C 12 N 1/21
(21) + (22) 99924948.5 07.05.99
(73) S.A. >GLAXOSMITHKLINE BIOLOGICALS
Rue de l'Institut 89
BE-1330 Rixensart(BE);
(54) COMPOSES DERIVES DE MORAXELLA CATARRHALIS
(30) 13.05.98 GB 9810285
(45) 31.08.05

---

(11) 1 082 427
(51) C 07 K 14/47 C 12 N 15/62
C 12 N 15/12
(21) + (22) 99926092.0 28.05.99
(73) >CELTRIX PHARMACEUTICALS INC.
4851 Lake Brook Drive
Glen Allen VA 23060(US);
(54) VARIANTES DE LA PROTEINE-3 DE LIAISON DU FACTEUR DE CROISSANCE DE TYPE INSULINOIDE
(30) 01.06.98 US 87559 P 27.05.99 US 322484
(45) 10.08.05

---

(11) 1 084 145
(51) C 07 K 16/00
(21) + (22) 99923571.6 11.05.99
(73) EIDGENOSSISCHE >TECHNISCHE HOCHSCHULE ZURICH
Rämistrasse 101
CH-8092 Zürich(CH);
(54) MOLECULES DE LIAISON SPECIFIQUES POUR SCINTIGRAPHIE, CONJUGUES CONTENANT CES MOLECULES ET TRAITEMENT DE L'ANGIOGENESE
(30) 11.05.98 US 75338 28.04.99 US 300425
(45) 10.08.05

---

(11) 1 086 122
(51) C 07 K 5/078 A 61 K 38/05
G 01 N 33/68
(21) + (22) 99928582.8 11.06.99
(73) >JOHNSON & JOHNSON PHARMACEUTICAL RESEARCH & DEVELOPMENT L.L.C.
920 US Route 202 Raritan
New Jersey 08869( );
(54) INHIBITEURS DE PROTEASE A BASE DE PYRAZINONE
(30) 11.06.98 US 88989 P
(45) 24.08.05

---

(11) 1 092 036
(51) C 07 K 1/04 C 07 K 14/62
C 12 N 11/02 C 12 N 11/06
C 12 P 1/00 C 12 N 11/00
C 12 P 21/00 C 12 P 19/00
C 12 P 21/02
(21) + (22) 99924860.2 03.05.99
(73) >AVENTIS PHARMA DEUTSCHLAND G.M.B.H.
Brüningstrasse 50
DE-65929 Frankfurt am Main(DE);
(54) PROCEDE DE CATALYSE DE REACTIONS COMPLEXES DE GRANDES MOLECULES AU MOYEN D'ENZYMES LIEES A UN SUPPORT POLYMERE-TRADUCTION-VERFAHREN ZUR KATALYSE VON KOMPLEXEN REAKTIONEN GROSSER MOLEKÜLE MITTELS AN EINEM POLYMEREN TRÄGER GEBUNDENER ENZYME
(30) 15.05.98 DE 19821866
(45) 24.08.05

---

(11) 1 131 344
(51) C 07 K 7/08 C 07 K 19/00
A 61 K 38/10 C 07 K 7/02
(21) + (22) 99972640.9 19.11.99
(73) >ELAN CORP. P.L.C.
Lincoln House Lincoln Place
Dublin 2( );
(54) PEPTIDES RETRO-INVERSES CIBLANT LES RECEPTEURS DE TRANSPORT DU TRACTUS GASTRO-INTESTINAL, ET LEUR UTILISATION
(30) 19.11.98 US 109038 P
(45) 03.08.05

---

(11) 1 133 559
(51) C 07 K 14/705 G 01 N 33/566
(21) + (22) 99972682.1 13.10.99
(73) >ARENA PHARMACEUTICALS INC.
6166 Nancy Ridge Drive
San Diego CA 92121(US);
(54) RECEPTEUR HUMAIN ORPHELIN RUP3 COUPLE A UNE PROTEINE G
(30) 20.11.98 US 109213 P 16.02.99 US 120416 P
26.02.99 US 121852 P 12.03.99 US 123946 P
12.03.99 US 123949 P
(45) 10.08.05

---

(11) 1 140 173
(51) C 07 K 19/00 A 61 K 39/395
A 61 K 38/17 A 61 P 7/10 //
/ / C 07K14/71
(21) + (22) 99968115.8 09.12.99
(73) >GENENTECH INC.
1 DNA Way
South San Francisco CA 94080-4990(US);
(54) ANTAGONISTES DU FACTEUR DE CROISSANCE ENDOTHELIALE ET LEURS UTILISATIONS
(30) 22.12.98 US 218481
(45) 03.08.05

---

(11) 1 158 050
(51) C 07 K 14/72 C 07 H 21/02
C 07 K 16/28 G 01 N 33/50
G 01 N 33/53 A 61 K 38/22
A 61 K 39/395 C 30 B 29/58
G 06 F 17/50 C 12 N 15/12
C 12 N 15/74 C 12 N 9/00
C 12 N 5/10 C 12 N 1/20
(21) + (22) 01303090.3 30.03.01
(73) >PFIZER INC.
235 East 42nd Street
New York N.Y. 10017(US)(GB);
(54) Récepteur humain de cysteinyl leukotriène 2 (CysLT2)
(30) 05.04.00 GB 0008504
(45) 31.08.05

---

(11) 1 161 250
(51) C 07 K 14/26 A 61 K 35/74
A 61 K 39/39 A 61 P 37/04
A 61 P 35/00 // // A61K35:74 , A 61K38:19
(21) + (22) 00910947.1 15.03.00
(73) PIERRE >FABRE MEDICAMENT
45 Place Abel Gance
FR-92100 Boulogne-Billancourt(FR);
(54) FRACTIONS MEMBRANAIRES BACTERIENNES IMMUNOSTIMULANTES DANS LE TRAITEMENT DE CANCERS
(30) 15.03.99 FR 9903154
(45) 17.08.05

---

(11) 1 173 475
(51) C 07 K 14/025 A 61 K 47/48
(21) + (22) 00922458.5 03.04.00
(73) NOVEMBER A.G. GESELLSCHAFT FUR MOLEKULARE MEDIZIN
Ulrich-Schalk-Strasse 3a
91056 Erlangen(DE);
(54) FRAGMENTS DE LA PROTEINE VIRALE 2 OU 3 DU VIRUS DU POLYOME, SERVANT AU TRANSPORT DE PRINCIPES ACTIFS-TRADUCTION-FRAGMENTE DES VIRUS PROTEINS 2 ODER 3 DES POLYOMAVIRUS ALS FÄHREN FÜR WIRKSTOFFE
(30) 10.04.99 DE 19916224
(45) 31.08.05

---

(11) 1 194 442
(51) C 07 K 1/20 C 07 K 14/765
C 07 K 16/06 C 07 K 14/81
C 07 K 14/79
(21) + (22) 00938817.4 23.06.00
(73) >BIOTEST PHARMA G.M.B.H.
Landsteiner Strasse 5
D-63303 Dreieich(DE);
(54) PROCEDE DE FRACTIONNEMENT PAR CHROMATOGRAPHIE DE PLASMA OU DE SERUM, PREPARATIONS AINSI OBTENUES ET LEUR UTILISATION-TRADUCTION-VERFAHREN ZUR CHROMATOGRAPHISCHEN FRAKTIONIERUNG VON PLASMA ODER SERUM, SO ERHALTENE PRÄPARATE UND DEREN VERWENDUNG
(30) 14.07.99 DE 19932782
(45) 24.08.05

---

(11) 1 196 439
(51) C 07 K 14/435 A 61 K 38/17
C 12 N 15/12 C 12 N 15/63
C 12 N 5/10 A 61 P 31/04
(21) + (22) 00931131.7 06.05.00
(73) >BRAIN BIOTECHNOLOGY RESEARCH AND INFORMATION NETWORK A.G.
Darmstädter Strasse 34
DE-64673 Zwingenberg(DE);
(54) COMPOSES A ACTION ANTIBIOTIQUE-TRADUCTION-VERBINDUNGEN MIT

ANTIBIOTISCHER WIRKUNG
(30) 07.05.99 DE 19921027
(45) 03.08.05

---

(11) 1 224 215
(51) C 07 K 14/415 A 61 K 39/36
A 61 P 37/08
(21) + (22) 00975093.6 24.10.00
(73) >PHARMACIA DIAGNOSTICS A.B.
PO Box 6460
751 37 Uppsala (SE);
>VALENTA RUDOLF
Beethovenstrasse 18
2604 Theresienfeld(AT)
(54) FORMES ANAPHYLACTIQUE D'ALLERGENE DE POLLEN DE GRAMINEES Phl p 6 ET LEUR UTILISATION
(30) 29.10.99 SE 9903950
(45) 17.08.05

---

(11) 1 224 473
(51) C 07 K 14/72 G 01 N 33/76
G 01 N 33/564 C 12 N 15/62
(21) + (22) 00969495.1 12.10.00
(73) >LOOS ULRICH
Otto-Elsässer-Weg 9
DE-89081 Ulm(DE);
(54) PROCEDE DE DETERMINATION D'AUTOANTICORPS CONTRE LE RECEPTEUR DE TSH-TRADUCTION-VERFAHREN ZUR BESTIMMUNG VON AUTOANTIKÖRPERN GEGEN DEN TSH-REZEPTOR
(30) 12.10.99 DE 19949184
(45) 17.08.05

---

(11) 1 246 919
(51) C 07 K 14/42 G 01 N 33/566
A 61 K 38/16 A 61 P 39/00
C 12 N 15/29 C 12 N 5/06
(21) + (22) 99967798.2 30.12.99
(73) >IMCLONE SYSTEMS INC.
180 Varick Street
New York NY 10014 (US);
THE >REGENTS OF THE UNIVERSITY OF CALIFORNIA
1111 Franklin Street 5th Floor
Oakland CA 94607(US)
(54) FACTEURS DE CONSERVATION DE CELLULES SOUCHES, PROCEDES ET PRODUITS S'Y RAPPORTANT
(45) 24.08.05

---

(11) 1 280 895
(51) C 07 K 14/435 C 07 K 16/18
C 12 N 15/63 C 12 N 5/10
A 61 K 38/17 C 12 N 15/11
(21) + (22) 01929932.0 10.05.01
(73) CENTRE NATIONAL DE LA RECHERCHE SCIENTIFIQUE >CNRS
3 rue Michel Ange
FR-75794 Paris Cedex 16(FR);
(54) POLYPEPTIDE INHIBANT UN CANAL SODIQUE A PORTE PROTONIQUE
(30) 10.05.00 US 203309 P 10.05.01 US 852378
(45) 03.08.05

---

(11) 1 282 639
(51) C 07 K 14/00 C 07 H 21/00
C 12 Q 1/68 A 61 K 38/04
C 07 F 9/40
(21) + (22) 01919443.0 07.04.01
(73) >AVENTIS PHARMA DEUTSCHLAND G.M.B.H.
Brüningstrasse 50
DE-65929 Frankfurt am Main(DE);
(54) POLYAMIDENUCLEINEZUURDERIVATEN, MIDDELEN EN WERKWIJZEN VOOR DE BEREDIDING ERVAN - TRADUCTION-PEPTIDNUKLEINSAURE-DERIVATE MIT NEGATIVER LADUNG, MITTEL UND VERFAHREN ZU IHRER HERSTELLUNG
(30) 18.04.00 DE 10019136
(45) 17.08.05

---

(11) 1 291 356
(51) C 07 K 1/06 C 07 K 1/08
C 07 K 1/02
(21) + (22) 02077830.4 15.07.02
(73) >AKZO NOBEL N.V.
Velperweg 76
NL-6824 BM Arnhem(NL);
(54) Procédé pour la synthese rapide des peptides dans solution
(30) 19.07.01 EP 01202753
(45) 24.08.05

---

(11) 1 319 715
(51) C 07 K 16/14 C 12 Q 1/32
C 12 N 9/04 C 12 N 15/53
C 12 N 1/15 C 12 N 1/21
C 12 N 5/10
(21) + (22) 02026487.5 28.11.02
(73) >BAYER CROPSCIENCE A.G.
Alfred-Nobel-Strasse 50
DE-40789 Monheim(DE);

(54) IMP déshydrogénase et son utilisation pour l'identification de substances fongicides-TRADUCTION-IMP Dehydrogenase und deren Verwendung zum Identifizieren von fungizid wirksamen Verbindungen
(30) 11.12.01 DE 10160660
(45) 17.08.05

---

(11) 1 392 347
(51) C 07 K 7/06 C 07 K 7/08
A 61 K 38/08 A 61 K 38/16
A 61 P 25/28
(21) + (22) 02729699.5 16.05.02
(73) >NYMOX CORP.
9900 Boulevard Cavendish Nr. 306
Saint-Laurent Quebec H4M 2V2(CA);
(54) PREVENIR DE LA MORT CELLULAIRE A L'AIDE DE SEGMENTS DE NTP
(30) 16.05.01 US 290971 P
(45) 03.08.05

---

(11) 1 407 677
(51) C 07 K 14/46 A 61 P 19/10
A 23 L 1/0562 A 23 L 1/305
A 23 J 3/34 A 23 J 3/06
A 61 K 38/01 A 23 L 1/302
A 23 L 1/303
(21) + (22) 03027512.7 03.05.02
(73) >BIOPROGRESS S.P.A.
Via Aurelia 58
I-00165 Rome(IT);
(54) Compositions contenant de la gélatine de poisson partiellement hydrolysée et leur utilisation
(30) 02.07.01 IT RM20010380
(45) 31.08.05

---

(11) 0 951 483
(51) C 08 B 31/16
(21) + (22) 97950214.3 31.12.97
(73) >VALTION TEKNILLINEN TUTKIMUSKESKUS
Vuorimiehentie 5
02150 Espoo 15(FI);
(54) ESTER D'AMIDON HYDROXYALKYLE, PREPARATION ET UTILISATION DE CET ESTER
(30) 31.12.96 FI 965304
(45) 31.08.05

---

(11) 1 088 082
(51) C 08 B 30/00 C 12 N 15/56
C 12 N 9/44 C 12 N 15/82
C 12 N 1/21 C 12 N 5/10
A 01 H 5/00 A 01 H 5/10
(21) + (22) 99950355.0 07.05.99
(73) >BAYER CROPSCIENCE G.M.B.H.
Brüningstrasse 50
DE-65929 Frankfurt/Main(DE);
(54) MOLECULES D'ACIDE NUCLEIQUE CODANT POUR DES ENZYMES ISSUES DU FROMENT ET PARTICIPANT A LA SYNTHESE DE L'AMIDON-TRADUCTION-NUCLEINSÄUREMOLEKÜLE CODIEREND ENZYME AUS WEIZEN, DIE AN DER STÄRKESYNTHESE BETEILIGT SIND
(30) 08.05.98 DE 19820608
(45) 17.08.05

---

(11) 1 090 929
(51) C 08 B 30/10 A 61 L 15/00
C 08 B 37/14
(21) + (22) 00308716.0 04.10.00
(73) >CERESTAR HOLDING B.V.
Nijverheidsstraat 1 P.O. Box 9
NL-4551 LA Sas Van Gent(NL);
(54) Isolation et utilisation de pentosanes à partir de sous-produits de l'industrie d'amidon
(30) 08.10.99 GB 9923784
(45) 03.08.05

---

(11) 1 299 423
(51) C 08 B 31/12 C 08 B 35/04
(21) + (22) 01957907.7 29.06.01
(73) CARBOHYDRATE PIRNA G.M.B.H. & CO. K.G. >CHP
Lohmener Strasse 12
DE-01796 Pirna (DE);
>WOLFF WALSRODE A.G.
DE-29699 Walsrode(DE)
(54) PROCEDE DE PRODUCTION D'AMIDON DE CARBOXYALKYLE HAUTEMENT SUBSTITUE-TRADUCTION-VERFAHREN ZUR HERSTELLUNG VON HOCHSUBSTITUIERTER CARBOXYALKYLSTÄRKE
(30) 07.07.00 DE 10033197
(45) 31.08.05

---

(11) 1 343 826
(51) C 08 B 37/00 A 61 K 35/78
(21) + (22) 00981558.0 27.11.00
(73) >BOMSUND GRUPO ASESOR S.L.
C/Mallorca 235 pplc. 1
08008 Barcelona(ES);

(54) COMPOSE POLYSACCHARIDE PRESENTANT UNE ACTIVITE IMMUNO-STIMULANTE
(45) 10.08.05

---

(11) 1 192 190
(51) C 08 C 19/44 C 08 F 8/00
(21) + (22) 00945740.9 06.06.00
(73) >TOTAL PETROCHEMICALS RESEARCH FELUY
Zone Industrielle C
BE-7181 Seneffe -Feluy-(BE);
(54) PRODUCTION DE COPOLYMERES SEQUENCES NON TROUBLES
(30) 10.06.99 EP 99111317
(45) 31.08.05

---

(11) 0 902 040
(51) C 08 F 283/00 C 09 D 175/16
C 08 G 18/67
(21) + (22) 98117140.8 10.09.98
(73) >BASF A.G.
DE-67056 Ludwigshafen(DE);
(54) Compositions durcissables par rayonnement à base de prépolymères aliphatiques contenant des groupes uréthanes ayant des double liaisons à insaturation éthylénique-TRADUCTION-Strahlungshärtbare Zubereitungen auf der Basis aliphatischer, Urethangruppen enthaltender Prepolymere mit ethylenisch ungesättigten Doppelbindungen
(30) 11.09.97 DE 19739970
(45) 03.08.05

---

(11) 0 981 558
(51) C 08 F 246/00 C 09 K 19/38
C 07 C 255/65 C 07 C 245/08
(21) + (22) 98922796.2 04.05.98
(73) >BAYER MATERIALSCIENCE A.G.
DE-51368 Leverkusen(DE);
(54) HOMOPOLYMERES A BIREFRINGENCE PHOTOINDUCTIBLE ELEVEE-TRADUCTION-HOMOPOLYMERE MIT HOHER PHOTOINDUZIERBARER DOPPELBRECHUNG
(30) 15.05.97 DE 19720288
(45) 17.08.05

---

(11) 1 016 681
(51) C 08 F 230/08 C 09 D 5/16
(21) + (22) 99310578.2 24.12.99
(73) >CHUGOKU MARINE PAINTS LTD
1-7 Meijishinkai
Ohtake-shi Hiroshima 739-0652(JP);
(54) Copolymères (méth)acrylate de silyle, procédés pour les préparer, compositions de peintures antisalissures contenant ces copolymères, revêtements antisalissures formés à partir de ces compositions, méthodes antisalissures reposant sur ces compositions, et coques ou structures sous-marines revêtues de la pellicule obtenue
(30) 28.12.98 JP 37487598 28.12.98 JP 37487698
11.01.99 JP 437299 13.05.99 JP 13318499
13.05.99 JP 13330799
(45) 17.08.05

---

(11) 1 020 479
(51) C 08 F 2/50 G 03 F 7/029
C 07 F 7/08
(21) + (22) 99126253.6 31.12.99
(73) >GOLDSCHMIDT G.M.B.H.
Goldschmidtstrasse 100
DE-45127 Essen(DE);
(54) Photoinitiateurs pour le durcissement cationique-TRADUCTION-Photoinitiatoren zur kationischen Härtung
(30) 16.01.99 DE 19901531
(45) 10.08.05

---

(11) 1 024 184
(51) C 08 F 265/06 C 09 D 5/02
C 09 D 175/04 C 09 D 151/00
(21) + (22) 00100234.4 17.01.00
(73) >BAYER MATERIALSCIENCE A.G.
DE-51368 Leverkusen(DE);
(54) Composition de revêtement aqueuse, procédé de fabrication et d'utilisation correspondants-TRADUCTION-Wässriges Überzugsmittel, Verfahren zu seiner Herstellung und seine Verwendung
(30) 29.01.99 DE 19903391
(45) 10.08.05

---

(11) 1 054 031
(51) C 08 F 8/00 C 08 K 5/5317
C 08 K 5/5333 C 08 K 5/1539
C 08 G 63/20 C 08 G 63/91
C 08 G 64/00 C 08 G 69/00
(21) + (22) 00810408.5 12.05.00
(73) >CIBA SPECIALTY CHEMICALS HOLDING INC.
Klybeckstrasse 141
CH-4057 Basel(CH);
(54) Augmentation de la masse moléculaire et modification de polymères de condensation-TRADUCTION-Molekulargewichtsaufbau und Modifizierung von Polykondensaten
(30) 21.05.99 CH 94799
(45) 24.08.05

---

(11) 1 059 279
(51) C 08 F 8/04 C 08 F 16/18
C 08 F 299/02 C 10 M 107/24
C 07 C 43/315 C 07 C 41/28
C 07 C 43/04 C 07 C 43/10
C 07 C 43/11 C 07 C 43/15
(21) + (22) 99106903.0 25.05.93
(73) >IDEMITSU KOSAN CO. LTD
1-1 Marunouchi 3-chome Chiyoda-ku
Tokyo 100-8321(JP);
(54) Composé d'éther polyvinylique et procédé de préparation
(30) 04.06.92 JP 14392292 07.09.92 JP 23784292
(45) 17.08.05

---

(11) 1 086 143
(51) C 08 F 2/00 B 01 J 19/24
C 08 F 2/06 B 01 J 19/00
C 08 F 20/12
(21) + (22) 99915632.6 17.03.99
(73) >SIEMENS A.G.
Postfach 22 16 34
DE-80506 München(DE);
(54) PROCEDE ET DISPOSITIF POUR LA PRODUCTION EN CONTINU DE POLYMERES-TRADUCTION-VERFAHREN UND VORRICHTUNG ZUR KONTINUIERLICHEN HERSTELLUNG VON POLYMERISATEN
(30) 17.04.98 DE 19816886
(45) 24.08.05

---

(11) 1 095 074
(51) C 08 F 20/12 C 08 F 4/80
(21) + (22) 99925198.6 04.06.99
(73) >IMPERIAL CHEMICAL INDUSTRIES P.L.C.
20 Manchester Square
London W1U 3AN(GB);
(54) PROCEDE DE POLYMERISATION VIVE
(30) 29.06.98 GB 9813939
(45) 03.08.05

---

(11) 1 136 517
(51) C 08 F 8/06 C 08 J 3/12
C 08 G 85/00
(21) + (22) 01103408.9 14.02.01
(73) >SIEMENS A.G.
Wittelsbacherplatz 2
DE-80333 München(DE);
(54) Procédé pour améliorer le broyage des matériaux en vrac par oxydation-TRADUCTION-Verfahren zur Erhöhung der Effektivität der Zerkleinerung von Schüttgütern durch Oxidation
(30) 11.03.00 DE 10012010
(45) 03.08.05

---

(11) 1 144 463
(51) C 08 F 4/00 C 08 F 293/00
C 08 F 2/38
(21) + (22) 99963536.0 15.12.99
(73) >CIBA SPECIALTY CHEMICALS HOLDING INC.
Klybeckstrasse 141
CH-4057 Basel(CH);
(54) COMPOSITION ET PROCEDE DE POLYMERISATION RADICALAIRE CONTROLEE UTILISANT DES COMPOSES INITIATEURS/REGULATEURS MULTIFONCTIONNELS
(30) 21.12.98 US 113238 P
(45) 03.08.05

---

(11) 1 169 355
(51) C 08 F 2/06 C 08 F 2/12
C 08 F 220/10
(21) + (22) 00914246.4 24.03.00
(73) CRAY VALLEY SA
La Défense 2 12 place de l'Iris
92400 Courbevoie(FR);
(54) MICROPARTICULES ACRYLIQUES RETICULEES, PROCEDE DE PREPARATION ET APPLICATIONS DANS LES REVETEMENTS ET PRODUITS DE MOULAGE
(30) 31.03.99 FR 9904042
(45) 03.08.05

---

(11) 1 192 190
(51) C 08 F 8/00 C 08 C 19/44
(21) + (22) 00945740.9 06.06.00
(73) >TOTAL PETROCHEMICALS RESEARCH FELUY
Zone Industrielle C
BE-7181 Seneffe -Feluy-(BE);
(54) PRODUCTION DE COPOLYMERES SEQUENCES NON TROUBLES
(30) 10.06.99 EP 99111317
(45) 31.08.05

---

(11) 1 201 688
(51) C 08 F 210/02 C 08 F 2/06
C 08 F 218/08 C 08 F 2/00 //
// (C08F210 / 02 , 218:08)
(21) + (22) 01125638.5 26.10.01
(73) THE >NIPPON SYNTHETIC CHEMICAL INDUSTRY CO. LTD
Umeda Sky Building Tower East 1-88 Oyodonaka
1-chome Kita-ku
Osaka-shi Osaka 531-0076(JP);
(54) Procédé de préparation de copolymères d' éthylène et d' acétate de vinyle
(30) 27.10.00 JP 2000328205
(45) 03.08.05

---

(11) 1 226 180
(51) C 08 F 2/04 C 08 F 2/18
C 08 F 4/42 C 08 F 10/02
C 08 F 10/14 B 01 J 31/00
B 01 J 21/12
(21) + (22) 00966868.2 26.09.00
(73) >CONOCOPHILLIPS CY
216 Patent Library Building Bartlesville
Technology Center
Bartlesville OK 74004(US);
(54) COMPOSITIONS CATALYTIQUES ORGANOMETALLIQUES
(30) 27.09.99 US 401354
(45) 31.08.05

---

(11) 1 237 945
(51) C 08 F 8/30 C 10 L 1/22
(21) + (22) 00957772.7 24.08.00
(73) THE >LUBRIZOL CORP.
Legal Division/022B 29400 Lakeland Boulevard
Wickliffe OH 44092-2298(US);
(54) ADDITIFS POUR CARBURANT ET COMPOSITIONS DE CARBURANT COMPRENANT LESDITS ADDITIFS
(30) 28.09.99 US 406881
(45) 10.08.05

---

(11) 1 263 700
(51) C 08 F 10/00 C 07 C 11/02
C 07 C 1/20
(21) + (22) 01925120.6 08.03.01
(73) >EXXONMOBIL CHEMICAL PATENTS INC.
5200 Bayway Drive
Baytown TX 77520-5200(US);
(54) WERKWIJZE VOOR HET REGELEN VAN DE OMZETTING VAN C4+ EN ZWAARDERE STROMEN IN LICHTERE PRODUCTEEN BIJ OXYGENAANTOMZETTINGSREACTIES
(30) 08.03.00 US 521175
(45) 10.08.05

---

(11) 1 274 771
(51) C 08 F 6/16 C 08 J 3/03 //
// C08L27:1 2
(21) + (22) 01923247.9 10.04.01
(73) >3M INNOVATIVE PROPERTIES CY
3M Center P.O. Box 33427
St. Paul MN 55133-3427(US);
(54) PROCEDE DE PREPARATION D'UNE DISPERSION AQUEUSE DE FLUOROPOLYMERES
(30) 14.04.00 DE 10018853
(45) 03.08.05

---

(11) 1 279 683
(51) C 08 F 8/12 C 08 F 216/06
(21) + (22) 01271402.8 19.12.01
(73) >KURARAY CO. LTD
1621 Sakazu Kurashiki-shi
Okayama 710-8622(JP);
(54) PROCEDE DE PREPARATION D' UN PRODUIT DE SAPONIFICATION DE COPOLYMERE D'ACETATE ETHYLENE VINYLE
(30) 20.12.00 JP 2000387671
(45) 03.08.05

---

(11) 1 290 047
(51) C 08 F 120/00 C 08 F 220/00
(21) + (22) 01947291.9 18.05.01
(73) BAYER MATERIALSCIENCE A.G.
51368 Leverkusen(DE);
(54) COPOLYMERES POUR LE STOCKAGE OPTIQUE DE DONNEES-TRADUCTION-MISCHPOLYMERE ZUR OPTISCHEN DATENSPEICHERUNG
(30) 31.05.00 DE 10027152
(45) 17.08.05

---

(11) 1 334 141
(51) C 08 F 20/12 C 10 M 145/12
(21) + (22) 01980508.4 23.10.01
(73) ROHMAX ADDITIVES G.M.B.H.
Kirschenallee
64293 Darmstadt(DE);
(54) PROCEDES DE FABRICATION DE COMPOSITIONS POLYMERES ET UTILISATION-TRADUCTION-VERFAHREN ZUR HERSTELLUNG VON POLYMERZUSAMMENSETZUNGEN SOWIE VERWENDUNG
(30) 13.11.00 US 709531
(45) 24.08.05

---

(11) 1 353 967
(51) C 08 F 279/02 C 08 F 283/08
C 08 L 51/04
(21) + (22) 00939964.3 19.06.00
(73) >CHEVRON PHILLIPS CHEMICAL CY LP
Suite 3450 1301 McKinney Road
Houston Texas 77010(US);
(54) POLYSTYRENE CHOC CONTENANT DE L'OXYDE DE POLYPHENYLENE
(30) 02.08.99 US 365434
(45) 10.08.05

---

(11) 1 387 848
(51) C 08 F 4/00 C 08 F 210/16
C 07 F 17/00
(21) + (22) 02740505.9 23.04.02
(73) >POLIMERI EUROPA S.P.A.
Via E. Fermi 4
IT-72100 Brindisi(IT);
(54) PROCEDE POUR PREPARER DES COPOLYMERES ET DES TERPOLYMERES ELASTOMERES D'EP(D)M
(30) 17.05.01 IT MI20011017
(45) 17.08.05

---

(11) 1 397 453
(51) C 08 F 265/06 C 09 J 4/06
C 09 J 5/00
(21) + (22) 02737954.4 15.04.02
(73) ROHM G.M.B.H. & CO. KG
Kirschenallee
64293 Darmstadt(DE);
(54) COMPOSITES ADHESIFS COMPORTANT UNE COUCHE ADHESIVE EN POLYMETHACRYLATE-TRADUCTION-KLEBVERBUNDE MIT EINER KLEBSCHICHT AUS POLYMETHYLMETHACRYLAT
(30) 11.05.01 DE 10122984
(45) 03.08.05

---

(11) 1 417 260
(51) C 08 F 10/02 C 08 L 23/04
(21) + (22) 02761404.9 16.08.02
(73) >DOW GLOBAL TECHNOLOGIES INC.
Washington Street 1790 Building
Midland Michigan 48674(US);
(54) COMPOSITION DE POLYETHYLENE BIMODAL ET ARTICLES FABRIQUES A PARTIR DE CELLE-CI
(30) 17.08.01 US 313357 P
(45) 03.08.05

---

(11) 1 432 666
(51) C 08 F 210/00 C 07 C 11/02
C 07 B 47/00
(21) + (22) 02774675.9 01.10.02
(73) >OXENO OLEFINCHEMIE G.M.B.H.
Paul-Baumann-Strasse 1
DE-45772 Marl(DE);
(54) PROCEDE POUR LA PRODUCTION DE 1-OLEFINES A L'AIDE DE COMPOSES CARBENE DE PALLADIUM-TRADUCTION-VERFAHREN ZUR HERSTELLUNG VON 1-OLEFINEN MIT PALLADIUMCARBENVERBINDUNGEN
(30) 06.10.01 DE 10149348
(45) 03.08.05

---

(11) 1 472 294
(51) C 08 F 10/00
(21) + (22) 02711709.2 11.02.02
(73) S.A. >NOVA CHEMICALS (INTERNATIONAL)
2 chemin des Mazots
CH-1700 Fribourg(CH);
(54) SUPPORT DE CATALYSEUR TRAITE A L'ACIDE HALOSULFONIQUE POUR POLYMERISATION D'OLEFINES
(45) 03.08.05

---

(11) 0 843 706
(51) C 08 G 18/78 C 09 D 133/06
B 05 D 7/26
(21) + (22) 97925944.7 26.05.97
(73) >BASF COATINGS A.G.
Glasuritstrasse 1
DE-48165 Münster(DE);
(54) LAQUAGE MULTICOUCHE, SON PROCEDE DE REALISATION ET LAQUE DE FINITION NON AQUEUSE APPROPRIEE A CET EFFET-TRADUCTION-MEHRSCHICHTIGE LACKIERUNG, VERFAHREN ZU DEREN HERSTELLUNG UND HIERFÜR GEEIGNETER NICHT-WÄSSRIGER DECKLACK
(30) 07.06.96 DE 19622878
(45) 03.08.05

---

(11) 0 902 040
(51) C 08 G 18/67 C 08 F 283/00
C 09 D 175/16
(21) + (22) 98117140.8 10.09.98
(73) >BASF A.G.

DE-67056 Ludwigshafen(DE);
(54) Compositions durcissables par rayonnement à base de prépolymères aliphatiques contenant des groupes uréthanes ayant des double liaisons à insaturation éthylénique-TRADUCTION-Strahlungshärtbare Zubereitungen auf der Basis aliphatischer, Urethangruppen enthaltender Prepolymere mit ethylenisch ungesättigten Doppelbindungen
(30) 11.09.97 DE 19739970
(45) 03.08.05

---

(11) 0 973 819
(51) C 08 G 63/91 C 08 L 89/00
A 61 K 39/00 A 61 K 47/48
(21) + (22) 98910376.7 13.03.98
(73) >ENZON INC.
20 Kingsbridge Road
Piscataway NJ 08854-3969(US);
(54) NIET-ANTIGENISCHE VERTAKTE POLYMEERCONJUGATEN
(30) 20.03.97 US 821055
(45) 31.08.05

---

(11) 0 980 885
(51) C 08 G 77/04 C 08 L 83/04
A 61 K 7/48 A 61 K 7/06
(21) + (22) 99111997.5 29.06.99
(73) >WACKER-CHEMIE G.M.B.H.
Hanns-Seidel-Platz 4
D-81737 München(DE);
(54) Mélanges de composés de siloxanes volatiles et linéaires-TRADUCTION-Mischungen flüchtiger linearer Siloxane
(30) 20.08.98 DE 19837850
(45) 24.08.05

---

(11) 1 002 546
(51) C 08 G 65/332 C 07 C 69/675
C 07 C 69/732 A 23 L 1/035
A 61 K 7/48 A 61 K 47/14
A 61 K 47/18
(21) + (22) 99121809.0 04.11.99
(73) BASF A.G.
67056 Ludwigshafen(DE);
(54) Utilisation d'esters d'acide 12-hydroxystéarique comme solubilisateurs-TRADUCTION-Verwendung von Estern der 12-Hydroxystearinsäure als Solubilisatoren
(30) 10.11.98 DE 19851777
(45) 24.08.05

---

(11) 1 024 158
(51) C 08 G 18/32 C 08 G 18/79
C 09 D 175/06
(21) + (22) 00100276.5 19.01.00
(73) >BAYER MATERIALSCIENCE A.G.
DE-51368 Leverkusen(DE);
(54) Réticulants à groupements uretdione et isocyanate libre pour revêtement en poudre-TRADUCTION-Uretdiongruppen und freie Isocyanatgruppen aufweisende Pulverlackvernetzer
(30) 30.01.99 DE 19903710
(45) 03.08.05

---

(11) 1 031 589
(51) C 08 G 18/10 C 08 G 18/38
(21) + (22) 00200583.3 21.02.00
(73) >DSM IP ASSETS B.V.
Het Overloon 1
NL-6411 TE Heerlen(NL);
(54) SUPROMOLECULAIRE VERBINDING
(30) 25.02.99 NL 1011386
(45) 24.08.05

---

(11) 1 054 031
(51) C 08 G 63/91 C 08 G 64/00
C 08 G 69/00 C 08 F 8/00
C 08 K 5/5317 C 08 K 5/5333
C 08 K 5/1539 C 08 G 63/20
(21) + (22) 00810408.5 12.05.00
(73) >CIBA SPECIALTY CHEMICALS HOLDING INC.
Klybeckstrasse 141
CH-4057 Basel(CH);
(54) Augmentation de la masse moléculaire et modification de polymères de condensation-TRADUCTION-Molekulargewichtsaufbau und Modifizierung von Polykondensaten
(30) 21.05.99 CH 94799
(45) 24.08.05

---

(11) 1 090 059
(51) C 08 G 73/02 C 08 G 69/48
(21) + (22) 99918443.5 03.05.99
(73) >HERCULES INC.
8th floor 1313 North Market Street
Wilmington DE 19894-0001(US);
(54) POLYMERES D'EPIHALOHYDRINE-POLYAMIDOAMINE A AMINE TERTIAIRE
(30) 04.05.98 US 71902
(45) 03.08.05

---

(11) 1 117 102
(51) C 08 G 85/00 C 08 G 77/34
H 01 B 3/46 H 01 B 3/42
(21) + (22) 01100925.5 16.01.01
(73) >JSR CORP.
6-10 Tsukiji 5-chome Chuo-ku
Tokyo 104-0045(JP);
(54) Procédé de fabrication de matériaux pour la fabrication de films isolants
(30) 17.01.00 JP 2000007385 12.06.00 JP 2000175684
(45) 10.08.05

---

(11) 1 124 882
(51) C 08 G 69/08 C 08 G 69/04
A 61 L 27/18
(21) + (22) 99948335.7 20.09.99
(73) >MICHIGAN STATE UNIVERSITY
238 Administration Building
East Lansing Michigan 48824(US);
(54) PREPARATION DE POLYMERES BIDIMENSIONNELS RETICULES PRESENTANT UNE ASYMETRIE A PARTIR DE $G(a),$G(b)-LACTONES
(30) 24.09.98 US 159305
(45) 17.08.05

---

(11) 1 136 517
(51) C 08 G 85/00 C 08 F 8/06
C 08 J 3/12
(21) + (22) 01103408.9 14.02.01
(73) >SIEMENS A.G.
Wittelsbacherplatz 2
DE-80333 München(DE);
(54) Procédé pour améliorer le broyage des matériaux en vrac par oxydation-TRADUCTION-Verfahren zur Erhöhung der Effektivität der Zerkleinerung von Schüttgütern durch Oxidation
(30) 11.03.00 DE 10012010
(45) 03.08.05

---

(11) 1 138 710
(51) C 08 G 18/67 C 08 G 18/81
C 09 D 175/16
(21) + (22) 01106369.0 19.03.01
(73) >BAYER MATERIALSCIENCE A.G.
DE-51368 Leverkusen(DE);
(54) Système de revêtement contenant des uréthane-(meth)acrylates contenant des groupes isocyanate et des uréthane-(meth)acrylates contenant des groupes hydroxyle durcissables sous U.V-TRADUCTION-Beschichtungssystem enthaltend UV-härtbare, Isocyanatgruppen aufweisende Urethan (meth) acrylate und Hydroxylgruppen aufweisende Urethan (meth) acrylate
(30) 31.03.00 DE 10016194
(45) 17.08.05

---

(11) 1 161 516
(51) C 08 G 69/40 C 08 G 69/48
C 11 D 3/37
(21) + (22) 00910901.8 03.03.00
(73) RHODIA CHIMIE
26 cours Alphonse Le Gallo
92512 Boulogne-Billancourt Cedex(FR);
(54) COPOLYMERE SULFONE ET PROCEDE POUR NETTOYER LES SURFACES ET/OU APPORTER A CELLES-CI DES PROPRIETES DE RESISTANCE AUX TACHES ET/OU FACILITER L'ENLEVEMENT DES TACHES ET DE LA SALISSURE
(30) 09.03.99 US 123418 P
(45) 24.08.05

---

(11) 1 174 452
(51) C 08 G 18/40 C 08 G 18/48
C 08 G 18/66 C 08 G 18/73
(21) + (22) 01115061.2 21.06.01
(73) >BASF A.G.
DE-67056 Ludwigshafen(DE);
(54) Procede de fabrication de mousses de polyurethane avec utilisation des polyols d'acrylate-TRADUCTION-Verfahren zur Herstellung von Polyurethan-Schaumstoffen unter Verwendung von Polyacrylatpolyolen
(30) 19.07.00 DE 10035400
(45) 03.08.05

---

(11) 1 189 966
(51) C 08 G 59/66 C 08 G 59/68
(21) + (22) 00938730.9 02.06.00
(73) >COGNIS DEUTSCHLAND G.M.B.H. & CO. K.G.
Rheinpromenade 1
DE-40789 Monheim(DE);
(54) COMPOSITIONS DURCISSANTES POUR RESINE EPOXYDE-TRADUCTION-EPOXIDHARZHÄRTER-ZUSAMMENSETZUNGEN
(30) 11.06.99 DE 19926629

(45) 24.08.05

---

(11) 1 219 656
(51) C 08 G 59/54 B 32 B 27/28
(21) + (22) 01130268.4 20.12.01
(73) >MITSUBISHI GAS CHEMICAL CY INC.
5-2 Marunouchi 2-chome
Chiyoda-ku Tokyo 100-8324(JP);
(54) Composition de revêtement formant barrière aux gaz, revêtement et film revêtu formant barrière aux gaz utilisant cette composition
(30) 26.12.00 JP 2000394205 03.04.01 JP 2001104280
03.04.01 JP 2001104281
(45) 10.08.05

---

(11) 1 240 226
(51) C 08 G 18/08 C 08 G 18/38
C 08 G 18/12 C 09 D 175/04
(21) + (22) 00987306.8 21.11.00
(73) >BAYER MATERIALSCIENCE A.G.
DE-51368 Leverkusen(DE);
(54) ISOCYANATO-OLIGO-URETHANES-TRADUCTION-ISOCYANATO-OLIGOURETHANE
(30) 02.12.99 DE 19958167
(45) 17.08.05

---

(11) 1 248 811
(51) C 08 G 18/79
(21) + (22) 01942269.0 05.01.01
(73) >BASF A.G.
DE-67056 Ludwigshafen(DE);
(54) CARBODIIMIDE A GROUPES CARBOXYLE OU CARBOXYLATE-TRADUCTION-CARBODIIMIDE MIT CARBOXYL- ODER CARBOXYLATGRUPPEN
(30) 11.01.00 DE 10000656
(45) 03.08.05

---

(11) 1 255 795
(51) C 08 G 63/20 C 08 G 63/48
C 09 J 167/08 C 09 J 133/04
(21) + (22) 01904739.8 09.02.01
(73) >AKZO NOBEL N.V.
P.O. Box 9300
NL-6800 SB Arnhem(NL);
(54) AGENT POISSEUX POLYESTER ET COMPOSITION ADHESIVE
(30) 17.02.00 EP 00850030 17.02.00 US 183310 P
(45) 03.08.05

---

(11) 1 263 826
(51) C 08 G 18/08 C 08 G 18/66
C 08 G 18/44 C 09 D 175/04
C 04 B 41/48
(21) + (22) 01927668.2 14.02.01
(73) >CONSTRUCTION RESEARCH & TECHNOLOGY G.M.B.H.
Dr. Albert-Frank-Strasse 31
DE-83308 Trostberg(DE);
(54) GEBRUIK VAN WATERIGE POLYURETHAAN DISPERSIES IN FORMULERINGEN VOOR SCHEUROVERBRUGGENDE COATIINGSYSTEMEN-TRADUCTION-VERWENDUNG VON WÄSSRIGEN POLYURETHAN-DISPERSIONEN IN FORMULIERUNGEN FÜR RISSÜBERBRÜCKENDE BESCHICHTUNGSSYSTEME
(30) 15.02.00 DE 10006539
(45) 24.08.05

---

(11) 1 268 601
(51) C 08 G 18/80
(21) + (22) 01902389.4 02.02.01
(73) >BAYER MATERIALSCIENCE A.G.
DE-51368 Leverkusen(DE);
(54) POLYISOCYANATES BLOQUES A L'ALCOOL POUR L'ENDUCTION EN CONTINU DE BANDES-TRADUCTION-ALKOHOL-BLOCKIERTE POLYISOCYANATE FÜR COIL COATING
(30) 15.02.00 DE 10006649
(45) 10.08.05

---

(11) 1 270 635
(51) C 08 G 59/56 C 08 G 59/18
C 08 G 59/62 C 08 G 59/50
(21) + (22) 02013502.6 17.06.02
(73) >NATIONAL STARCH AND CHEMICAL INVESTMENT HOLDING CORP.
1000 Uniqema Boulevard New Castle
Delaware 19720(US);
(54) Procédé de fabrication d'un catalyseur de durcissement latent au moyen de solvants
(30) 21.06.01 US 887450
(45) 24.08.05

---

(11) 1 305 352
(51) C 08 G 18/40 C 08 G 18/48
(21) + (22) 01967126.2 05.07.01
(73) >HUNTSMAN INTERNATIONAL LLC
500 Huntsman Way
Salt Lake City Utah 84108(US);
(54) PROCEDE DE FABRICATION D'UNE MOUSSE DE POLYURETHANNE SOUPLE
(30) 01.08.00 EP 00116581
(45) 17.08.05

---

(11) 1 311 571
(51) C 08 G 18/00
(21) + (22) 01967230.2 01.08.01
(73) >BAYER MATERIALSCIENCE A.G.
DE-51368 Leverkusen(DE);
(54) DISPERSIONS AQUEUSES DE POLYISOCYANATES BLOQUEES AVEC PYRAZOLES ET REVETEMENTS PREPAREES DE CELLE-TRADUCTION-WÄSSRIGE DISPERSIONEN AUS PYRAZOL-BLOCKIERTEN POLYISOCYANATEN UND DARAUS HERGESTELLTE BESCHICHTUNGEN
(30) 14.08.00 DE 10052875
(45) 17.08.05

---

(11) 1 312 635
(51) C 08 G 79/02 A 61 K 6/00
A 61 K 6/087
(21) + (22) 03003153.8 19.03.01
(73) >POLYZENIX G.M.B.H.
Söflinger Strasse 100
DE-89077 Ulm(DE);
(54) Implant dentaire ayant une résistance bactérienne
(30) 18.03.00 DE 10013639
(45) 24.08.05

---

(11) 1 317 496
(51) C 08 G 18/40 C 08 G 18/62
C 08 G 18/70 C 09 D 175/04
(21) + (22) 01971948.3 22.08.01
(73) BAYER MATERIALSCIENCE A.G.
51368 Leverkusen(DE);
(54) SYSTEMES PUR 2K AQUEUX-TRADUCTION-WÄSSRIGE 2-K-PUR-SYSTEME
(30) 04.09.00 DE 10043433
(45) 24.08.05

---

(11) 1 361 241
(51) C 08 G 64/24 C 07 C 37/88
C 07 C 39/16
(21) + (22) 03013010.8 02.03.01
(73) >IDEMITSU KOSAN CO. LTD
1-1 Marunouchi 3-chome Chiyoda-ku
Tokyo 100-8321(JP);
(54) Procédé de production d'un materiau resine polycarbonate brute et production de cette resine polycarbonate
(30) 10.03.00 JP 2000065872 27.07.00 JP 2000226962
05.12.00 JP 2000369725
(45) 24.08.05

---

(11) 1 366 105
(51) C 08 G 63/82 C 08 G 63/08
(21) + (22) 02704876.8 22.02.02
(73) SOC. DE CONSEILS DE RECHERCHES ET D'APPLICATIONS SCIENTIFIQUES >SCRAS
42 rue du Docteur Blanche
FR-75016 Paris(FR);
(54) PROCEDE DE PREPARATION DE POLYESTERS AVEC DES FONCTIONS ACIDES LIBRES INTRACATENAIRES
(30) 27.02.01 FR 0102630
(45) 17.08.05

---

(11) 1 397 413
(51) C 08 G 65/00
(21) + (22) 02729341.4 04.06.02
(73) >NOBEX CORP.
Post Office Box 13940
Research Triangle Park NC 27709-3940(US);
(54) PROCEDES DE SYNTHESE DE MELANGES SENSIBLEMENT MONODISPERSES DE POLYMERES CONTENANT DES FRACTIONS DE POLYETHYLENE GLYCOL
(30) 04.06.01 US 873731
(45) 17.08.05

---

(11) 1 414 887
(51) C 08 G 64/30 C 08 G 64/14
C 08 G 64/00 C 08 G 64/04
(21) + (22) 02731800.5 13.05.02
(73) >GENERAL ELECTRIC CY
1 River Road
Schenectady NY 12345(US);
(54) PROCEDE DE PREPARATION DE POLYCARBONATES
(30) 24.07.01 US 911443
(45) 03.08.05

---

(11) 1 487 918
(51) C 08 G 63/82 C 08 G 63/85
C 08 L 67/00 C 08 L 69/00
(21) + (22) 03719388.5 12.03.03
(73) >EASTMAN CHEMICAL CY
100 North Eastman Road
Kingsport TN 37660(US);

(54) MELANGES DE POLYESTER/POLYCARBONATE A COLORATION JAUNE REDUITE
(30) 27.03.02 US 107674
(45) 24.08.05

---

(11) 1 498 457
(51) C 08 G 77/38 C 08 G 77/08
C 08 L 83/04 C 08 K 3/36
C 08 K 9/06
(21) + (22) 04014851.2 24.06.04
(73) >WACKER-CHEMIE G.M.B.H.
Hanns-Seidel-Platz 4
DE-81737 München(DE);
(54) Compositions de polysiloxanes stables au stockage-TRADUCTION-Lagerstabile Siliconmassen
(30) 04.07.03 DE 10330267 13.11.03 DE 10353062
(45) 10.08.05

---

(11) 0 707 596
(51) C 08 H 1/00 A 61 P 3/10
C 07 K 14/585 C 07 K 17/08
(21) + (22) 94917946.9 10.05.94
(73) >NOBEX CORP.
2300 Englert Drive
Durham NC 27703(US);
(54) CONJUGUE DE POLYMERE-PEPTIDES
(30) 10.05.93 US 59701
(45) 03.08.05

---

(11) 0 738 748
(51) C 08 J 5/06
(21) + (22) 96103938.5 13.03.96
(73) CIE GENERALE DES ETABLISSEMENTS MICHELIN-MICHELIN & CIE
12 Cours Sablon
63040 Clermont-Ferrand Cédex(FR);
(54) Procédé pour traiter un corps en acier inoxydable de façon à favoriser son adhésion à une composition de caoutchouc
(30) 29.03.95 FR 9503795
(45) 17.08.05

---

(11) 0 830 416
(51) C 08 J 3/26 A 61 L 31/00
A 61 L 27/00
(21) + (22) 96922457.5 06.06.96
(73) C.R. >BARD INC.
730 Central Avenue Murray Hill
New Jersey 07974 (US);
>LEHIGH UNIVERSITY
526 Brodhead Avenue
Bethlehem PA 18015(US)
(54) PROCEDE DE PREPARATION DE PARTICULES RETICULEES DE POLYMERES HYDROSOLUBLES, LES PARTICULES OBTENUES ET LEUR UTILISATION
(30) 06.06.95 US 466676
(45) 31.08.05

---

(11) 0 844 277
(51) C 08 J 5/18 C 08 L 23/04
(21) + (22) 97120455.7 21.11.97
(73) >TOTAL PETROCHEMICALS RESEARCH FELUY
Zone Industrielle C
BE-7181 Seneffe -Feluy-(BE);
(54) Compositions à base d'éthylène à moyenne densité pour la fabrication de films
(30) 25.11.96 EP 96118843 09.04.97 EP 97105841
(45) 31.08.05

---

(11) 0 964 884
(51) C 08 J 9/14
(21) + (22) 98912415.1 21.02.98
(73) S.A. >SOLVAY
Rue du Prince Albert 33
BE-1050 Bruxelles(BE);
(54) COMPOSITIONS AZEOTROPIQUES OU PSEUDO-AZEOTROPIQUES ET UTILISATION DE CES COMPOSITIONS
(30) 03.03.97 BE 9700184 03.12.97 BE 9700984
(45) 03.08.05

---

(11) 1 002 015
(51) C 08 J 5/18 C 08 L 23/04
C 08 L 23/10 C 08 K 3/00
(21) + (22) 98939443.2 06.08.98
(73) S.A. >TARKETT SOMMER
2 rue de l'Egalité
FR-92748 Nanterre Cedex(FR);
(54) REVETEMENTS DE SOLS, DE MURS, OU PRODUITS D'INSONORISATION OBTENUES AU DEPART DE MATIERES PLASTIQUES CHARGES
(30) 07.08.97 EP 97870115
(45) 03.08.05

---

(11) 1 073 691
(51) C 08 J 9/00 C 08 J 9/14
C 08 L 23/06 // // (C08L23/0 6, 25:04), C 08 L 23:04
(21) + (22) 99915296.0 06.04.99
(73) >PACTIV PROTECTIVE PACKAGING INC.
1900 West Field Court
Lake Forest IL 60045(US);
(54) COMPOSITION POUR LA PRODUCTION DE MOUSSE A BASE DE POLYETHYLENE HAUTE DENSITE
(30) 07.04.98 US 56401
(45) 03.08.05

---

(11) 1 115 562
(51) C 08 J 9/30 B 32 B 5/20
B 32 B 5/18 B 32 B 5/22
(21) + (22) 99945214.7 26.08.99
(73) >BUILDING MATERIALS INVESTMENT CORP.
Suite 303 300 Delaware Avenue
Wilmington DE 19801(US);
(54) BARDAGE EN MOUSSE ET PANNEAUX ISOLANTS QU'IL PERMET DE FABRIQUER
(30) 08.09.98 US 99451 P 18.08.99 US 376247
18.08.99 US 376275
(45) 31.08.05

---

(11) 1 128 958
(51) C 08 J 5/24 B 29 C 70/06
B 32 B 27/12
(21) + (22) 99952711.2 05.11.99
(73) >STRUCTURAL POLYMER SYSTEMS LTD
St. Cross Business Park
Newport Isle of Wight PO30 5WU(GB);
(54) MATERIAUX DE MOULAGE
(30) 06.11.98 GB 9824320 31.03.99 GB 9907489
(45) 03.08.05

---

(11) 1 130 045
(51) C 08 J 3/12 // // C08L101: 1 4
(21) + (22) 01104153.0 21.02.01
(73) >NIPPON SHOKUBAI CO. LTD
1-1 Koraibashi 4-chome Chuo-ku
Osaka-shi Osaka 541-0043(JP);
(54) Procédé de préparation d'une poudre de résine absorbant l'eau
(30) 29.02.00 JP 2000052808 11.08.00 JP 2000243951
(45) 17.08.05

---

(11) 1 136 517
(51) C 08 J 3/12 C 08 G 85/00
C 08 F 8/06
(21) + (22) 01103408.9 14.02.01
(73) >SIEMENS A.G.
Wittelsbacherplatz 2
DE-80333 München(DE);
(54) Procédé pour améliorer le broyage des matériaux en vrac par oxydation-TRADUCTION-Verfahren zur Erhöhung der Effektivität der Zerkleinerung von Schüttgütern durch Oxidation
(30) 11.03.00 DE 10012010
(45) 03.08.05

---

(11) 1 213 119
(51) C 08 J 5/12 B 29 C 44/06
B 32 B 31/12
(21) + (22) 01128772.9 03.12.01
(73) GEFINEX JACKON G.M.B.H.
Ritzlebener Strasse 1
29416 Mechau(DE);
(54) Panneaux en mousse d'épaisseur élevée-TRADUCTION-Kunststoffschaumplatten grosser Dicke
(30) 09.02.01 DE 10106341 08.12.00 DE 10061465
16.05.01 DE 10124061
(45) 03.08.05

---

(11) 1 217 028
(51) C 08 J 9/30 // / / C 08L9/02
(21) + (22) 01128509.5 29.11.01
(73) BASF A.G.
67056 Ludwigshafen(DE);
(54) Dispersion aqueuse de polymère contenant des particules de caoutchouc et des particules polymériques de renforcement-TRADUCTION-Wässrige Polymerisatdispersion enthaltend Kautschukteilchen und verstärkend wirkende Polymerisatteilchen
(30) 18.12.00 DE 10063160
(45) 03.08.05

---

(11) 1 232 202
(51) C 08 J 9/00 C 08 J 9/14
B 29 C 44/34
(21) + (22) 01945260.6 06.06.01
(73) REIFENHAUSER G.M.B.H. & CO. MASCHINENFABRIK
Spicher Strasse 46-48
53839 Troisdorf(DE);
(54) PROCEDE ET DISPOSITIF DE FABRICATION DE FEUILLES DE

MOUSSE A CELLULES OUVERTES AU MOINS EN PARTIE, A BASE DE POLYMERES STYROL-TRADUCTION-nERFAHREN UND VORRICHTUNG ZUR HERSTELLUNG VON ZUMINDEST TEILWEISE OFFENZELLIGEN SCHAUMFOLIEN AUS STYROLPOLYMERISATEN
(30) 13.06.00 DE 10028386
(45) 17.08.05

---

(11) 1 245 618
(51) C 08 J 5/18 C 08 K 3/22 //
// C08L67:0 2
(21) + (22) 02005256.9 11.03.02
(73) >MITSUBISHI POLYESTER FILM G.M.B.H.
Rheingaustrasse 190-196
DE-65203 Wiesbaden(DE);
(54) Feuille blanche à orientation biaxialement, à base d'un thermoplastique crystallisable ayant une découpabilité-TRADUCTION-Weisse, biaxial orientierte Folie aus einem kristallisierbaren Thermoplasten mit guter Schneidbarkeit
(30) 15.03.01 DE 10112492
(45) 03.08.05

---

(11) 1 274 771
(51) C 08 J 3/03 C 08 F 6/16 //
// C08L27:1 2
(21) + (22) 01923247.9 10.04.01
(73) >3M INNOVATIVE PROPERTIES CY
3M Center P.O. Box 33427
St. Paul MN 55133-3427(US);
(54) PROCEDE DE PREPARATION D'UNE DISPERSION AQUEUSE DE FLUOROPOLYMERES
(30) 14.04.00 DE 10018853
(45) 03.08.05

---

(11) 1 278 795
(51) C 08 J 9/14
(21) + (22) 00919423.4 16.03.00
(73) >HONEYWELL INTERNATIONAL INC.
101 Columbia Avenue P.O. Box 2245
Morristown NJ 07960(US);
(54) COMPOSITIONS DE TYPE AZEOTROPE DE PENTAFLUOROPROPANE ET D'EAU
(45) 03.08.05

---

(11) 1 282 663
(51) C 08 J 3/075 C 08 L 3/02
B 01 J 13/00 C 08 L 3/12
(21) + (22) 01945096.4 08.05.01
(73) >SUDZUCKER A.G. MANNHEIM/OCHSENFURT
Maximilianstrasse 10
DE-68165 Mannheim(DE);
(54) Gel constitué d'un poly-a-1,4-glucane et d'amidon-TRADUCTION-Gel aus einem Poly-a-1,4-Glucan und Stärke
(30) 08.05.00 DE 10022095
(45) 17.08.05

---

(11) 1 310 520
(51) C 08 J 9/14
(21) + (22) 03001742.0 15.05.99
(73) >SOLVAY FLUOR G.M.B.H.
Hans-Böckler-Allee 20
DE-30173 Hannover(DE);
(54) Composition d'agents gonflants pour la fabrication de matières synthétiques thermoplastiques moussées-TRADUCTION-Treibmittelzusammensetzung zur Herstellung von geschäumten thermoplastichen Kunststoffen
(30) 22.05.98 DE 19822944 22.05.98 DE 19822945
(45) 24.08.05

---

(11) 1 373 379
(51) C 08 J 5/22 H 01 M 8/12
(21) + (22) 02732451.6 01.03.02
(73) PEMEAS G.M.B.H.
65926 Frankfurt am Main(DE);
(54) PROCEDE POUR PRODUIRE UNE MEMBRANE EN POLYMERE PONTE ET CELLULE ELECTROCHIMIQUE-TRADUCTION-VERFAHREN ZUR HERSTELLUNG EINER MEMBRAN AUS VERBRÜCKTEM POLYMER UND BRENNSTOFFZELLE
(30) 07.03.01 DE 10110752
(45) 31.08.05

---

(11) 1 421 142
(51) C 08 J 5/18 C 08 L 67/04
C 08 K 3/00
(21) + (22) 02743130.3 31.05.02
(73) >TREOFAN GERMANY G.M.B.H. & CO. K.G.
Bergstrasse
DE-66539 Neunkirchen(DE);
(54) FILM BIODEGRADABLE A ETIREMENT BIAXIAL ET A RESISTANCE AU DECHIREMENT CONTROLEE-TRADUCTION-BIOLOGISCH ABBAUBARE BIAXIAL VERSTRECKTE FOLIE MIT KONTROLLIERTEM WEITERREISSVERHALTEN
(30) 06.06.01 DE 10127314
(45) 17.08.05

---

(11) 1 425 251
(51) C 08 J 5/08 C 03 C 25/50
(21) + (22) 02764972.2 10.07.02
(73) SOVOUTRI SOC. VOULTAINE DE TRANSFORMES INDUSTRIELS Badinières
38300 Bourgoin Jallieu(FR);
(54) PROCEDE DE FABRICATION D'UN ELEMENT DE RENFORT LONGITUDINAL A BASE DE FIBRE DE VERRE, FIBRE AINSI OBTENUE, ET ARTICLE INCORPORANT UNE TELLE FIBRE
(30) 11.09.01 FR 0111735
(45) 24.08.05

---

(11) 0 807 660
(51) C 08 K 5/54 C 08 L 71/02
(21) + (22) 97107934.8 15.05.97
(73) >KANEKA CORP.
2-4 Nakanoshima 3-chome Kita-ku
Osaka-shi Osaka-fu(JP);
(54) Composition réticulable avec une adhésion améliorée aux revêtements
(30) 16.05.96 JP 12188296 22.05.96 JP 12713596
(45) 03.08.05

---

(11) 0 868 476
(51) C 08 K 5/15
(21) + (22) 96933214.7 02.10.96
(73) >GENERAL ELECTRIC CY
One River Road
Schenectady New York 12345(US);
(54) COMPOSITIONS D'ADDITIFS CONSTITUES D'UNE EMULSION D'EPOXYSILANE DANS DES DISPERSIONS DE POLYMERES REACTIFS A BASE D'EAU, ET LEURS PROCEDES DE PREPARATION
(45) 24.08.05

---

(11) 0 922 728
(51) C 08 K 5/00 C 08 L 69/00
C 08 K 13/00
(21) + (22) 98310180.9 11.12.98
(73) >GENERAL ELECTRIC CY
1 River Road
Schenectady NY 12345(US);
(54) Composition de polycarbonate ayant une résistance statique
(30) 12.12.97 US 989552 28.09.98 US 161563
(45) 10.08.05

---

(11) 1 002 015
(51) C 08 K 3/00 C 08 J 5/18
C 08 L 23/04 C 08 L 23/10
(21) + (22) 98939443.2 06.08.98
(73) S.A. >TARKETT SOMMER
2 rue de l'Egalité
FR-92748 Nanterre Cedex(FR);
(54) REVETEMENTS DE SOLS, DE MURS, OU PRODUITS D'INSONORISATION OBTENUES AU DEPART DE MATIERES PLASTIQUES CHARGES
(30) 07.08.97 EP 97870115
(45) 03.08.05

---

(11) 1 042 394
(51) C 08 K 3/04
(21) + (22) 98959965.9 11.12.98
(73) >ARKEMA
4-8 Cours Michelet
FR-92800 Puteaux(FR);
(54) COMPOSITIONS ANTISTATIQUES A BASE DE POLYAMIDE
(30) 23.12.97 FR 9716406
(45) 10.08.05

---

(11) 1 045 014
(51) C 08 K 7/00 C 09 B 67/00
C 09 D 17/00 C 09 D 5/36
C 09 D 11/02 C 09 C 1/00
(21) + (22) 00107050.7 03.04.00
(73) MERCK PATENT G.M.B.H.
Frankfurter Strasse 250
64293 Darmstadt(DE);
(54) Mélange de pigments-TRADUCTION-Pigmentmischung
(30) 16.04.99 DE 19917388
(45) 03.08.05

---

(11) 1 054 031
(51) C 08 K 5/5317 C 08 K 5/5333
C 08 K 5/1539 C 08 G 63/20
C 08 G 63/91 C 08 G 64/00
C 08 G 69/00 C 08 F 8/00
(21) + (22) 00810408.5 12.05.00
(73) >CIBA SPECIALTY CHEMICALS HOLDING INC.
Klybeckstrasse 141
CH-4057 Basel(CH);
(54) Augmentation de la masse moléculaire et modification de polymères de

condensation-TRADUCTION-Molekulargewichtsaufbau und Modifizierung von Polykondensaten
(30) 21.05.99 CH 94799
(45) 24.08.05

---

(11) 1 055 529
(51) C 08 K 3/22 C 08 L 21/00
B 60 C 1/00
(21) + (22) 00111154.1 24.05.00
(73) SOC. DE TECHNOLOGIE MICHELIN
23 rue Breschet
63000 Clermont-Ferrand Cedex 09 (FR);
MICHELIN RECHERCHE ET TECHNIQUE S.A.
10-12 route Louis-Braille
CH-1763 Granges-Paccot(CH)
(54) Composition de caoutchouc colorée pour enveloppe de pneumatique
(30) 28.05.99 FR 9906857
(45) 31.08.05

---

(11) 1 068 268
(51) C 08 K 3/00 B 32 B 27/32
C 08 L 23/16 C 08 L 23/04 //
// (C08L23/ 0 4, 23:16),
C 08 K 3:00,(C0 8 L2 3 /04, 23:
1 6) , C08K3:0 0
(21) + (22) 99939847.2 23.02.99
(73) >DOW GLOBAL TECHNOLOGIES INC.
Washington Street 1790 Building
Midland Michigan 48674(US);
(54) COMPOSITIONS DE REVETEMENT
(30) 16.03.98 US 78215 P
(45) 10.08.05

---

(11) 1 088 851
(51) C 08 K 5/15 H 01 B 3/44
(21) + (22) 00306098.5 18.07.00
(73) >UNION CARBIDE CHEMICALS & PLASTICS TECHNOLOGY CORP.
39 Old Ridgebury Road
Danbury Connecticut 06817-0001(US);
(54) Composition réticulable de polyéthylène
(30) 29.09.99 US 409040
(45) 10.08.05

---

(11) 1 090 953
(51) C 08 K 5/09 C 08 K 5/098
C 08 K 3/32 C 08 K 3/38
C 08 L 29/04 C 08 L 23/08
B 32 B 27/28
(21) + (22) 00120295.1 28.09.00
(73) >KURARAY CO. LTD
1621 Sakazu
Kurashiki-City Okayama Prefecture 710(JP);
(54) Composition de résine avec une bonne ouvrabilité à long terme, comprenant un copolymère éthylène-alcool vinylique
(30) 29.09.99 JP 27704399 29.09.99 JP 27704499
(45) 17.08.05

---

(11) 1 127 089
(51) C 08 K 5/548 C 08 L 29/04
C 08 L 21/00 C 08 L 23/02
C 08 L 67/00 C 08 L 59/00
C 08 L 71/12 C 08 L 69/00
(21) + (22) 99950537.3 22.09.99
(73) >NOVAMONT S.P.A.
Via Fauser 8
IT-28100 Novara(IT);
(54) POLYMERES DE NATURE HYDROPHOBE CONTENANT UNE MATIERE DE CHARGE A BASE DE COMPLEXE D'AMIDON
(30) 22.09.98 IT TO980800
(45) 24.08.05

---

(11) 1 135 777
(51) C 08 K 9/10 H 01 R 4/04
H 01 B 1/22 C 09 J 9/02
(21) + (22) 99950922.7 18.10.99
(73) >DYNAL BIOTECH ASA
Postboks 114 Smestad
0309 Oslo(NO);
(54) PARTICULES
(30) 19.10.98 GB 9822822
(45) 03.08.05

---

(11) 1 155 072
(51) C 08 K 5/00 C 08 L 77/00
C 08 L 67/00 C 08 L 59/00 //
// (C08K5/0 0 , 5 :134), C
0 8K 5 :20
(21) + (22) 99901286.7 05.01.99
(73) E.I. >DU PONT DE NEMOURS AND CY
1007 Market Street
Wilmington DE 19808(US);
(54) COMPOSITION POUR MOULAGE PAR SOUFFLAGE
(45) 17.08.05

---

(11) 1 217 058
(51) C 08 K 13/02 C 09 K 21/14
(21) + (22) 00870314.2 21.12.00
(73) TECHSPACE AERO S.A.
Route de Liers 121
4041 Herstal(BE);
(54) Composition pour protection thermique
(45) 31.08.05

---

(11) 1 245 618
(51) C 08 K 3/22 C 08 J 5/18 //
// C08L67:0 2
(21) + (22) 02005256.9 11.03.02
(73) >MITSUBISHI POLYESTER FILM G.M.B.H.
Rheingaustrasse 190-196
DE-65203 Wiesbaden(DE);
(54) Feuille blanche à orientation biaxialement, à base d'un thermoplastique crystallisable ayant une découpabilité-TRADUCTION-Weisse, biaxial orientierte Folie aus einem kristallisierbaren Thermoplasten mit guter Schneidbarkeit
(30) 15.03.01 DE 10112492
(45) 03.08.05

---

(11) 1 252 147
(51) C 08 K 5/3475 C 07 D 249/20
(21) + (22) 01909677.5 23.01.01
(73) >CIBA SPECIALTY CHEMICALS HOLDING INC.
Klybeckstrasse 141
CH-4057 Basel(CH);
(54) ABSORBEURS UV BENZOTRIAZOLE RESISTANTS AU VOILAGE ET COMPOSITIONS STABILISEES AU MOYEN DE CES ABSORBEURS
(30) 01.02.00 US 496084
(45) 24.08.05

---

(11) 1 273 634
(51) C 08 K 9/06 C 09 C 3/12
C 09 C 1/30
(21) + (22) 02011708.1 25.05.02
(73) >DEGUSSA A.G.
Bennigsenplatz 1
DE-40474 Düsseldorf(DE);
(54) Charge de type oxyde ou silicate modifiée au silane, procédé de sa fabrication et son utilisation-TRADUCTION-Silanmodifizierter oxidischer oder silikatischer Füllstoff, Verfahren zu dessen Herstellung und dessen Verwendung
(30) 06.07.01 DE 10132943
(45) 03.08.05

---

(11) 1 276 808
(51) C 08 K 9/08
(21) + (22) 01929702.7 25.04.01
(73) L'ASSISTANCE PUBLIQUE - HOPITAUX DE >PARIS
3 avenue Victoria
FR-75001 Paris(FR);
(54) BIOMATERIAU A BASE DE POLYMERE HYDROPHILE PRESENTANT UN SIGNAL SPECIFIQUE EN IMAGERIE PAR RESONANCE MAGNETIQUE ET PROCEDE DE PREPARATION D'UN TEL BIOMATERIAU
(30) 25.04.00 FR 0005400
(45) 31.08.05

---

(11) 1 327 661
(51) C 08 K 5/3462 C 08 K 3/26
C 08 L 27/06
(21) + (22) 03003585.1 04.10.96
(73) >CROMPTON VINYL ADDITIVES G.M.B.H.
Chemiestrasse 22
D-68623 Lampertheim(DE);
(54) Combinaisons de stabilisateurs pour les polymères chlorés-TRADUCTION-Stabilisatorkombinationen für chlorhaltige Polymere
(30) 13.10.95 CH 291295 07.11.95 CH 315195
(45) 24.08.05

---

(11) 1 366 498
(51) C 08 K 3/04 C 08 L 23/08
H 01 B 1/24 H 01 B 3/44
(21) + (22) 02706448.4 28.02.02
(73) >UNION CARBIDE CHEMICALS & PLASTICS TECHNOLOGY CORP.
39 Old Ridgebury Road
Danbury Connecticut 06817-0001(US);
(54) COMPOSITIONS DE BLINDAGE SEMICONDUCTRICES
(30) 08.03.01 US 801976
(45) 03.08.05

---

(11) 1 368 422
(51) C 08 K 5/10 C 08 L 27/06
(21) + (22) 02714091.2 16.01.02
(73) S.A. >SOLVAY
Rue du Prince Albert 33
BE-1050 Bruxelles(BE);
(54) COMPOSITIONS POLYMERES COMPRENANT DES TELOMERES ET DES ARTICLES OU PARTIES D'ARTICLES FABRIQUES A

L'AIDE DE CES COMPOSITIONS
(30) 19.01.01 FR 0100778
(45) 24.08.05

---

(11) 1 379 584
(51) C 08 K 5/00 C 08 K 5/3435
(21) + (22) 02729995.7 12.03.02
(73) >CIBA SPECIALTY CHEMICALS HOLDING INC.
Klybeckstrasse 141
CH-4057 Basel(CH);
(54) COMPOSITIONS IGNIFUGEANTES
(30) 20.03.01 US 277222 P
(45) 24.08.05

---

(11) 1 395 630
(51) C 08 K 3/00 C 08 K 3/16
C 08 K 5/00 C 08 K 5/09
C 08 L 27/00
(21) + (22) 02745298.6 16.05.02
(73) BAERLOCHER G.M.B.H.
Freisinger Strasse 1
85716 Unterschleissheim(DE);
(54) COMPOSITION DE STABILISATEUR FINEMENT REPARTIE DESTINEE A DES POLYMERES HALOGENES-TRADUCTION-FEIN VERTEILTE STABILISATORZUSAMMENSETZUNG FÜR HALOGENHALTIGE POLYMERE
(30) 21.05.01 DE 10124734
(45) 24.08.05

---

(11) 1 421 142
(51) C 08 K 3/00 C 08 J 5/18
C 08 L 67/04
(21) + (22) 02743130.3 31.05.02
(73) >TREOFAN GERMANY G.M.B.H. & CO. K.G.
Bergstrasse
DE-66539 Neunkirchen(DE);
(54) FILM BIODEGRADABLE A ETIREMENT BIAXIAL ET A RESISTANCE AU DECHIREMENT CONTROLEE-TRADUCTION-BIOLOGISCH ABBAUBARE BIAXIAL VERSTRECKTE FOLIE MIT KONTROLLIERTEM WEITERREISSVERHALTEN
(30) 06.06.01 DE 10127314
(45) 17.08.05

---

(11) 1 462 475
(51) C 08 K 3/26 C 08 K 9/02
C 01 F 7/00
(21) + (22) 04251812.6 26.03.04
(73) >TODA KOGYO CORP.
2-21 Matoba-cho 1-chome Minami-ku
Hiroshima-shi Hiroshima-ken(JP);
(54) Particules d'hydrotalcite à base de Mg-Zn-Al et composition de résine les contenant
(30) 28.03.03 JP 2003092557
(45) 03.08.05

---

(11) 1 498 457
(51) C 08 K 3/36 C 08 K 9/06
C 08 G 77/38 C 08 G 77/08
C 08 L 83/04
(21) + (22) 04014851.2 24.06.04
(73) >WACKER-CHEMIE G.M.B.H.
Hanns-Seidel-Platz 4
DE-81737 München(DE);
(54) Compositions de polysiloxanes stables au stockage-TRADUCTION-Lagerstabile Siliconmassen
(30) 04.07.03 DE 10330267 13.11.03 DE 10353062
(45) 10.08.05

---

(11) 0 807 660
(51) C 08 L 71/02 C 08 K 5/54
(21) + (22) 97107934.8 15.05.97
(73) >KANEKA CORP.
2-4 Nakanoshima 3-chome Kita-ku
Osaka-shi Osaka-fu(JP);
(54) Composition réticulable avec une adhésion améliorée aux revêtements
(30) 16.05.96 JP 12188296 22.05.96 JP 12713596
(45) 03.08.05

---

(11) 0 844 277
(51) C 08 L 23/04 C 08 J 5/18
(21) + (22) 97120455.7 21.11.97
(73) >TOTAL PETROCHEMICALS RESEARCH FELUY
Zone Industrielle C
BE-7181 Seneffe -Feluy-(BE);
(54) Compositions à base d'éthylène à moyenne densité pour la fabrication de films
(30) 25.11.96 EP 96118843 09.04.97 EP 97105841
(45) 31.08.05

---

(11) 0 922 728
(51) C 08 L 69/00 C 08 K 13/00
C 08 K 5/00
(21) + (22) 98310180.9 11.12.98

(73) >GENERAL ELECTRIC CY
1 River Road
Schenectady NY 12345(US);
(54) Composition de polycarbonate ayant une résistance statique
(30) 12.12.97 US 989552 28.09.98 US 161563
(45) 10.08.05

---

(11) 0 931 824
(51) C 08 L 23/08 C 10 L 1/18
C 10 L 1/14
(21) + (22) 98124678.8 24.12.98
(73) >CLARIANT G.M.B.H.
Brüningstrasse 50
DE-65929 Frankfurt am Main(DE);
(54) Procédés d'amélioration des propriétés d'écoulement à froid d'huiles combustibles-TRADUCTION-Verfahren zur Verbesserung der Kaltfliesseigenschaften von Brennstoffölen
(30) 24.01.98 DE 19802690
(45) 31.08.05

---

(11) 0 973 819
(51) C 08 L 89/00 A 61 K 39/00
A 61 K 47/48 C 08 G 63/91
(21) + (22) 98910376.7 13.03.98
(73) >ENZON INC.
20 Kingsbridge Road
Piscataway NJ 08854-3969(US);
(54) NIET-ANTIGENISCHE VERTAKTE POLYMEERCONJUGATEN
(30) 20.03.97 US 821055
(45) 31.08.05

---

(11) 0 980 885
(51) C 08 L 83/04 A 61 K 7/48
A 61 K 7/06 C 08 G 77/04
(21) + (22) 99111997.5 29.06.99
(73) >WACKER-CHEMIE G.M.B.H.
Hanns-Seidel-Platz 4
D-81737 München(DE);
(54) Mélanges de composés de siloxanes volatiles et linéaires-TRADUCTION-Mischungen flüchtiger linearer Siloxane
(30) 20.08.98 DE 19837850
(45) 24.08.05

---

(11) 1 002 015
(51) C 08 L 23/04 C 08 L 23/10
C 08 K 3/00 C 08 J 5/18
(21) + (22) 98939443.2 06.08.98
(73) S.A. >TARKETT SOMMER
2 rue de l'Egalité
FR-92748 Nanterre Cedex(FR);
(54) REVETEMENTS DE SOLS, DE MURS, OU PRODUITS D'INSONORISATION OBTENUES AU DEPART DE MATIERES PLASTIQUES CHARGES
(30) 07.08.97 EP 97870115
(45) 03.08.05

---

(11) 1 055 529
(51) C 08 L 21/00 B 60 C 1/00
C 08 K 3/22
(21) + (22) 00111154.1 24.05.00
(73) SOC. DE TECHNOLOGIE MICHELIN
23 rue Breschet
63000 Clermont-Ferrand Cedex 09 (FR);
MICHELIN RECHERCHE ET TECHNIQUE S.A.
10-12 route Louis-Braille
CH-1763 Granges-Paccot(CH)
(54) Composition de caoutchouc colorée pour enveloppe de pneumatique
(30) 28.05.99 FR 9906857
(45) 31.08.05

---

(11) 1 068 268
(51) C 08 L 23/04 C 08 K 3/00
B 32 B 27/32 C 08 L 23/16 //
// (C08L23/ 0 4, 23:16),
C 08 K 3:00,(C0 8 L2 3 /04, 23:
1 6) , C08K3:0 0
(21) + (22) 99939847.2 23.02.99
(73) >DOW GLOBAL TECHNOLOGIES INC.
Washington Street 1790 Building
Midland Michigan 48674(US);
(54) COMPOSITIONS DE REVETEMENT
(30) 16.03.98 US 78215 P
(45) 10.08.05

---

(11) 1 073 691
(51) C 08 L 23/06 C 08 J 9/00
C 08 J 9/14 // // (C08L23/
0 6, 25:04), C 08 L 23:04
(21) + (22) 99915296.0 06.04.99
(73) >PACTIV PROTECTIVE PACKAGING INC.
1900 West Field Court
Lake Forest IL 60045(US);

(54) COMPOSITION POUR LA PRODUCTION DE MOUSSE A BASE DE POLYETHYLENE HAUTE DENSITE
(30) 07.04.98 US 56401
(45) 03.08.05

---

(11) 1 088 929
(51) C 08 L 67/00 D 06 M 15/576
(21) + (22) 00120507.9 20.09.00
(73) >CIBA SPEZIALITATENCHEMIE PFERSEE G.M.B.H.
Rehlinger Strasse 1
DE-86462 Langweid a.L.(DE);
(54) Compositions pour le finissage oléo-et hydrofuge de matériaux fibreuses-TRADUCTION-Zusammensetzung für die öl- und wasserabweisende Ausrüstung von Fasermaterialien
(30) 30.09.99 EP 99119417 06.06.00 DE 10028050
(45) 31.08.05

---

(11) 1 090 953
(51) C 08 L 29/04 C 08 L 23/08
B 32 B 27/28 C 08 K 5/09
C 08 K 5/098 C 08 K 3/32
C 08 K 3/38
(21) + (22) 00120295.1 28.09.00
(73) >KURARAY CO. LTD
1621 Sakazu
Kurashiki-City Okayama Prefecture 710(JP);
(54) Composition de résine avec une bonne ouvrabilité à long terme, comprenant un copolymère éthylène-alcool vinylique
(30) 29.09.99 JP 27704399 29.09.99 JP 27704499
(45) 17.08.05

---

(11) 1 109 864
(51) C 08 L 67/02 // // C08L67:0
2 , C 08L25:18
(21) + (22) 99951420.1 10.09.99
(73) >ALBEMARLE CORP.
451 Florida Street
Baton Rouge LA 70801-1765(US);
(54) COMPOSITIONS DE POLYESTER CONTENANT DES RESINES DE POLYSTYRENE BROME
(30) 10.09.98 US 151110
(45) 03.08.05

---

(11) 1 127 089
(51) C 08 L 29/04 C 08 L 21/00
C 08 L 23/02 C 08 L 67/00
C 08 L 59/00 C 08 L 71/12
C 08 L 69/00 C 08 K 5/548
(21) + (22) 99950537.3 22.09.99
(73) >NOVAMONT S.P.A.
Via Fauser 8
IT-28100 Novara(IT);
(54) POLYMERES DE NATURE HYDROPHOBE CONTENANT UNE MATIERE DE CHARGE A BASE DE COMPLEXE D'AMIDON
(30) 22.09.98 IT TO980800
(45) 24.08.05

---

(11) 1 155 072
(51) C 08 L 77/00 C 08 L 67/00
C 08 L 59/00 C 08 K 5/00 //
// (C08K5/0 0 , 5 :134), C
0 8K 5 :20
(21) + (22) 99901286.7 05.01.99
(73) E.I. >DU PONT DE NEMOURS AND CY
1007 Market Street
Wilmington DE 19808(US);
(54) COMPOSITION POUR MOULAGE PAR SOUFFLAGE
(45) 17.08.05

---

(11) 1 276 815
(51) C 08 L 77/00 C 08 L 55/02
C 08 L 51/04
(21) + (22) 01923785.8 10.04.01
(73) RHODIA ENGINEERING PLASTICS SA
Avenue Ramboz Boite postale 64
69192 Saint-Fons-Cedex(FR);
(54) COMPOSITIONS POLYMERIQUES THERMOPLASTIQUES
(30) 12.04.00 FR 0004696
(45) 24.08.05

---

(11) 1 282 663
(51) C 08 L 3/12 C 08 J 3/075
C 08 L 3/02 B 01 J 13/00
(21) + (22) 01945096.4 08.05.01
(73) >SUDZUCKER A.G. MANNHEIM/OCHSENFURT
Maximilianstrasse 10
DE-68165 Mannheim(DE);
(54) Gel constitué d'un poly-a-1,4-glucane et d'amidon-TRADUCTION-Gel aus einem Poly-a-1,4-Glucan und Stärke
(30) 08.05.00 DE 10022095
(45) 17.08.05

---

(11) 1 327 661
(51) C 08 L 27/06 C 08 K 5/3462
C 08 K 3/26
(21) + (22) 03003585.1 04.10.96
(73) >CROMPTON VINYL ADDITIVES G.M.B.H.
Chemiestrasse 22
D-68623 Lampertheim(DE);
(54) Combinaisons de stabilisateurs pour les polymères chlorés-TRADUCTION-Stabilisatorkombinationen für chlorhaltige Polymere
(30) 13.10.95 CH 291295 07.11.95 CH 315195
(45) 24.08.05

---

(11) 1 339 793
(51) C 08 L 59/00
(21) + (22) 01969793.7 28.09.01
(73) TICONA G.M.B.H.
Professor-Staudinger-Strasse
65451 Kelsterbach(DE);
(54) MATIERE A MOULEE POLYACETAL NUCLEEE AYANT UNE VITESSE DE CRISTALLISATION ELEVEE, SON UTILISATION ET CORPS MOULES QU'ELLE PERMET DE REALISER-TRADUCTION-NUKLEIERTE POLYACETALFORMMASSE MIT ERHÖHTER KRISTALLISATIONSGESCHWINDIGKEIT, IHRE VERWENDUNG UND DARAUS HERGESTELLTE FORMKÖRPER
(30) 25.10.00 DE 10052763
(45) 17.08.05

---

(11) 1 341 847
(51) C 08 L 63/00 H 01 B 3/40
(21) + (22) 01996579.7 14.11.01
(73) ROBERT BOSCH G.M.B.H.
Postfach 30 02 20
70442 Stuttgart(DE);
(54) MASSE DE REMPLISSAGE-TRADUCTION-WÄRMELEITFÄHIGE VERGUSSMASSE
(30) 16.11.00 DE 10057111
(45) 03.08.05

---

(11) 1 353 967
(51) C 08 L 51/04 C 08 F 279/02
C 08 F 283/08
(21) + (22) 00939964.3 19.06.00
(73) >CHEVRON PHILLIPS CHEMICAL CY LP
Suite 3450 1301 McKinney Road
Houston Texas 77010(US);
(54) POLYSTYRENE CHOC CONTENANT DE L'OXYDE DE POLYPHENYLENE
(30) 02.08.99 US 365434
(45) 10.08.05

---

(11) 1 366 498
(51) C 08 L 23/08 H 01 B 1/24
H 01 B 3/44 C 08 K 3/04
(21) + (22) 02706448.4 28.02.02
(73) >UNION CARBIDE CHEMICALS & PLASTICS TECHNOLOGY CORP.
39 Old Ridgebury Road
Danbury Connecticut 06817-0001(US);
(54) COMPOSITIONS DE BLINDAGE SEMICONDUCTRICES
(30) 08.03.01 US 801976
(45) 03.08.05

---

(11) 1 368 422
(51) C 08 L 27/06 C 08 K 5/10
(21) + (22) 02714091.2 16.01.02
(73) S.A. >SOLVAY
Rue du Prince Albert 33
BE-1050 Bruxelles(BE);
(54) COMPOSITIONS POLYMERES COMPRENANT DES TELOMERES ET DES ARTICLES OU PARTIES D'ARTICLES FABRIQUES A L'AIDE DE CES COMPOSITIONS
(30) 19.01.01 FR 0100778
(45) 24.08.05

---

(11) 1 395 630
(51) C 08 L 27/00 C 08 K 3/00
C 08 K 3/16 C 08 K 5/00
C 08 K 5/09
(21) + (22) 02745298.6 16.05.02
(73) BAERLOCHER G.M.B.H.
Freisinger Strasse 1
85716 Unterschleissheim(DE);
(54) COMPOSITION DE STABILISATEUR FINEMENT REPARTIE DESTINEE A DES POLYMERES HALOGENES-TRADUCTION-FEIN VERTEILTE STABILISATORZUSAMMENSETZUNG FÜR HALOGENHALTIGE POLYMERE
(30) 21.05.01 DE 10124734
(45) 24.08.05

---

(11) 1 417 260
(51) C 08 L 23/04 C 08 F 10/02
(21) + (22) 02761404.9 16.08.02
(73) >DOW GLOBAL TECHNOLOGIES INC.
Washington Street 1790 Building
Midland Michigan 48674(US);
(54) COMPOSITION DE POLYETHYLENE BIMODAL ET ARTICLES

FABRIQUES A PARTIR DE CELLE-CI
(30) 17.08.01 US 313357 P
(45) 03.08.05

---

(11) 1 421 142
(51) C 08 L 67/04 C 08 K 3/00
C 08 J 5/18
(21) + (22) 02743130.3 31.05.02
(73) >TREOFAN GERMANY G.M.B.H. & CO. K.G.
Bergstrasse
DE-66539 Neunkirchen(DE);
(54) FILM BIODEGRADABLE A ETIREMENT BIAXIAL ET A RESISTANCE AU DECHIREMENT
CONTROLEE-TRADUCTION-BIOLOGISCH ABBAUBARE BIAXIAL VERSTRECKTE FOLIE MIT KONTROLLIERTEM WEITERREISSVERHALTEN
(30) 06.06.01 DE 10127314
(45) 17.08.05

---

(11) 1 430 101
(51) C 08 L 97/02 C 08 L 61/00
C 09 J 161/00
(21) + (22) 02791591.7 31.10.02
(73) FRAUNHOFER-GESELLSCHAFT ZUR FORDERUNG DER ANGEWANDTEN FORSCHUNG E.V.
Hansastrasse 27 c
80686 München(DE);
(54) PROCEDE DE PRODUCTION DE CORPS FACONNES CONTENANT DE LA LIGNOCELLULOSE-TRADUCTION-VERFAHREN ZUR HERSTELLUNG LIGNOCELLULOSEHALTIGER FORMKÖRPER
(30) 03.11.01 DE 10154141
(45) 10.08.05

---

(11) 1 452 571
(51) C 08 L 27/12 C 08 L 27/18
C 09 D 127/12 C 09 D 127/18
(21) + (22) 03100513.5 28.02.03
(73) >3M INNOVATIVE PROPERTIES CY
2501 Hudson Road
St. Paul Minnesota 55144(US);
(54) Dispersion de fluoropolymère contenant pas ou peu d'agent tensioactif fluore à faible poids moléculaire
(45) 17.08.05

---

(11) 1 477 151
(51) C 08 L 83/04 A 61 K 6/10
A 61 K 6/093
(21) + (22) 03425317.9 16.05.03
(73) >ZHERMACK S.P.A.
Via Bovazecchino 100
I-45021 Badia Polesine -Prov. Rovigo-(IT);
(54) Matériau de prise d'empreinte radio-opaque et aseptique utilisable en implantodontiques
(45) 31.08.05

---

(11) 1 487 918
(51) C 08 L 67/00 C 08 L 69/00
C 08 G 63/82 C 08 G 63/85
(21) + (22) 03719388.5 12.03.03
(73) >EASTMAN CHEMICAL CY
100 North Eastman Road
Kingsport TN 37660(US);
(54) MELANGES DE POLYESTER/POLYCARBONATE A COLORATION JAUNE REDUITE
(30) 27.03.02 US 107674
(45) 24.08.05

---

(11) 1 497 371
(51) C 08 L 69/00
(21) + (22) 03722412.8 08.04.03
(73) >BASF A.G.
DE-67056 Ludwigshafen(DE);
(54) MELANGES A PROPRIETES AMELIOREES DE COPOLYMERES DE STYRENE ET DE POLYCARBONATE-TRADUCTION-POLYCARBONAT-STYROLCOPOLYMER -BLENDS MIT VERBESSERTEN EIGENSCHAFTEN
(30) 11.04.02 DE 10216071
(45) 17.08.05

---

(11) 1 498 457
(51) C 08 L 83/04 C 08 K 3/36
C 08 K 9/06 C 08 G 77/38
C 08 G 77/08
(21) + (22) 04014851.2 24.06.04
(73) >WACKER-CHEMIE G.M.B.H.
Hanns-Seidel-Platz 4
DE-81737 München(DE);
(54) Compositions de polysiloxanes stables au stockage-TRADUCTION-Lagerstabile Siliconmassen
(30) 04.07.03 DE 10330267 13.11.03 DE 10353062
(45) 10.08.05

---

(11) 0 889 046
(51) C 09 B 19/02 C 07 D 498/22
(21) + (22) 98111712.0 25.06.98

(73) >CLARIANT FINANCE (BVI) LTD
Citco Building Wickhams Cay P.O. Box 662
Road Town Tortola(VG);
(54) Triphénedioxazines et leur utilisation comme pigments-TRADUCTION-Triphendioxazine und ihre Verwendung als Pigmente
(30) 25.06.97 DE 19727079
(45) 31.08.05

---

(11) 1 045 014
(51) C 09 B 67/00 C 09 D 17/00
C 09 D 5/36 C 09 D 11/02
C 09 C 1/00 C 08 K 7/00
(21) + (22) 00107050.7 03.04.00
(73) MERCK PATENT G.M.B.H.
Frankfurter Strasse 250
64293 Darmstadt(DE);
(54) Mélange de pigments-TRADUCTION-Pigmentmischung
(30) 16.04.99 DE 19917388
(45) 03.08.05

---

(11) 1 123 293
(51) C 09 B 5/62 C 07 D 471/22
(21) + (22) 99950699.1 11.10.99
(73) CIBA SPECIALTY CHEMICALS HOLDING INC.
Klybeckstrasse 141
4057 Basel(CH);
(54) BISIMIDES DE PERYLENE A NOYAU ELARGI ET LEUR UTILISATION COMME COLORANTS FLUORESCENTS-TRADUCTION-KERNERWEITERTE PERYLENBISIMIDE UND IHRE VERWENDUNG ALS FLUORESZENZFARBSTOFFE
(30) 21.10.98 DE 19848555
(45) 03.08.05

---

(11) 1 045 014
(51) C 09 C 1/00 C 08 K 7/00
C 09 B 67/00 C 09 D 17/00
C 09 D 5/36 C 09 D 11/02
(21) + (22) 00107050.7 03.04.00
(73) MERCK PATENT G.M.B.H.
Frankfurter Strasse 250
64293 Darmstadt(DE);
(54) Mélange de pigments-TRADUCTION-Pigmentmischung
(30) 16.04.99 DE 19917388
(45) 03.08.05

---

(11) 1 048 619
(51) C 09 C 1/24 C 01 G 49/08
(21) + (22) 00107992.0 18.04.00
(73) LANXESS DEUTSCHLAND G.M.B.H.
51368 Leverkusen(DE);
(54) Procédé de fabrication de magnétite-TRADUCTION-Verfahren zur Herstellung von Fällungsmagnetiten
(30) 30.04.99 DE 19919791
(45) 10.08.05

---

(11) 1 256 604
(51) C 09 C 3/12 C 09 C 1/30
C 09 C 1/36
(21) + (22) 02009844.8 02.05.02
(73) >DEGUSSA A.G.
Bennigsenplatz 1
DE-40474 Düsseldorf(DE);
(54) Matériau de remplissage à base de biopolymères, biooligomères ou silice modifiés avec des silanes, méthode de préparation et utilisation-TRADUCTION-Silanmodifizierter biopolymerer, biooligomerer, oxidischer oder silikatischer Füllstoff, Verfahren zu seiner Herstellung und seine Verwendung
(30) 08.05.01 DE 10122269
(45) 31.08.05

---

(11) 1 273 634
(51) C 09 C 3/12 C 09 C 1/30
C 08 K 9/06
(21) + (22) 02011708.1 25.05.02
(73) >DEGUSSA A.G.
Bennigsenplatz 1
DE-40474 Düsseldorf(DE);
(54) Charge de type oxyde ou silicate modifiée au silane, procédé de sa fabrication et son utilisation-TRADUCTION-Silanmodifizierter oxidischer oder silikatischer Füllstoff, Verfahren zu dessen Herstellung und dessen Verwendung
(30) 06.07.01 DE 10132943
(45) 03.08.05

---

(11) 1 487 927
(51) C 09 C 1/02 C 01 F 11/18
(21) + (22) 03743864.5 11.03.03
(73) >BASF A.G.
DE-67056 Ludwigshafen(DE);
(54) PROCEDE POUR PRODUIRE DU CARBONATE DE CALCIUM

PRECIPITE A HAUT DEGRE DE BLANCHEUR-TRADUCTION-VERFAHREN ZUR HERSTELLUNG VON GEFÄLLTEM CALCIUMCARBONAT MIT HOHEM WEISSGRAD
(30) 14.03.02 DE 10211292
(45) 31.08.05

---

(11) 0 843 706
(51) C 09 D 133/06 B 05 D 7/26
C 08 G 18/78
(21) + (22) 97925944.7 26.05.97
(73) >BASF COATINGS A.G.
Glasuritstrasse 1
DE-48165 Münster(DE);
(54) LAQUAGE MULTICOUCHE, SON PROCEDE DE REALISATION ET LAQUE DE FINITION NON AQUEUSE APPROPRIEE A CET EFFET-TRADUCTION-MEHRSCHICHTIGE LACKIERUNG, VERFAHREN ZU DEREN HERSTELLUNG UND HIERFÜR GEEIGNETER NICHT-WÄSSRIGER DECKLACK
(30) 07.06.96 DE 19622878
(45) 03.08.05

---

(11) 0 902 040
(51) C 09 D 175/16 C 08 G 18/67
C 08 F 283/00
(21) + (22) 98117140.8 10.09.98
(73) >BASF A.G.
DE-67056 Ludwigshafen(DE);
(54) Compositions durcissables par rayonnement à base de prépolymères aliphatiques contenant des groupes uréthanes ayant des double liaisons à insaturation éthylénique-TRADUCTION-Strahlungshärtbare Zubereitungen auf der Basis aliphatischer, Urethangruppen enthaltender Prepolymere mit ethylenisch ungesättigten Doppelbindungen
(30) 11.09.97 DE 19739970
(45) 03.08.05

---

(11) 1 016 681
(51) C 09 D 5/16 C 08 F 230/08
(21) + (22) 99310578.2 24.12.99
(73) >CHUGOKU MARINE PAINTS LTD
1-7 Meijishinkai
Ohtake-shi Hiroshima 739-0652(JP);
(54) Copolymères (méth)acrylate de silyle, procédés pour les préparer, compositions de peintures antisalissures contenant ces copolymères, revêtements antisalissures formés à partir de ces compositions, méthodes antisalissures reposant sur ces compositions, et coques ou structures sous-marines revêtues de la pellicule obtenue
(30) 28.12.98 JP 37487598 28.12.98 JP 37487698
11.01.99 JP 437299 13.05.99 JP 13318499
13.05.99 JP 13330799
(45) 17.08.05

---

(11) 1 024 158
(51) C 09 D 175/06 C 08 G 18/32
C 08 G 18/79
(21) + (22) 00100276.5 19.01.00
(73) >BAYER MATERIALSCIENCE A.G.
DE-51368 Leverkusen(DE);
(54) Réticulants à groupements uretdione et isocyanate libre pour revêtement en poudre-TRADUCTION-Uretdiongruppen und freie Isocyanatgruppen aufweisende Pulverlackvernetzer
(30) 30.01.99 DE 19903710
(45) 03.08.05

---

(11) 1 024 184
(51) C 09 D 151/00 C 08 F 265/06
C 09 D 5/02 C 09 D 175/04
(21) + (22) 00100234.4 17.01.00
(73) >BAYER MATERIALSCIENCE A.G.
DE-51368 Leverkusen(DE);
(54) Composition de revêtement aqueuse, procédé de fabrication et d'utilisation correspondants-TRADUCTION-Wässriges Überzugsmittel, Verfahren zu seiner Herstellung und seine Verwendung
(30) 29.01.99 DE 19903391
(45) 10.08.05

---

(11) 1 038 931
(51) C 09 D 11/16 C 09 D 5/36
(21) + (22) 00302170.6 16.03.00
(73) >SAKURA COLOR PRODUCTS CORP.
6-20 Morinomiya Chuo 1-chome Chuo-ku
Osaka-shi Osaka 540-8508(JP);
(54) Composition d'encre aqueuse scintillante
(30) 19.03.99 JP 7686899 20.12.99 JP 36018799
11.01.00 JP 2000002344 11.01.00 JP 2000002370
(45) 10.08.05

---

(11) 1 045 014
(51) C 09 D 17/00 C 09 D 5/36
C 09 D 11/02 C 09 C 1/00
C 08 K 7/00 C 09 B 67/00

(21) + (22) 00107050.7 03.04.00
(73) MERCK PATENT G.M.B.H.
Frankfurter Strasse 250
64293 Darmstadt(DE);
(54) Mélange de pigments-TRADUCTION-Pigmentmischung
(30) 16.04.99 DE 19917388
(45) 03.08.05

---

(11) 1 138 710
(51) C 09 D 175/16 C 08 G 18/67
C 08 G 18/81
(21) + (22) 01106369.0 19.03.01
(73) >BAYER MATERIALSCIENCE A.G.
DE-51368 Leverkusen(DE);
(54) Système de revêtement contenant des uréthane-(meth)acrylates contenant des groupes isocyanate et des uréthane-(meth)acrylates contenant des groupes hydroxyle durcissables sous U.V-TRADUCTION-Beschichtungssystem enthaltend UV-härtbare, Isocyanatgruppen aufweisende Urethan (meth) acrylate und Hydroxylgruppen aufweisende Urethan (meth) acrylate
(30) 31.03.00 DE 10016194
(45) 17.08.05

---

(11) 1 162 243
(51) C 09 D 11/10
(21) + (22) 00810493.7 07.06.00
(73) S.A. >SICPA HOLDING
Avenue de Florissant 41
CH-1008 Prilly(CH);
(54) Composition réticulable par UV
(45) 03.08.05

---

(11) 1 187 886
(51) C 09 D 11/00 C 07 C 233/18
C 07 C 69/34
(21) + (22) 00951060.3 19.06.00
(73) ARIZONA >CHEMICAL CY
4600 Touchton Road Suite 600
Jacksonville FL 32246-8225(US);
(54) COMPOSITIONS POUR IMPRESSION A JET D'ENCRE CONTENANT UN OLIGO (ESTER/AMIDE) A BASE D'ACIDE DIMERE A TERMINAISON ESTER
(30) 24.06.99 US 338991
(45) 24.08.05

---

(11) 1 227 135
(51) C 09 D 5/44
(21) + (22) 02398001.4 10.01.02
(73) FERRAO DE PAIVA MARTINS, JOSE INáCIO
Rua do Salgueiral no 269-2o Andar
4200-477 Porto(PT);
(54) Procédé et bain électrolytique pour l' obtention par électropolymérisation d' un revêtement homogène et adhérent du polypyrrole sur des surfaces de métaux oxydables
(30) 11.01.01 PT 10254901 11.01.01 PT 10255001
(45) 24.08.05

---

(11) 1 240 226
(51) C 09 D 175/04 C 08 G 18/08
C 08 G 18/38 C 08 G 18/12
(21) + (22) 00987306.8 21.11.00
(73) >BAYER MATERIALSCIENCE A.G.
DE-51368 Leverkusen(DE);
(54) ISOCYANATO-OLIGO-URETHANES-TRADUCTION-ISOCYANATO-OLIGOURETHANE
(30) 02.12.99 DE 19958167
(45) 17.08.05

---

(11) 1 263 826
(51) C 09 D 175/04 C 04 B 41/48
C 08 G 18/08 C 08 G 18/66
C 08 G 18/44
(21) + (22) 01927668.2 14.02.01
(73) >CONSTRUCTION RESEARCH & TECHNOLOGY G.M.B.H.
Dr. Albert-Frank-Strasse 31
DE-83308 Trostberg(DE);
(54) GEBRUIK VAN WATERIGE POLYURETHAAN DISPERSIES IN FORMULERINGEN VOOR SCHEUROVERBRUGGENDE COATIINGSYSTEMEN-TRADUCTION-VERWENDUNG VON WÄSSRIGEN POLYURETHAN-DISPERSIONEN IN FORMULIERUNGEN FÜR RISSÜBERBRÜCKENDE BESCHICHTUNGSSYSTEME
(30) 15.02.00 DE 10006539
(45) 24.08.05

---

(11) 1 290 097
(51) C 09 D 163/00 C 09 D 5/03
(21) + (22) 01949401.2 12.06.01
(73) BASF COATINGS A.G.
Glasuritstrasse 1
48165 Münster(DE);
(54) PEINTURE EN POUDRE AUTORETICULANTE A BASE DE RESINES EPOXYDES, ET SON UTILISATION-TRADUCTION-SELBSTVERNETZENDER PULVERLACK

AUF DER BASIS VON EPOXIDHARZEN UND SEINE VERWENDUNG
(30) 15.06.00 DE 10029548
(45) 17.08.05

---

(11) 1 299 483
(51) C 09 D 5/16
(21) + (22) 01943544.5 26.06.01
(73) >AKZO NOBEL COATINGS INTERNATIONAL B.V.
Velperweg 76
NL-6824 BM Arnhem(NL);
(54) AANGROEIWERENDE VERF
(30) 06.07.00 EP 00305726
(45) 24.08.05

---

(11) 1 317 496
(51) C 09 D 175/04 C 08 G 18/40
C 08 G 18/62 C 08 G 18/70
(21) + (22) 01971948.3 22.08.01
(73) BAYER MATERIALSCIENCE A.G.
51368 Leverkusen(DE);
(54) SYSTEMES PUR 2K AQUEUX-TRADUCTION-WÄSSRIGE
2-K-PUR-SYSTEME
(30) 04.09.00 DE 10043433
(45) 24.08.05

---

(11) 1 345 996
(51) C 09 D 5/03
(21) + (22) 01987056.7 16.11.01
(73) E.I. >DUPONT DE NEMOURS AND CY
1007 Market Street Wilmington
Delaware 19898(US);
(54) REVETEMENT EN POUDRE FAIBLE BRILLANT
(30) 21.11.00 US 717413
(45) 24.08.05

---

(11) 1 375 603
(51) C 09 D 5/00
(21) + (22) 02714221.5 15.03.02
(73) >PINTURAS BLATEM S.L.
Ctra. Masia del Juez 23
46900 Torrente -Valencia-(ES);
(54) NOUVELLES PEINTURES A L'EAU DONT LA COULEUR EST
ASSOCIEE A UN PARFUM, PROCEDE DE PREPARATION ET
APPLICATIONS
(30) 15.03.01 ES 200100611
(45) 24.08.05

---

(11) 1 452 571
(51) C 09 D 127/12 C 09 D 127/18
C 08 L 27/12 C 08 L 27/18
(21) + (22) 03100513.5 28.02.03
(73) >3M INNOVATIVE PROPERTIES CY
2501 Hudson Road
St. Paul Minnesota 55144(US);
(54) Dispersion de fluoropolymère contenant pas ou peu
d'agent tensioactif fluore à faible poids moléculaire
(45) 17.08.05

---

(11) 1 272 579
(51) C 09 G 1/02
(21) + (22) 01924609.9 03.04.01
(73) >CABOT MICROELECTRONICS CORP.
870 N. Commons Drive
Aurora IL 60504(US);
(54) PROCEDE DE POLISSAGE DE DISQUE DE MEMOIRE OU DISQUE
DUR AU MOYEN D'UNE COMPOSITION CONTENANT UN ACIDE
AMINE
(30) 04.04.00 US 542774
(45) 03.08.05

---

(11) 1 274 807
(51) C 09 G 1/02 C 09 K 3/14 //
/ / H 01L21/31 0 5
(21) + (22) 01929438.8 19.03.01
(73) >BAYER A.G.
DE-51368 Leverkusen(DE);
(54) AGENT DE POLISSAGE ET PROCEDE DE REALISATION DE
COUCHES PLANAIRES-TRADUCTION-POLIERMITTEL UND
VERFAHREN ZUR HERSTELLUNG PLANARER SCHICHTEN
(30) 31.03.00 DE 10016020 21.12.00 DE 10063870
(45) 24.08.05

---

(11) 1 135 777
(51) C 09 J 9/02 C 08 K 9/10
H 01 R 4/04 H 01 B 1/22
(21) + (22) 99950922.7 18.10.99
(73) >DYNAL BIOTECH ASA
Postboks 114 Smestad
0309 Oslo(NO);
(54) PARTICULES
(30) 19.10.98 GB 9822822
(45) 03.08.05

---

(11) 1 162 306
(51) C 09 J 7/04 B 44 C 7/00
E 04 F 13/16 E 04 F 13/18
D 06 N 7/00
(21) + (22) 01113464.0 02.06.01
(73) >JOHNS MANVILLE EUROPE G.M.B.H.
Bockenheimer Landstrasse 98-100
DE-60323 Frankfurt am Main(DE);
(54) Revêtement de mur à base d'un tissu de verre
préalablement encollé
(30) 07.06.00 US 588600
(45) 24.08.05

---

(11) 1 255 795
(51) C 09 J 167/08 C 09 J 133/04
C 08 G 63/20 C 08 G 63/48
(21) + (22) 01904739.8 09.02.01
(73) >AKZO NOBEL N.V.
P.O. Box 9300
NL-6800 SB Arnhem(NL);
(54) AGENT POISSEUX POLYESTER ET COMPOSITION ADHESIVE
(30) 17.02.00 EP 00850030 17.02.00 US 183310 P
(45) 03.08.05

---

(11) 1 397 453
(51) C 09 J 4/06 C 09 J 5/00
C 08 F 265/06
(21) + (22) 02737954.4 15.04.02
(73) ROHM G.M.B.H. & CO. KG
Kirschenallee
64293 Darmstadt(DE);
(54) COMPOSITES ADHESIFS COMPORTANT UNE COUCHE ADHESIVE
EN POLYMETHACRYLATE-TRADUCTION-KLEBVERBUNDE MIT
EINER KLEBSCHICHT AUS POLYMETHYLMETHACRYLAT
(30) 11.05.01 DE 10122984
(45) 03.08.05

---

(11) 1 430 101
(51) C 09 J 161/00 C 08 L 97/02
C 08 L 61/00
(21) + (22) 02791591.7 31.10.02
(73) FRAUNHOFER-GESELLSCHAFT ZUR FORDERUNG DER
ANGEWANDTEN FORSCHUNG E.V.
Hansastrasse 27 c
80686 München(DE);
(54) PROCEDE DE PRODUCTION DE CORPS FACONNES CONTENANT DE
LA LIGNOCELLULOSE-TRADUCTION-VERFAHREN ZUR
HERSTELLUNG LIGNOCELLULOSEHALTIGER FORMKÖRPER
(30) 03.11.01 DE 10154141
(45) 10.08.05

---

(11) 0 981 558
(51) C 09 K 19/38 C 07 C 255/65
C 07 C 245/08 C 08 F 246/00
(21) + (22) 98922796.2 04.05.98
(73) >BAYER MATERIALSCIENCE A.G.
DE-51368 Leverkusen(DE);
(54) HOMOPOLYMERES A BIREFRINGENCE PHOTOINDUCTIBLE
ELEVEE-TRADUCTION-HOMOPOLYMERE MIT HOHER
PHOTOINDUZIERBARER DOPPELBRECHUNG
(30) 15.05.97 DE 19720288
(45) 17.08.05

---

(11) 1 217 058
(51) C 09 K 21/14 C 08 K 13/02
(21) + (22) 00870314.2 21.12.00
(73) TECHSPACE AERO S.A.
Route de Liers 121
4041 Herstal(BE);
(54) Composition pour protection thermique
(45) 31.08.05

---

(11) 1 274 807
(51) C 09 K 3/14 C 09 G 1/02 //
/ / H 01L21/31 0 5
(21) + (22) 01929438.8 19.03.01
(73) >BAYER A.G.
DE-51368 Leverkusen(DE);
(54) AGENT DE POLISSAGE ET PROCEDE DE REALISATION DE
COUCHES PLANAIRES-TRADUCTION-POLIERMITTEL UND
VERFAHREN ZUR HERSTELLUNG PLANARER SCHICHTEN
(30) 31.03.00 DE 10016020 21.12.00 DE 10063870
(45) 24.08.05

---

(11) 1 281 701
(51) C 09 K 5/04 C 07 C 67/08
C 07 C 69/30 C 07 C 69/28
C 10 M 105/38 C 10 M 105/40
C 10 M 129/76 C 10 M 129/74
(21) + (22) 02025590.7 15.11.02
(73) >HATCO CORP.
1020 King George post Road Fords
New Jersey 08863(US);
(54) Huile de base lubrifiant à base d'esters
synthétiques à viscosité élevée
(30) 12.07.02 US 194413
(45) 24.08.05

(11) 1 293 552
(51) C 10 B 31/04 F 27 D 3/06
(21) + (22) 02020644.7 13.09.02
(73) >UHDE G.M.B.H.
Friedrich-Uhde-Strasse 15
DE-44141 Dortmund(DE);
(54) Méthode et dispositif pour le chargement d'un four à coke-TRADUCTION-Verfahren und Vorrichtung zur Beschickung von Koksöfen einer Koksofenbatterie
(30) 14.09.01 DE 10145431
(45) 10.08.05

---

(11) 0 949 315
(51) C 10 G 45/44 C 10 G 49/00
(21) + (22) 99400738.3 25.03.99
(73) INSTITUT FRANCAIS DU >PETROLE
1 & 4 avenue du Bois Préau
FR-92852 Rueil-Malmaison Cedex(FR);
(54) Procédé de conversion d'hydrocarbures par traitement dans une zone de distillation associée à une zone réactionnelle, et son utilisation en hydrogenation du benzène
(30) 06.04.98 FR 9804351
(45) 03.08.05

---

(11) 1 114 127
(51) C 10 G 45/58
(21) + (22) 99942346.0 24.08.99
(73) >EXXONMOBIL RESEARCH AND ENGINEERING CY
1545 Route 22 East Clinton Township
Annandale New Jersey 08801(US);
(54) PRODUCTIE VAN SYNTHETISCH SMEERMIDDEL EN SMEERMIDDELBASISMATERIAAL ZONDER ONTWASSEN
(30) 04.09.98 US 148282
(45) 17.08.05

---

(11) 1 169 416
(51) C 10 G 47/02 C 10 G 47/24
C 10 G 47/04 C 10 G 11/00
C 10 G 11/02 C 10 G 11/04
(21) + (22) 00908284.3 14.01.00
(73) >EXXONMOBIL RESEARCH AND ENGINEERING CY
PO Box 390 180 Park Avenue
Florham Park New Jersey 07932-0390(US);
(54) PRODUCTIE VAN HYDROKRAAKPRODUCTEN MET EEN LAAG ZWAVELGEHALTE EN EEN LAAG STIKSTOFGEHALTE
(30) 15.01.99 US 231156
(45) 24.08.05

---

(11) 1 227 885
(51) C 10 G 2/00 B 01 J 38/50
B 01 J 38/66 B 01 J 37/06
B 01 J 29/90 C 07 C 1/04
(21) + (22) 00968841.7 06.10.00
(73) >EXXONMOBIL RESEARCH AND ENGINEERING CY
1545 Route 22 East Clinton Township
Annandale New Jersey 08801(US);
(54) WERKWIJZE VOOR DE BEREIDING OF HERACTIVERING VAN KOOLMONOXIDE-HYDROGENERINGSKATALYSATOR
(30) 08.10.99 US 415084
(45) 17.08.05

---

(11) 1 252 259
(51) C 10 G 35/12
(21) + (22) 00983394.8 28.11.00
(73) INSTITUT FRANCAIS DU >PETROLE
1 & 4 Avenue de Bois-Préau
FR-92852 Rueil Malmaison Cédex(FR);
(54) PROCEDE ET DISPOSITIF POUR LA PRODUCTION D'AROMATIQUES INCLUANT UNE REDUCTION DU CATALYSEUR
(30) 30.11.99 FR 9915228
(45) 31.08.05

---

(11) 1 370 633
(51) C 10 G 45/58 C 10 M 169/04
(21) + (22) 02718116.3 08.02.02
(73) >SHELL INTERNATIONALE RESEARCH MAATSCHAPPIJ B.V.
Carel van Bylandtlaan 30
NL-2596 HR Den Haag(NL);
(54) COMPOSITION LUBRIFIANTE
(30) 13.02.01 EP 01301272 05.03.01 EP 01400562
16.08.01 EP 01402181
(45) 17.08.05

---

(11) 1 474 499
(51) C 10 G 69/12 C 10 G 29/20
(21) + (22) 03709894.4 22.01.03
(73) INSTITUT FRANCAIS DU >PETROLE
1 & 4 avenue du Bois Préau
FR-92852 Rueil-Malmaison Cedex(FR);
(54) PROCEDE INTEGRE DE DESULFURATION D UN EFFLUENT DE CRAQUAGE O U DE VAPOCRAQUAGE D HYDROCARBURES
(30) 07.02.02 FR 0201531
(45) 17.08.05

---

(11) 0 931 824
(51) C 10 L 1/18 C 10 L 1/14
C 08 L 23/08
(21) + (22) 98124678.8 24.12.98
(73) >CLARIANT G.M.B.H.
Brüningstrasse 50
DE-65929 Frankfurt am Main(DE);
(54) Procédés d'amélioration des propriétés d'écoulement à froid d'huiles combustibles-TRADUCTION-Verfahren zur Verbesserung der Kaltfliesseigenschaften von Brennstoffölen
(30) 24.01.98 DE 19802690
(45) 31.08.05

---

(11) 1 076 086
(51) C 10 L 1/18 C 10 L 1/14
C 07 D 307/12
(21) + (22) 00402140.8 26.07.00
(73) INSTITUT FRANCAIS DU PETROLE
1 & 4 avenue du Bois Préau
92852 Rueil-Malmaison Cedex(FR);
(54) Utilisation de dérivés de tétrahydrofuranne comme compositions détergentes pour carburants de type essence.
(30) 12.08.99 FR 9910505
(45) 10.08.05

---

(11) 1 116 780
(51) C 10 L 1/14 C 10 L 10/04
(21) + (22) 00128082.5 21.12.00
(73) >CLARIANT G.M.B.H.
Brüningstrasse 50
DE-65929 Frankfurt am Main(DE);
(54) Additif polyfonctionnel pour huiles combustibles-TRADUCTION-Mehrfunktionelles Additiv für Brennstofföle
(30) 11.01.00 DE 10000650 30.09.00 DE 10048682
(45) 31.08.05

---

(11) 1 116 781
(51) C 10 L 1/14 C 10 L 10/04
(21) + (22) 00128083.3 21.12.00
(73) >CLARIANT G.M.B.H.
Brüningstrasse 50
DE-65929 Frankfurt am Main(DE);
(54) Additif polyfonctionnel pour huiles combustibles-TRADUCTION-Mehrfunktionelles Additiv für Brennstofföle
(30) 11.01.00 DE 10000649
(45) 31.08.05

---

(11) 1 237 945
(51) C 10 L 1/22 C 08 F 8/30
(21) + (22) 00957772.7 24.08.00
(73) THE >LUBRIZOL CORP.
Legal Division/022B 29400 Lakeland Boulevard
Wickliffe OH 44092-2298(US);
(54) ADDITIFS POUR CARBURANT ET COMPOSITIONS DE CARBURANT COMPRENANT LESDITS ADDITIFS
(30) 28.09.99 US 406881
(45) 10.08.05

---

(11) 0 942 063
(51) C 10 M 119/02 C 10 M 143/00
(21) + (22) 98850198.7 18.12.98
(73) AXEL >CHRISTIERNSSON A.B.
Box 2100
449 11 Nol(SE);
(54) Composition de graisse lubrifiante
(30) 19.12.97 SE 9704756
(45) 10.08.05

---

(11) 1 059 279
(51) C 10 M 107/24 C 07 C 43/315
C 07 C 41/28 C 07 C 43/04
C 07 C 43/10 C 07 C 43/11
C 07 C 43/15 C 08 F 8/04
C 08 F 16/18 C 08 F 299/02
(21) + (22) 99106903.0 25.05.93
(73) >IDEMITSU KOSAN CO. LTD
1-1 Marunouchi 3-chome Chiyoda-ku
Tokyo 100-8321(JP);
(54) Composé d'éther polyvinylique et procédé de préparation
(30) 04.06.92 JP 14392292 07.09.92 JP 23784292
(45) 17.08.05

---

(11) 1 281 701
(51) C 10 M 105/38 C 10 M 105/40
C 10 M 129/76 C 10 M 129/74
C 09 K 5/04 C 07 C 67/08
C 07 C 69/30 C 07 C 69/28
(21) + (22) 02025590.7 15.11.02
(73) >HATCO CORP.

1020 King George post Road Fords
New Jersey 08863(US);
(54) Huile de base lubrifiant à base d'esters synthétiques à viscosité élevée
(30) 12.07.02 US 194413
(45) 24.08.05

---

(11) 1 334 141
(51) C 10 M 145/12 C 08 F 20/12
(21) + (22) 01980508.4 23.10.01
(73) ROHMAX ADDITIVES G.M.B.H.
Kirschenallee
64293 Darmstadt(DE);
(54) PROCEDES DE FABRICATION DE COMPOSITIONS POLYMERES ET UTILISATION-TRADUCTION-VERFAHREN ZUR HERSTELLUNG VON POLYMERZUSAMMENSETZUNGEN SOWIE VERWENDUNG
(30) 13.11.00 US 709531
(45) 24.08.05

---

(11) 1 346 015
(51) C 10 M 169/04 C 10 M 111/04 //
// (C10M111 / 04 , 105:18,
10 5 :78), C1 0 M1 0 7:34,(C1
0 M1 6 9/04, 10 5 :1 8 , 105:78
, 1 4 5:36, 14 5 :2 8), C10M1
3 3: 0 8,(C10N4 0 /0 4 , 40:08)
(21) + (22) 01985126.0 09.11.01
(73) >UNION CARBIDE CHEMICALS & PLASTICS TECHNOLOGY CORP.
39 Old Ridgebury Road Danbury
Connecticut 06817-0001(US);
(54) COMPOSITIONS DE LIQUIDES FONCTIONNELLES PEU VISQUEUSES
(30) 10.11.00 US 711051
(45) 24.08.05

---

(11) 1 370 633
(51) C 10 M 169/04 C 10 G 45/58
(21) + (22) 02718116.3 08.02.02
(73) >SHELL INTERNATIONALE RESEARCH MAATSCHAPPIJ B.V.
Carel van Bylandtlaan 30
NL-2596 HR Den Haag(NL);
(54) COMPOSITION LUBRIFIANTE
(30) 13.02.01 EP 01301272 05.03.01 EP 01400562
16.08.01 EP 01402181
(45) 17.08.05

---

(11) 1 261 684
(51) C 11 B 3/00
(21) + (22) 00951594.1 16.06.00
(73) DE VITTORI, CARLO
6967 Dino(CH);
(54) PROCEDE DE FRACTIONNEMENT D'UNE HUILE DE CUISSON
(30) 18.06.99 FR 9907728
(45) 31.08.05

---

(11) 1 334 665
(51) C 11 B 9/02 A 23 L 1/222
A 23 L 2/38 A 23 L 1/221
A 23 G 3/30
(21) + (22) 03290312.2 07.02.03
(73) >TAKASAGO INTERNATIONAL CORP.
37-1 Kamata 5-chome Ohta-ku
Tokyo-to 144-8721(JP);
(54) Améliorant de goût et son utilisation pour l'amélioration du goût
(30) 08.02.02 JP 2002031896 22.01.03 JP 2003014082
(45) 10.08.05

---

(11) 1 029 503
(51) C 11 D 17/04 A 47 L 25/08
(21) + (22) 99122681.2 15.11.99
(73) BOEHM, HANS-GEORG, DR. RER. NAT.
Kellergrundweg 13
D-61476 Kronberg/Ts(DE);
(54) Pansement adhesif pour l'élimination de taches-TRADUCTION-Heftpflaster zur Fleckentfernung
(30) 16.02.99 DE 19906412
(45) 10.08.05

---

(11) 1 082 406
(51) C 11 D 17/00 B 01 J 2/22
(21) + (22) 99923598.9 14.05.99
(73) HENKEL K.G.A.A.
Henkelstrasse 67
40589 Düsseldorf(DE);
(54) CORPS FA ONNES D'AGENT DE LAVAGE ET DE NETTOYAGE-TRADUCTION-WASCH- UND REINIGUNGSMITTELFORMKÖRPER MIT MULDE
(30) 25.05.98 DE 19822973
(45) 10.08.05

---

(11) 1 117 759
(51) C 11 D 17/06 C 11 D 11/00
(21) + (22) 99969733.7 18.09.99
(73) HENKEL K.G.A.A.
Henkelstrasse 67
40589 Düsseldorf(DE);
(54) PROCEDE DE GRANULATION-TRADUCTION-GRANULATIONSVERFAHREN
(30) 29.09.98 DE 19844522
(45) 24.08.05

---

(11) 1 161 516
(51) C 11 D 3/37 C 08 G 69/40
C 08 G 69/48
(21) + (22) 00910901.8 03.03.00
(73) RHODIA CHIMIE
26 cours Alphonse Le Gallo
92512 Boulogne-Billancourt Cedex(FR);
(54) COPOLYMERE SULFONE ET PROCEDE POUR NETTOYER LES SURFACES ET/OU APPORTER A CELLES-CI DES PROPRIETES DE RESISTANCE AUX TACHES ET/OU FACILITER L'ENLEVEMENT DES TACHES ET DE LA SALISSURE
(30) 09.03.99 US 123418 P
(45) 24.08.05

---

(11) 1 215 276
(51) C 11 D 3/12 C 11 D 17/06
(21) + (22) 01128892.5 05.12.01
(73) >CLARIANT G.M.B.H.
Brüningstrasse 50
DE-65929 Frankfurt am Main(DE);
(54) Compositions détergentes contenant des particules microdispersées en silicates-TRADUCTION-Wasch- und Reinigungsmittel, enthaltend mikrodisperse silikathaltige Partikel
(30) 12.12.00 DE 10061897
(45) 03.08.05

---

(11) 1 216 295
(51) C 11 D 17/04 C 11 D 3/37
(21) + (22) 00966894.8 26.09.00
(73) THE >PROCTER & GAMBLE CY
One Procter & Gamble Plaza
Cincinnati Ohio 45202(US);
(54) COMPOSITION DE DETERGENT COMPORTANT UN SYSTEME D ENLEVEMENT DES SALISSURES
(30) 27.09.99 US 156289 P
(45) 17.08.05

---

(11) 1 235 896
(51) C 11 D 11/00 C 11 D 17/06
(21) + (22) 00993323.5 29.11.00
(73) HENKEL K.G.A.A.
Henkelstrasse 67
40589 Düsseldorf(DE);
(54) PROCEDE DE PRODUCTION DE PARTICULES COMPRIMEES-TRADUCTION-VERFAHREN ZUR HERSTELLUNG VON VERDICHTETEN TEILCHEN
(30) 08.12.99 DE 19959002
(45) 24.08.05

---

(11) 1 239 029
(51) C 11 D 17/00
(21) + (22) 01301982.3 05.03.01
(73) >UNILEVER N.V.
Weena 455
NL-3013 AL Rotterdam(NL);
(54) Compositions de nettoyage
(45) 31.08.05

---

(11) 1 287 105
(51) C 11 D 3/37 C 11 D 11/00
(21) + (22) 01956458.2 06.06.01
(73) >BASF A.G.
DE-67056 Ludwigshafen(DE);
(54) POLYMERES UTILISES COMME AGENTS DE DISPERSION REGULABLES-TRADUCTION-POLYMERISATE ALS STEUERBARE DISPERGIERMITTEL
(30) 09.06.00 DE 10028216
(45) 31.08.05

---

(11) 1 287 107
(51) C 11 D 17/00 C 11 D 3/06
C 11 D 3/20 C 11 D 1/02
(21) + (22) 01933912.6 01.05.01
(73) >UNILEVER N.V.
Weena 455
NL-3013 AL Rotterdam(NL);
(54) COMPOSITIONS POUR VAISSELLE
(30) 02.06.00 EP 00304700
(45) 24.08.05

---

(11) 1 294 837
(51) C 11 D 1/72 C 11 D 1/14
C 11 D 1/29 C 11 D 1/34
C 07 C 29/16 C 07 C 303/24
C 07 F 9/09
(21) + (22) 01960307.5 13.06.01
(73) >BASF A.G.

DE-67056 Ludwigshafen(DE);
(54) TENSIOACTIFS A BASE D'ALCOOLS OXO-TRADUCTION-TENSIDE AUF DER BASIS VON OXOALKOHOLEN
(30) 16.06.00 DE 10029692 16.06.00 DE 10029693
(45) 24.08.05

---

(11) 1 299 517
(51) C 11 D 17/00
(21) + (22) 01962788.4 27.06.01
(73) HENKEL K.G.A.A.
Henkelstrasse 67
40589 Düsseldorf (DE);
KESSLER, ARND
Am Borsberg 44
51375 Leverkusen(DE)
(54) PRODUITS DE LAVAGE POUR LAVE-VAISSELLE A UTILITE SUPPLEMENTAIRE-TRADUCTION-MASCHINENGESCHIRRSPÜLMITTEL MIT ZUSATZNUTZEN
(30) 07.07.00 DE 10032611
(45) 31.08.05

---

(11) 1 306 422
(51) C 11 D 1/72
(21) + (22) 02022837.5 12.10.02
(73) COGNIS IP MANAGEMENT G.M.B.H.
Henkelstrasse 67
40589 Düsseldorf(DE);
(54) Produits solides de lavage, de rincage et de nettoyage-TRADUCTION-Feste Wasch-, Spül- und Reinigungsmittel
(30) 23.10.01 DE 10152142
(45) 17.08.05

---

(11) 1 308 499
(51) C 11 D 1/72 C 11 D 3/37
C 11 D 3/38 C 11 D 3/22
(21) + (22) 02023859.8 24.10.02
(73) COGNIS IP MANAGEMENT G.M.B.H.
Henkelstrasse 67
40589 Düsseldorf(DE);
(54) Melangé tensioactif avec hydroxy-ethers mixtes et polyméres-TRADUCTION-Tensidmischung mit Hydroxymischethern und Polymeren
(30) 02.11.01 DE 10153768
(45) 31.08.05

---

(11) 1 354 026
(51) C 11 D 17/04 C 11 D 17/00
(21) + (22) 02702019.7 18.01.02
(73) THE >PROCTER & GAMBLE CY
One Procter & Gamble Plaza Cincinnati
Ohio 45202(US);
(54) COMPOSITION LIQUIDE CONTENUE DANS UN SACHET
(30) 19.01.01 EP 01870012 24.05.01 US 293891 P
(45) 31.08.05

---

(11) 1 367 118
(51) C 11 D 17/00 C 11 D 1/83
C 11 D 3/18
(21) + (22) 03075883.3 26.03.03
(73) >UNILEVER N.V.
Weena 455
NL-3013 AL Rotterdam(NL);
(54) Détergent lessiviel liquide à couche d'émulsion
(30) 26.04.02 US 134348
(45) 10.08.05

---

(11) 1 448 756
(51) C 11 D 3/22 C 11 D 7/06
C 11 D 7/12 C 11 D 7/14
C 11 D 3/02 C 11 D 3/08
C 11 D 3/10
(21) + (22) 02778620.1 13.11.02
(73) >CP KELCO U.S. INC.
1313 North Market Street
Wilmington DE 19894-0001(US);
(54) STABILISATION DE LA VISCOSITE DANS DES SOLUTIONS ALCALINES
(30) 26.11.01 US 992563
(45) 03.08.05

---

(11) 1 504 149
(51) C 11 D 3/39 C 11 D 3/42
C 07 C 309/32 C 11 D 1/62
D 06 L 3/12
(21) + (22) 03717323.4 30.04.03
(73) BASF A.G.
67056 Ludwigshafen(DE);
(54) PROCEDE POUR AZURER DES MATERIAUX TEXTILES-TRADUCTION-VERFAHREN ZUM AUFHELLEN VON TEXTILEN MATERIALIEN
(30) 03.05.02 DE 10219993
(45) 24.08.05

---

(11) 1 049 764

(51) C 12 C 11/00 C 12 M 1/36
(21) + (22) 99904796.2 19.01.99
(73) ANTON >STEINECKER MASCHINENFABRIK G.M.B.H.
Raiffeisenstrasse 30
DE-85356 Freising-Attaching(DE);
(54) PROCEDE DE CONTROLE DE FERMENTATION ET RECIPIENT DE FERMENTATION-TRADUCTION-GÄRPROZESS-STEUERUNG UND GÄRGEFÄSS
(30) 20.01.98 DE 19801988 26.06.98 DE 19828688
(45) 17.08.05

---

(11) 1 049 764
(51) C 12 M 1/36 C 12 C 11/00
(21) + (22) 99904796.2 19.01.99
(73) ANTON >STEINECKER MASCHINENFABRIK G.M.B.H.
Raiffeisenstrasse 30
DE-85356 Freising-Attaching(DE);
(54) PROCEDE DE CONTROLE DE FERMENTATION ET RECIPIENT DE FERMENTATION-TRADUCTION-GÄRPROZESS-STEUERUNG UND GÄRGEFÄSS
(30) 20.01.98 DE 19801988 26.06.98 DE 19828688
(45) 17.08.05

---

(11) 0 613 944
(51) C 12 N 15/12 C 12 N 15/62
C 12 N 5/10 C 12 P 21/08
A 61 K 39/395
(21) + (22) 94100882.3 21.01.94
(73) >BRISTOL-MYERS SQUIBB CY
345 Park Avenue
New York N.Y. 10154(US);
(54) Régulation de la réponse immunitaire par l'utilisation de molécules se liant à l'interleukine 4 et à CTL4A
(30) 22.01.93 US 8898
(45) 24.08.05

---

(11) 0 662 132
(51) C 12 N 15/37 C 12 N 7/04
C 12 N 5/10 A 61 K 39/12
G 01 N 33/53 C 12 N 15/866
C 07 K 14/025
(21) + (22) 93921353.4 03.09.93
(73) THE >GOVERNMENT OF THE UNITED STATES OF AMERICA AS REPRESENTED BY THE SECRETARY DEPARTMENT OF HEALTH AND HUMAN SERVICES
The National Institute of Health Office of Technology Transfer 6011 Executive Boulevard
Suite 325
Rockville MD 20852(US);
(54) PROTEINES DE CAPSIDES DE VIRUS DU PAPILLOME HPV16 RECOMBINEES A AUTO-ASSEMBLAGE
(30) 03.09.92 US 941371 16.03.93 US 32869
(45) 24.08.05

---

(11) 0 681 483
(51) C 12 N 15/87 C 12 N 15/12
C 12 N 15/33 C 12 N 15/48
A 61 K 31/70 A 61 K 48/00
(21) + (22) 94909492.4 26.01.94
(73) THE >TRUSTEES OF THE UNIVERSITY OF PENNSYLVANIA (A CORP. OF PENNSYLVANIA)
34th Street and Walnut Street Philadelphia
Pennsylvania 19104 (US);
THE >WISTAR INSTITUTE
3601 Spruce Street Philadelphia
Pennsylvania 19104(US);
Pennsylvania 19104(US);
>WYETH
Five Giralda Farms
Madison New Jersey 07940(US)
(54) COMPOSITIONS ET PROCEDES D'ADMINISTRATION DE MATIERES GENETIQUES
(30) 26.01.93 US 8342 11.03.93 US 29336
15.07.93 US 93235 21.09.93 US 124962
21.09.93 US 125012
(45) 24.08.05

---

(11) 0 711 833
(51) C 12 N 15/12 C 07 K 14/47
C 12 N 15/11 C 12 Q 1/68
C 12 N 5/10 C 07 K 16/18
(21) + (22) 95402335.4 19.10.95
(73) INSTITUT NATIONAL DE LA SANTE ET DE LA RECHERCHE MEDICALE >INSERM
101 rue de Tolbiac
FR-75654 Paris Cédex 13(FR);
(54) Gène de survie des neurones moteurs: gène de l'atrophie musculaire spinale
(30) 19.10.94 EP 94402353
(45) 03.08.05

---

(11) 0 721 345
(51) C 12 N 15/70 C 12 N 15/79
A 61 K 39/395 A 61 K 9/127
C 07 K 14/00
(21) + (22) 94926493.1 10.08.94
(73) >JENNER TECHNOLOGIES

1895 Mountain View Drive
Tiburon CA 94920(US);
(54) VACCINS CONTRE LE CANCER DE LA PROSTATE
(30) 11.08.93 US 105444
(45) 31.08.05

---

(11) 0 742 826
(51) C 12 N 15/24 C 07 K 19/00
C 07 K 14/54 A 61 K 38/20
(21) + (22) 95910141.1 02.02.95
(73) G.D. >SEARLE LLC
575 Maryville Centre Drive
St. Louis Missouri 63141(US);
(54) PROTEINE FUSIONNEE A PLUSIEURS VARIANTS D'IL-3 ET A ACTIVITE HEMATOPOIETIQUE
(30) 04.02.94 US 192325
(45) 17.08.05

---

(11) 0 755 259
(51) C 12 N 1/21 C 12 N 5/10
C 12 N 15/33 A 61 K 35/76
A 61 K 39/12 A 61 K 39/395
C 07 K 14/005 C 07 K 16/08
(21) + (22) 95914198.7 29.03.95
(73) >UNIVERSITY OF MARYLAND COLLEGE PARK
Office of Technology Liason 4312 Knox Road
College Park MD 20742(US);
(54) CLONES D'ADNc CHIMERES DU VIRUS DE LA BURSITE INFECTIEUSE, PRODUITS D'EXPRESSION ET VACCINS A BASE DESDITS CLONES
(30) 29.03.94 US 219262
(45) 03.08.05

---

(11) 0 786 002
(51) C 12 N 15/24 C 07 K 14/54
C 12 N 5/10 A 61 K 38/20
(21) + (22) 95936482.9 12.10.95
(73) APPLIED RESEARCH SYSTEMS >ARS HOLDING N.V.
Pietermaai 15
Curacao(AN);
(54) INTRACELLULAIRE ISOVORM VAN DE INTERLEUKINE-1 RECEPTOR ANTAGONIST
(30) 13.10.94 IT MI942097
(45) 31.08.05

---

(11) 0 792 370
(51) C 12 N 15/57 C 12 N 9/64
A 61 K 38/48 C 12 P 21/06
C 12 N 1/00 C 12 N 5/00
C 07 K 1/00 C 07 H 21/04
(21) + (22) 95922997.2 06.06.95
(73) >HUMAN GENOME SCIENCES INC.
9410 Key West Avenue
Rockville MD 20850-3338( );
(54) PROTEASE-3 ET 4 D'APOPTOSE DE TYPE ENZYME DE CONVERSION D'INTERLEUKINE-1 BETA
(30) 01.11.94 US 334251
(45) 24.08.05

---

(11) 0 818 530
(51) C 12 N 1/18
(21) + (22) 97401615.6 07.07.97
(73) BRASSERIES >KRONENBOURG
68 Route d'Oberhausbergen
FR-67200 Strasbourg(FR);
(54) Souches de levure de fermentation brassicole
(30) 08.07.96 FR 9608467
(45) 10.08.05

---

(11) 0 825 259
(51) C 12 N 15/02 C 12 N 5/12
C 12 P 21/08 C 07 K 16/18
C 07 K 16/46 C 07 K 17/00
A 61 K 39/395 G 01 N 33/577
(21) + (22) 96912292.8 01.05.96
(73) >JAPAN TOBACCO INC.
2-1 Toranomon 2-Chome
Minato-Ku Tokyo 105(JP);
(54) ANTICORPS MONOCLONAL REAGISSANT AVEC LA CEPT HUMAINE ET SON PROCEDE DE QUANTIFICATION
(30) 02.05.95 JP 13483695
(45) 03.08.05

---

(11) 0 832 183
(51) C 12 N 1/00 C 12 N 1/20
C 12 P 1/04 C 12 P 7/40
(21) + (22) 96920433.8 28.05.96
(73) >COGNIS IP MANAGEMENT G.M.B.H.
Henkelstrasse 67
DE-40589 Düsseldorf(DE);
(54) PROCEDE AMELIORE DE FRACTIONNEMENT DES CORPS GRAS
(30) 31.05.95 US 456209
(45) 24.08.05

---

(11) 0 832 189
(51) C 12 N 5/00 C 07 K 19/00
(21) + (22) 96918251.8 06.06.96
(73) >GENENTECH INC.
460 Point San Bruno Boulevard
South San Francisco CA 94080-4990 (US);
F. >HOFFMANN-LA ROCHE A.G.
Grenzacherstrasse 124
CH-4070 Basel(CH)
(54) PROCEDE DE REGULATION DE LA SIALYLATION DE PROTEINES PRODUITES PAR UNE CULTURE DE CELLULES DE MAMMIFERES
(30) 06.06.95 US 469348
(45) 17.08.05

---

(11) 0 833 917
(51) C 12 N 15/30 C 07 K 14/445
C 07 K 16/20 A 61 K 39/015
A 61 K 39/395 A 61 K 39/385
G 01 N 33/68 C 12 N 15/70
C 07 K 17/08
(21) + (22) 96922107.6 12.06.96
(73) >INSTITUT PASTEUR
25-28 rue du Docteur Roux
FR-75724 Paris Cédex 15(FR);
(54) MOLECULES POLYPEPTIDIQUES DE STADE PRE-ERYTHROCYTAIRE DU PALUDISME
(30) 13.06.95 FR 9507007
(45) 17.08.05

---

(11) 0 839 201
(51) C 12 N 15/57 C 12 N 9/50
C 12 N 15/11 C 12 N 15/15
A 61 K 38/48 C 12 Q 1/37
A 61 K 38/55 C 12 N 15/79
(21) + (22) 97923862.3 09.05.97
(73) >NUTRINOVA NUTRITION SPECIALTIES & FOOD INGREDIENTS G.M.B.H.
Industriepark Höchst
DE-65926 Frankfurt am Main(DE);
(54) CATHEPSINE-L, SA PRE-PROFORME ET LE PROPEPTIDE CORRESPONDANT OBTENUS A PARTIR DE CILIATES-TRADUCTION-CATHEPSIN-L, DESSEN PRÄPROFORM UND DAS ENTSPRECHENDE PROPEPTID AUS CILIATEN
(30) 14.05.96 DE 19619366
(45) 10.08.05

---

(11) 0 846 161
(51) C 12 N 1/06 C 12 N 15/10
C 12 Q 1/68 C 12 P 19/34
C 12 P 13/00
(21) + (22) 95929964.5 25.08.95
(73) >AFFYMETRIX INC. (A DELAWARE CORP.)
3380 Central Expressway
Santa Clara CA 95051(US);
(54) LIBERATION DE MATIERE INTRACELLULAIRE
(45) 17.08.05

---

(11) 0 849 361
(51) C 12 N 15/12 C 07 K 14/47
C 07 K 16/28 A 61 K 39/395
A 61 K 38/17
(21) + (22) 97310216.3 17.12.97
(73) >SMITHKLINE BEECHAM CORP.
One Franklin Plaza P.O. Box 7929
Philadelphia Pennsylvania 19103 (US);
>SMITHKLINE BEECHAM P.L.C.
980 Great West Road
Brentford Middlesex TW8 9GS(GB);
THE >BOARD OF REGENTS THE UNIVERSITY OF TEXAS SYSTEM
201 West 7th Street
Austin TX 78701(US)
(54) Nouveaux ligands du recepteur de neuropeptides HFGAN72
(30) 17.12.96 US 33604 P 19.03.97 US 820519
02.07.97 US 887382 26.09.97 US 939093
(45) 10.08.05

---

(11) 0 851 925
(51) C 12 N 15/18 C 07 K 14/61
C 07 K 1/107 A 61 K 38/27
C 12 N 1/21 // // (C12N1/2
1 , C 12R1:19)
(21) + (22) 96931597.7 20.09.96
(73) >GENENTECH INC.
1 DNA Way
South San Francisco CA 94080-4990(US);
(54) VARIANTS DE L'HORMONE DE CROISSANCE HUMAINE
(30) 21.09.95 US 537067 21.09.95 US 537068
(45) 03.08.05

---

(11) 0 877 803
(51) C 12 N 15/12 C 12 N 5/10
C 07 K 14/715 C 07 K 16/28
C 12 Q 1/68 G 01 N 33/50
A 61 K 38/17 A 61 K 48/00
(21) + (22) 97901343.0 02.01.97
(73) >AMGEN INC.
One Amgen Center Drive Thousand Oaks

California 91320-1799(US);
(54) RECEPTEUR DE PROTEINE OB, COMPOSITIONS ET PROCEDES ASSOCIES
(30) 04.01.96 US 582825 31.12.96 US 774414
(45) 31.08.05

---

(11) 0 877 811
(51) C 12 N 15/54 C 12 N 15/70
C 12 N 9/10 C 12 N 1/21
(21) + (22) 97909667.4 29.10.97
(73) >TOYOTA JIDOSHA K.K.
1 Toyota-cho
Toyota-shi Aichi-ken 471-71(JP);
(54) SYNTHASES DE DIPHOSPHATE DE PRENYL AYANT MUTE
(30) 05.11.96 JP 30750696
(45) 10.08.05

---

(11) 0 885 298
(51) C 12 N 15/00 C 12 N 15/63
C 12 N 15/82
(21) + (22) 97908889.5 06.03.97
(73) >RUTGERS UNIVERSITY
ASB Annex 2 Bevier Road P.O. Box 1179
Piscataway NJ 08855(US);
(54) TRANSFORMATIONS DES PLASTIDES CHEZ ARABIDOPSIS THALIANA
(30) 06.03.96 US 12916 P
(45) 03.08.05

---

(11) 0 894 143
(51) C 12 N 15/31 C 07 K 14/20
C 12 Q 1/68 G 01 N 33/68
(21) + (22) 97914794.9 20.02.97
(73) >BOARD OF REGENTS THE UNIVERSITY OF TEXAS SYSTEM
201 West 7th Street
Austin TX 78701(US);
(54) SEQUENCES DE BORRELIA PATHOGENES SEMBLABLES A UNE PMV
(30) 21.02.96 US 12028 P
(45) 10.08.05

---

(11) 0 896 620
(51) C 12 N 15/12 C 07 K 14/72
C 12 N 15/62 A 01 K 67/027
A 61 K 38/16 C 12 N 15/90
C 12 N 9/00
(21) + (22) 97906232.0 20.02.97
(73) ASSOCIATION POUR LE DEVELOPPEMENT DE LA RECHERCHE EN GENETIQUE MOLECULAIRE, (A.DE.RE.GE.M)
23 rue Montpensier
75001 Paris(FR);
(54) RECEPTEUR NUCLEAIRE DE GLUCOCORTICOIDES MODIFIE, PROTEINE DE FUSION, FRAGMENTS D'ADN CODANT POUR LEDIT RECEPTEUR ET LADITE PROTEINE DE FUSION
(30) 20.02.96 FR 9602060
(45) 03.08.05

---

(11) 0 901 527
(51) C 12 N 15/54 C 12 N 15/55
C 12 N 1/00 C 12 N 5/00
C 12 N 15/82 A 01 H 5/00
(21) + (22) 97923086.9 02.05.97
(73) >SYNGENTA MOGEN B.V.
Einsteinweg 97
NL-2333 CB Leiden(NL);
(54) REGULATION DU METABOLISME PAR MODIFICATION DU TAUX DE TREHALOSE-6-PHOSPHATE
(30) 03.05.96 EP 96201225 26.07.96 EP 96202128
29.08.96 EP 96202395
(45) 10.08.05

---

(11) 0 906 429
(51) C 12 N 15/29 C 12 N 15/57
C 12 N 15/82 A 01 H 5/00
(21) + (22) 97908353.2 18.03.97
(73) >SYNGENTA LTD
European Regional Centre Priestley Road Surrey Research Park Guildford
Surrey GU2 7YH(GB);
(54) PROMOTEUR DE CYSTEINE PROTEASE PROVENANT DU COLZA ET PROCEDE DE CONFINEMENT DU PLASMA GERMINATIF
(30) 22.03.96 GB 9606062
(45) 24.08.05

---

(11) 0 906 443
(51) C 12 N 15/86 C 12 N 5/10
C 12 N 15/10 C 12 N 15/85
A 61 K 48/00
(21) + (22) 97925133.7 23.05.97
(73) S.A. >GENCELL
72-82 rue Léon Geffroy
FR-94400 Vitry sur Seine( );
(54) GENERATION DE MOLECULES REPLICATIVES IN VIVO
(30) 12.06.96 FR 9607273
(45) 10.08.05

---

(11) 0 939 804
(51) C 12 N 15/12 C 07 K 14/52
C 12 N 1/21 C 12 N 5/10
C 07 K 16/24 A 61 K 38/19
(21) + (22) 96939612.6 25.10.96
(73) >HUMAN GENOME SCIENCES INC.
14200 Shady Grove Road
Rockville MD 20850(US);
(54) NEUTROKINE alpha
(45) 17.08.05

---

(11) 0 941 333
(51) C 12 N 15/31 C 07 K 14/245
A 61 K 39/108 A 61 K 39/39
C 12 N 1/21 C 12 Q 1/48
G 01 N 33/50 A 01 K 67/027
A 61 K 49/00 // // (C12N1/2
1 , C 12R1:19)
(21) + (22) 97910583.0 30.10.97
(73) >CHIRON S.R.L.
Via Fiorentina 1
IT-53100 Siena(IT);
(54) TOXINE LT-A D'E. COLI MUTANTE DETOXIQUEE IMMUNOGENE
(30) 31.10.96 GB 9622660
(45) 31.08.05

---

(11) 0 952 216
(51) C 12 N 15/10 C 12 Q 1/68
(21) + (22) 99105019.6 12.10.95
(73) >SOLEXA INC.
25861 Industrial Blvd.
Hayward CA 94545(US);
(54) Supports en phase solide avec un tag d'ANP et d'amidate
(30) 13.10.94 US 322348 19.12.94 US 359295
(45) 17.08.05

---

(11) 0 957 162
(51) C 12 N 7/00 C 12 N 5/08
C 12 N 5/10 C 12 N 15/38
C 12 N 15/85
(21) + (22) 99113896.7 02.04.93
(73) BIO MERIEUX
Chemin de l'Orme
69280 Marcy l'Etoile(FR);
(54) Matériel biologique viral issu d'une lignée cellulaire infectée par une souche virale associée à la sclérose en plaques
(30) 03.04.92 FR 9204322 03.11.92 FR 9213443
(45) 10.08.05

---

(11) 0 968 288
(51) C 12 N 15/12 C 12 N 15/62
C 12 N 5/10 C 07 K 14/47
C 07 K 16/18 C 12 Q 1/68
A 01 K 67/027
(21) + (22) 98953283.3 06.10.98
(73) >ZYMOGENETICS INC.
1201 Eastlake Avenue East
Seattle WA 98102(US);
(54) HOMOLOGUE HUMAIN DE LA PROTEINE 2-19, z219a
(30) 06.10.97 US 61712 P
(45) 10.08.05

---

(11) 0 973 913
(51) C 12 N 15/52 C 12 N 15/82
C 12 N 15/11 C 12 N 9/90
A 01 H 5/00
(21) + (22) 98918023.7 07.04.98
(73) E.I. >DU PONT DE NEMOURS AND CY
1007 Market Street
Wilmington Delaware 19898(US);
(54) PLANTE DE SOJA FOURNISSANT DES AMANDES A TENEURS REDUITES EN SACCHARIDES DE RAFFINOSE ET EN ACIDE PHYTIQUE
(30) 08.04.97 US 835751
(45) 10.08.05

---

(11) 0 994 955
(51) C 12 N 15/81 // // C12N15:8
1 , C 12R1:865
(21) + (22) 98933668.0 08.07.98
(73) >VALTION TEKNILLINEN TUTKIMUSKESKUS
Vuorimiehentie 5
02150 Espoo 15(FI);
(54) AUGMENTATION DE LA PRODUCTION DE PROTEINES SECRETEES PAR DES CELLULES DE LEVURE DE RECOMBINAISON
(30) 09.07.97 FI 972909
(45) 17.08.05

---

(11) 0 996 731
(51) C 12 N 15/48 C 12 Q 1/70
C 07 K 14/15 A 61 K 31/70
(21) + (22) 98936467.4 07.07.98
(73) BIO MERIEUX
Chemin de l'Orme

69280 Marcy l'Etoile(FR);
(54) MATERIEL NUCLEIQUE RETROVIRAL ET FRAGMENTS NUCLEOTIDIQUES NOTAMMENT ASSOCIES A LA SCLEROSE EN PLAQUES ET/OU LA POLYARTHRITE RHUMATOIDE, A DES FINS DE DIAGNOSTIC, PROPHYLACTIQUES ET THERAPEUTIQUES
(30) 07.07.97 FR 9708816
(45) 31.08.05

---

(11) 1 007 702
(51) C 12 N 15/81 C 12 N 15/54
C 12 N 9/10 C 12 P 19/02
C 12 P 19/12 C 12 P 19/28
(21) + (22) 98949962.9 20.08.98
(73) FORSCHUNGSZENTRUM JULICH G.M.B.H.
52425 Jülich(DE);
(54) PROCEDE D'AUGMENTATION DE L'EXPRESSION DU GENE DE LA SACCHAROSE SYNTHASE-TRADUCTION-VERFAHREN ZUR ERHÖHUNG DER GENEXPRESSION VON SACCHAROSE SYNTHASE
(30) 21.08.97 DE 19736343
(45) 17.08.05

---

(11) 1 012 285
(51) C 12 N 15/12 C 07 K 14/47
A 61 K 38/17 C 07 K 16/18
C 07 K 16/42 C 12 Q 1/68
(21) + (22) 98947034.9 10.09.98
(73) >ZYMOGENETICS INC.
1201 Eastlake Avenue East
Seattle WA 98102(US);
(54) DEFENSINES BETA
(30) 10.09.97 US 58335 P 10.09.97 US 926529
05.11.97 US 64294 P 05.11.97 US 964687
(45) 03.08.05

---

(11) 1 034 262
(51) C 12 N 15/11 C 12 N 15/63
C 12 N 15/90
(21) + (22) 98958629.2 17.11.98
(73) >PIONEER HI-BRED INTERNATIONAL INC.
800 Capital Square 400 Locust Street
Des Moines Iowa 50309(US);
(54) COMPOSITIONS ET PROCEDES DE MODIFICATION GENETIQUE DE PLANTES
(30) 18.11.97 US 65627 P 18.11.97 US 65613 P
(45) 17.08.05

---

(11) 1 038 014
(51) C 12 N 15/82 C 12 N 9/10
C 07 K 16/40 C 12 N 1/00
A 01 H 5/00
(21) + (22) 98966266.3 09.12.98
(73) VON SCHAEWEN, ANTJE
Natruper Strasse 169a
49076 Osnabrück(DE);
(54) SEQUENCES DE (GntI) VEGETALES ET UTILISATION DE CELLES-CI POUR L'OBTENTION DE PLANTES NE PRESENTANT PAS UNE ACTIVITE DE N-ACETYLGLUCOSYLAMINYLTRANSFERASE I GnTI OU BIEN SEULEMENT UNE TELLE ACTIVITE REDUITE-TRADUCTION-PFLANZLICHE (GntI)-SEQUENZEN UND VERWENDUNG DERSELBEN ZUR GEWINNUNG VON PFLANZEN MIT VERMINDERTER ODER FEHLENDER N-ACETYLGLUCOSAMINYLTRANSFERASE I (GnTI)-AKTIVITÄT
(30) 09.12.97 DE 19754622
(45) 24.08.05

---

(11) 1 049 767
(51) C 12 N 5/00 C 12 N 9/00
C 12 N 11/10 C 12 N 15/00
A 61 K 49/00 G 01 N 31/00
(21) + (22) 99904051.2 08.01.99
(73) >AVENTIS PHARMACEUTICALS INC.
300 Somerset Corporate Blvd.
Bridgewater New Jersey 08807 (US);
THE >REGENTS OF THE UNIVERSITY OF CALIFORNIA
1111 Franklin Street 12th Floor
Oakland CA 94607-5200(US);
INSTITUT NATIONAL DE LA RECHERCHE >AGRONOMIQUE
147 rue de l'Université
FR-75338 Paris(FR)
(54) LAPIN TRANSGENIQUE EXPRIMANT UNE LIPOPROTEINE (A) HUMAINE FONCTIONNELLE
(30) 08.01.98 US 70727 P
(45) 17.08.05

---

(11) 1 049 777
(51) C 12 N 15/12 C 12 N 15/62
C 07 K 14/715 C 07 K 19/00
C 07 K 16/28
(21) + (22) 99903320.2 22.01.99
(73) >IMMUNEX CORP.
One Amgen Center Drive
Thousand Oaks CA 91320-1799(US);
(54) ADN ET POLYPEPTIDES AcPL
(30) 23.01.98 US 72301 P 20.03.98 US 78835 P
(45) 03.08.05

---

(11) 1 051 487
(51) C 12 N 15/12 C 07 K 14/47
C 07 K 16/18 C 12 Q 1/68
G 01 N 33/68
(21) + (22) 99901094.5 21.01.99
(73) >DIAGNOSTIC TECHNOLOGIES LTD
Senate Building Technion City
32000 Haifa(IL);
(54) PROTEINE PLACENTAIRE 13
(30) 29.01.98 IL 123098
(45) 10.08.05

---

(11) 1 051 500
(51) C 12 N 15/54 C 12 N 9/12
C 12 N 5/10 C 12 Q 1/48
C 12 Q 1/68 G 01 N 33/573
A 61 K 38/45
(21) + (22) 99905450.5 21.01.99
(73) >SUGEN INC.
230 E. Grand Avenue
South San Francisco CA 94080(US);
(54) DIAGNOSTIC ET TRAITEMENT DE MALADIES ASSOCIEES A AUR1 ET/OU AUR2
(30) 22.01.98 US 12135
(45) 17.08.05

---

(11) 1 056 872
(51) C 12 N 15/74 C 12 N 15/87
C 12 N 1/21
(21) + (22) 99961178.3 28.12.99
(73) BIOGHURT BIOGARDE G.M.B.H. & CO. KG
Lise-Meitner-Str. 34
85354 Freising(DE);
(54) SEQUENCES D'ADN CONTENANT UN MECANISME DE TRANSFERT PAR CONJUGAISON
(30) 29.12.98 FR 9816529
(45) 24.08.05

---

(11) 1 068 306
(51) C 12 N 15/00 A 61 K 48/00
C 07 C 229/12
(21) + (22) 99914333.2 02.04.99
(73) THE >REGENTS OF THE UNIVERSITY OF CALIFORNIA
1111 Franklin Street 12th Floor
Oakland CA 94612-3550(US);
(54) DERIVES DE LIPIDES DE PENTAERYTHRITOL
(30) 03.04.98 US 55021
(45) 10.08.05

---

(11) 1 073 723
(51) C 12 N 9/00
(21) + (22) 99918539.0 13.04.99
(73) >SUGEN INC.
230 E. Grand Avenue So.
San Francisco CA 94080(US);
(54) PROTEINES KINASES APPARENTEES A LA FAMILLE DE STE20
(30) 14.04.98 US 81784 P
(45) 17.08.05

---

(11) 1 075 515
(51) C 12 N 15/10
(21) + (22) 98924390.2 06.05.98
(73) SOC. >IMAGENE
Parc scientifique UNITEC 1 2 allée du Doyen George Brus
FR-33600 Pessac(FR);
(54) PROCEDE DE CONSERVATION DE LONGUE DUREE DE MOLECULES D'ADN ET CONDITIONNEMENT POUR SA MISE EN OEUVRE
(45) 31.08.05

---

(11) 1 078 064
(51) C 12 N 15/31 C 12 N 1/21
C 07 K 14/21 C 07 K 16/12
A 61 K 31/70 A 61 K 39/02
A 61 K 39/395 G 01 N 33/569
(21) + (22) 99924948.5 07.05.99
(73) S.A. >GLAXOSMITHKLINE BIOLOGICALS
Rue de l'Institut 89
BE-1330 Rixensart(BE);
(54) COMPOSES DERIVES DE MORAXELLA CATARRHALIS
(30) 13.05.98 GB 9810285
(45) 31.08.05

---

(11) 1 082 427
(51) C 12 N 15/12 C 07 K 14/47
C 12 N 15/62
(21) + (22) 99926092.0 28.05.99
(73) >CELTRIX PHARMACEUTICALS INC.
4851 Lake Brook Drive
Glen Allen VA 23060(US);
(54) VARIANTES DE LA PROTEINE-3 DE LIAISON DU FACTEUR DE CROISSANCE DE TYPE INSULINOIDE
(30) 01.06.98 US 87559 P 27.05.99 US 322484
(45) 10.08.05

---

(11) 1 083 788
(51) C 12 N 5/10 A 01 K 67/027
C 12 Q 1/70 C 12 Q 1/68
C 12 Q 1/02
(21) + (22) 99925983.1 28.05.99
(73) THE >UNIVERSITY OF GEORGIA RESEARCH FOUNDATION INC.
633 Boyd Graduate Studies Research Center DW Brooks Drive
Athens Georgia 30602-7411(US);
(54) POISSONS TRANSGENIQUES PORTANT UNE CONSTRUCTION TRANSGENIQUE DERIVEE DE BACTERIOPHAGES POUR LA DETECTION DE MUTATIONS
(30) 31.05.98 US 87430 P
(45) 10.08.05

---

(11) 1 084 250
(51) C 12 N 15/29 C 12 N 15/82
C 12 N 9/02 C 12 N 5/10
(21) + (22) 99957070.8 11.06.99
(73) >ROTHAMSTED RESEARCH LTD
Rothamsted Harpenden
Hertfordshire AL5 2JQ(GB);
(54) ENZYME
(30) 12.06.98 GB 9812821 15.07.98 GB 9815404
(45) 31.08.05

---

(11) 1 088 082
(51) C 12 N 15/56 C 12 N 9/44
C 12 N 15/82 C 12 N 1/21
C 12 N 5/10 A 01 H 5/00
A 01 H 5/10 C 08 B 30/00
(21) + (22) 99950355.0 07.05.99
(73) >BAYER CROPSCIENCE G.M.B.H.
Brüningstrasse 50
DE-65929 Frankfurt/Main(DE);
(54) MOLECULES D'ACIDE NUCLEIQUE CODANT POUR DES ENZYMES ISSUES DU FROMENT ET PARTICIPANT A LA SYNTHESE DE L'AMIDON-TRADUCTION-NUCLEINSÄUREMOLEKÜLE CODIEREND ENZYME AUS WEIZEN, DIE AN DER STÄRKESYNTHESE BETEILIGT SIND
(30) 08.05.98 DE 19820608
(45) 17.08.05

---

(11) 1 092 036
(51) C 12 N 11/00 C 12 P 21/00
C 12 P 19/00 C 12 P 21/02
C 07 K 1/04 C 07 K 14/62
C 12 N 11/02 C 12 N 11/06
C 12 P 1/00
(21) + (22) 99924860.2 03.05.99
(73) >AVENTIS PHARMA DEUTSCHLAND G.M.B.H.
Brüningstrasse 50
DE-65929 Frankfurt am Main(DE);
(54) PROCEDE DE CATALYSE DE REACTIONS COMPLEXES DE GRANDES MOLECULES AU MOYEN D'ENZYMES LIEES A UN SUPPORT POLYMERE-TRADUCTION-VERFAHREN ZUR KATALYSE VON KOMPLEXEN REAKTIONEN GROSSER MOLEKÜLE MITTELS AN EINEM POLYMEREN TRÄGER GEBUNDENER ENZYME
(30) 15.05.98 DE 19821866
(45) 24.08.05

---

(11) 1 146 049
(51) C 12 N 15/10 C 12 P 19/34
C 12 Q 1/68 C 07 H 1/08
C 07 H 21/00
(21) + (22) 01113857.5 08.02.95
(73) >QIAGEN G.M.B.H.
Qiagen Strasse 1
DE-40724 Hilden(DE);
(54) Procédé de séparation de structures d'acides nucléiques à deux brins et à un brin-TRADUCTION-Verfahren zur Trennung von Doppelstrang/Einzelstrangnukleinsäurestrukturen
(30) 11.02.94 DE 4404361
(45) 17.08.05

---

(11) 1 146 908
(51) C 12 N 15/11 A 61 P 17/02
A 61 K 48/00 A 61 K 31/70
(21) + (22) 00901236.0 27.01.00
(73) >BECKER DAVID
19 Lapwing Way Abbots Langley
Hertfordshire WD5 0GG (GB);
>GREEN COLIN R.
3/4 Cresent Road
Epsom Auckland(NZ)
(54) FORMULATIONS COMPORTANT DES NUCLEOTIDES ANTI-SENS DE CONNEXINE
(30) 27.01.99 NZ 33392899 07.10.99 NZ 50019099
(45) 03.08.05

---

(11) 1 149 900
(51) C 12 N 5/08 A 01 N 1/02
(21) + (22) 01250148.2 26.04.01
(73) >THASLER WOLFGANG
Rudolf-Zenker-Str. 6
DE-81377 München (DE);
>WEISS THOMAS S.
Schillerstrasse 6
DE-93049 Regensburg(DE)
(54) Solution pour preserver des cellules de foie humaines, cellules preserves, et leur utilisation-TRADUCTION-Lösung zur Konservierung menschlicher Leberzellen, konservierte Leberzelle, und ihre Verwendung
(30) 26.04.00 DE 10020507
(45) 03.08.05

---

(11) 1 151 085
(51) C 12 N 9/10 C 12 N 15/54
C 12 N 15/63 C 12 N 15/70
C 12 N 15/82 C 12 N 5/10
A 01 H 5/00 C 12 P 21/02
C 12 P 19/04 C 12 P 19/18
(21) + (22) 00910648.5 07.02.00
(73) >BAYER BIOSCIENCE G.M.B.H.
Hermannswerder 20a
DE-14473 Potsdam (DE);
>MAX-PLANCK-GESELLSCHAFT ZUR FORDERUNG DER WISSENSCHAFTEN E.V.
DE-14195 Berlin(DE)
(54) MOLECULES D'ACIDES NUCLEIQUES CODANT POUR UNE ALTERNANSUCRASE
(30) 08.02.99 DE 19905069
(45) 31.08.05

---

(11) 1 158 050
(51) C 12 N 15/12 C 12 N 15/74
C 12 N 9/00 C 12 N 5/10
C 12 N 1/20 C 07 K 14/72
C 07 H 21/02 C 07 K 16/28
G 01 N 33/50 G 01 N 33/53
A 61 K 38/22 A 61 K 39/395
C 30 B 29/58 G 06 F 17/50
(21) + (22) 01303090.3 30.03.01
(73) >PFIZER INC.
235 East 42nd Street
New York N.Y. 10017(US)(GB);
(54) Récepteur humain de cysteinyl leukotriène 2 (CysLT2)
(30) 05.04.00 GB 0008504
(45) 31.08.05

---

(11) 1 173 592
(51) C 12 N 15/70
(21) + (22) 00922689.5 03.05.00
(73) S.A. >BIOTECNOL
TagusPark Edificio Inovacao 4
809 Porto Salvo, 2780-920 Oeiras(PT);
(54) SYSTEME EXPRESSION DE PROTEINE MICROBIENNE
(30) 04.05.99 FI 991014
(45) 03.08.05

---

(11) 1 196 439
(51) C 12 N 15/12 C 12 N 15/63
C 12 N 5/10 A 61 P 31/04
C 07 K 14/435 A 61 K 38/17
(21) + (22) 00931131.7 06.05.00
(73) >BRAIN BIOTECHNOLOGY RESEARCH AND INFORMATION NETWORK A.G.
Darmstädter Strasse 34
DE-64673 Zwingenberg(DE);
(54) COMPOSES A ACTION ANTIBIOTIQUE-TRADUCTION-VERBINDUNGEN MIT ANTIBIOTISCHER WIRKUNG
(30) 07.05.99 DE 19921027
(45) 03.08.05

---

(11) 1 222 292
(51) C 12 N 15/82 C 12 N 9/02
(21) + (22) 00965684.4 02.10.00
(73) >MEDICAGO INC.
2480 rue Hochelaga Sainte-Foy
Québec G1K 7P4( );
(54) PROCEDE DE REGULATION DE LA TRANSCRIPTION DE GENES ETRANGERS EN PRESENCE DE NITROGENE
(30) 04.10.99 US 157133 P
(45) 31.08.05

---

(11) 1 224 473
(51) C 12 N 15/62 C 07 K 14/72
G 01 N 33/76 G 01 N 33/564
(21) + (22) 00969495.1 12.10.00
(73) >LOOS ULRICH
Otto-Elsässer-Weg 9
DE-89081 Ulm(DE);
(54) PROCEDE DE DETERMINATION D'AUTOANTICORPS CONTRE LE RECEPTEUR DE TSH-TRADUCTION-VERFAHREN ZUR BESTIMMUNG VON AUTOANTIKÖRPERN GEGEN DEN TSH-REZEPTOR
(30) 12.10.99 DE 19949184
(45) 17.08.05

---

(11) 1 246 919

(51) C 12 N 15/29 C 12 N 5/06
C 07 K 14/42 G 01 N 33/566
A 61 K 38/16 A 61 P 39/00
(21) + (22) 99967798.2 30.12.99
(73) >IMCLONE SYSTEMS INC.
180 Varick Street
New York NY 10014 (US);
THE >REGENTS OF THE UNIVERSITY OF CALIFORNIA
1111 Franklin Street 5th Floor
Oakland CA 94607(US)
(54) FACTEURS DE CONSERVATION DE CELLULES SOUCHES, PROCEDES ET PRODUITS S'Y RAPPORTANT
(45) 24.08.05

---

(11) 1 280 895
(51) C 12 N 15/11 C 07 K 14/435
C 07 K 16/18 C 12 N 15/63
C 12 N 5/10 A 61 K 38/17
(21) + (22) 01929932.0 10.05.01
(73) CENTRE NATIONAL DE LA RECHERCHE SCIENTIFIQUE >CNRS
3 rue Michel Ange
FR-75794 Paris Cedex 16(FR);
(54) POLYPEPTIDE INHIBANT UN CANAL SODIQUE A PORTE PROTONIQUE
(30) 10.05.00 US 203309 P 10.05.01 US 852378
(45) 03.08.05

---

(11) 1 281 714
(51) C 12 N 15/10 B 03 C 1/01
C 12 Q 1/68 C 07 H 1/08
(21) + (22) 02016299.6 06.06.96
(73) >ROCHE DIAGNOSTICS G.M.B.H.
Sandhofer Strasse 116
DE-68305 Mannheim(DE);
(54) Pigment magnetique-TRADUCTION-Magnetisches Pigment
(30) 08.06.95 DE 19520398 12.10.95 DE 19537985
(45) 10.08.05

---

(11) 1 287 146
(51) C 12 N 15/55 C 12 N 15/10
C 12 N 15/66 C 12 N 9/12
C 12 Q 1/68
(21) + (22) 01944300.1 05.06.01
(73) >WASHINGTON UNIVERSITY
1 Brookings Drive
St. Louis MO 63130(US);
(54) POLYMERASES D'ADN MUTANTES SENSIBLES AU FROID
(30) 06.06.00 US 587856
(45) 17.08.05

---

(11) 1 319 715
(51) C 12 N 9/04 C 12 N 15/53
C 12 N 1/15 C 12 N 1/21
C 12 N 5/10 C 07 K 16/14
C 12 Q 1/32
(21) + (22) 02026487.5 28.11.02
(73) >BAYER CROPSCIENCE A.G.
Alfred-Nobel-Strasse 50
DE-40789 Monheim(DE);
(54) IMP déshydrogénase et son utilisation pour l'identification de substances fongicides-TRADUCTION-IMP Dehydrogenase und deren Verwendung zum Identifizieren von fungizid wirksamen Verbindungen
(30) 11.12.01 DE 10160660
(45) 17.08.05

---

(11) 1 379 639
(51) C 12 N 9/90 C 12 N 15/61
(21) + (22) 01999640.4 07.12.01
(73) >BIOTIE THERAPIES CORP.
Tykistökatu 6
20520 Turku(FI);
(54) GLUCURONYLE C5-EPIMERASE DE LA SOURIS, ADN CODANT POUR CELLE-CI ET UTILISATION ASSOCIEE
(30) 08.12.00 US 304180 P
(45) 03.08.05

---

(11) 1 402 008
(51) C 12 N 9/00
(21) + (22) 02782420.0 01.06.02
(73) >NORDMARK ARZNEIMITTEL G.M.B.H. & CO. K.G.
Pinnauallee 4
DE-25436 Uetersen(DE);
(54) PROCEDE DE PURIFICATION D'UNE ENZYME, ENZYME AINSI PRODUITE ET PURIFIEE ET UTILISATION DE CETTE ENZYME-TRADUCTION-VERFAHREN ZUR AUFREINIGUNG EINES ENZYMS UND HIERNACH HERGESTELLTES, AUFGEREINIGTES ENZYM SOWIE VERWENDUNG DES ENZYMS
(30) 02.07.01 DE 10131994 14.07.01 DE 10134347
(45) 24.08.05

---

(11) 1 407 006
(51) C 12 N 7/02 C 12 N 15/86
A 61 K 39/275
(21) + (22) 02787945.1 13.12.02

(73) >BAVARIAN NORDIC A/S
Boegeskovvej 9
DK-3490 Kvistgaard(DK);
(54) PROCEDE DE RECUPERATION ET PURIFICATION DES POXVIRUS DANS DES CELLULES INFECTEES
(30) 20.12.01 DK 200101928
(45) 17.08.05

---

(11) 1 436 380
(51) C 12 N 1/20 A 61 K 35/74
(21) + (22) 02785202.9 11.10.02
(73) >UNIVERSITY OF READING
School of Food Biosciencies Food Microbial Sciences Unit
Reading RG6 6AP(GB);
(54) COMPOSITION COMPRENANT UNE SOUCHE DE LACTOBACILLUS ET UTILISATION DE CELLE-CI
(30) 12.10.01 GB 0124580
(45) 17.08.05

---

(11) 1 463 809
(51) C 12 N 9/12 C 12 N 15/03
(21) + (22) 03746856.8 15.04.03
(73) >UNIVERSITY OF NEWCASTLE UPON TYNE
6 Kensington Terrace
Newcastle Upon Tyne NE1 7RU(GB);
(54) MUTATION D'ADN POLYMERASES EXTRAITES D'ARCHEOBACTERIES
(30) 17.04.02 GB 0208768
(45) 17.08.05

---

(11) 0 613 944
(51) C 12 P 21/08 A 61 K 39/395
C 12 N 15/12 C 12 N 15/62
C 12 N 5/10
(21) + (22) 94100882.3 21.01.94
(73) >BRISTOL-MYERS SQUIBB CY
345 Park Avenue
New York N.Y. 10154(US);
(54) Régulation de la réponse immunitaire par l'utilisation de molécules se liant à l'interleukine 4 et à CTL4A
(30) 22.01.93 US 8898
(45) 24.08.05

---

(11) 0 792 370
(51) C 12 P 21/06 C 12 N 1/00
C 12 N 5/00 C 07 K 1/00
C 07 H 21/04 C 12 N 15/57
C 12 N 9/64 A 61 K 38/48
(21) + (22) 95922997.2 06.06.95
(73) >HUMAN GENOME SCIENCES INC.
9410 Key West Avenue
Rockville MD 20850-3338( );
(54) PROTEASE-3 ET 4 D'APOPTOSE DE TYPE ENZYME DE CONVERSION D'INTERLEUKINE-1 BETA
(30) 01.11.94 US 334251
(45) 24.08.05

---

(11) 0 825 259
(51) C 12 P 21/08 C 07 K 16/18
C 07 K 16/46 C 07 K 17/00
A 61 K 39/395 G 01 N 33/577
C 12 N 15/02 C 12 N 5/12
(21) + (22) 96912292.8 01.05.96
(73) >JAPAN TOBACCO INC.
2-1 Toranomon 2-Chome
Minato-Ku Tokyo 105(JP);
(54) ANTICORPS MONOCLONAL REAGISSANT AVEC LA CEPT HUMAINE ET SON PROCEDE DE QUANTIFICATION
(30) 02.05.95 JP 13483695
(45) 03.08.05

---

(11) 0 832 183
(51) C 12 P 1/04 C 12 P 7/40
C 12 N 1/00 C 12 N 1/20
(21) + (22) 96920433.8 28.05.96
(73) >COGNIS IP MANAGEMENT G.M.B.H.
Henkelstrasse 67
DE-40589 Düsseldorf(DE);
(54) PROCEDE AMELIORE DE FRACTIONNEMENT DES CORPS GRAS
(30) 31.05.95 US 456209
(45) 24.08.05

---

(11) 0 846 161
(51) C 12 P 19/34 C 12 P 13/00
C 12 N 1/06 C 12 N 15/10
C 12 Q 1/68
(21) + (22) 95929964.5 25.08.95
(73) >AFFYMETRIX INC. (A DELAWARE CORP.)
3380 Central Expressway
Santa Clara CA 95051(US);
(54) LIBERATION DE MATIERE INTRACELLULAIRE
(45) 17.08.05

---

(11) 0 857 790
(51) C 12 P 13/00 // // (C12R1/0
6)
(21) + (22) 96935392.9 21.10.96
(73) >KANEKA CORP.
2-4 Nakanoshima 3-chome Kita-ku
Osaka-shi Osaka 530-8288(JP);
(54) PROCEDE DE PRODUCTION DE COMPOSES AMINES ACTIFS SUR LE PLAN OPTIQUE
(30) 23.10.95 JP 29901395
(45) 17.08.05

---

(11) 0 923 598
(51) C 12 P 19/34 C 12 Q 1/68
C 07 H 21/02 C 07 H 21/04
(21) + (22) 97930172.8 18.06.97
(73) >DIVERSA CORP.
4955 Directors Place
San Diego CA 92121(US);
(54) PRODUCTION ET UTILISATION DE BANQUES NORMALISEES D'ADN
(30) 18.06.96 US 665565
(45) 24.08.05

---

(11) 1 007 702
(51) C 12 P 19/02 C 12 P 19/12
C 12 P 19/28 C 12 N 15/81
C 12 N 15/54 C 12 N 9/10
(21) + (22) 98949962.9 20.08.98
(73) FORSCHUNGSZENTRUM JULICH G.M.B.H.
52425 Jülich(DE);
(54) PROCEDE D'AUGMENTATION DE L'EXPRESSION DU GENE DE LA SACCHAROSE SYNTHASE-TRADUCTION-VERFAHREN ZUR ERHÖHUNG DER GENEXPRESSION VON SACCHAROSE SYNTHASE
(30) 21.08.97 DE 19736343
(45) 17.08.05

---

(11) 1 092 036
(51) C 12 P 1/00 C 12 N 11/00
C 12 P 21/00 C 12 P 19/00
C 12 P 21/02 C 07 K 1/04
C 07 K 14/62 C 12 N 11/02
C 12 N 11/06
(21) + (22) 99924860.2 03.05.99
(73) >AVENTIS PHARMA DEUTSCHLAND G.M.B.H.
Brüningstrasse 50
DE-65929 Frankfurt am Main(DE);
(54) PROCEDE DE CATALYSE DE REACTIONS COMPLEXES DE GRANDES MOLECULES AU MOYEN D'ENZYMES LIEES A UN SUPPORT POLYMERE-TRADUCTION-VERFAHREN ZUR KATALYSE VON KOMPLEXEN REAKTIONEN GROSSER MOLEKÜLE MITTELS AN EINEM POLYMEREN TRÄGER GEBUNDENER ENZYME
(30) 15.05.98 DE 19821866
(45) 24.08.05

---

(11) 1 146 049
(51) C 12 P 19/34 C 12 Q 1/68
C 07 H 1/08 C 07 H 21/00
C 12 N 15/10
(21) + (22) 01113857.5 08.02.95
(73) >QIAGEN G.M.B.H.
Qiagen Strasse 1
DE-40724 Hilden(DE);
(54) Procédé de séparation de structures d'acides nucléiques à deux brins et à un brin-TRADUCTION-Verfahren zur Trennung von Doppelstrang/Einzelstrangnukleinsäurestrukturen
(30) 11.02.94 DE 4404361
(45) 17.08.05

---

(11) 1 151 085
(51) C 12 P 21/02 C 12 P 19/04
C 12 P 19/18 C 12 N 9/10
C 12 N 15/54 C 12 N 15/63
C 12 N 15/70 C 12 N 15/82
C 12 N 5/10 A 01 H 5/00
(21) + (22) 00910648.5 07.02.00
(73) >BAYER BIOSCIENCE G.M.B.H.
Hermannswerder 20a
DE-14473 Potsdam (DE);
>MAX-PLANCK-GESELLSCHAFT ZUR FORDERUNG DER WISSENSCHAFTEN E.V.
DE-14195 Berlin(DE)
(54) MOLECULES D'ACIDES NUCLEIQUES CODANT POUR UNE ALTERNANSUCRASE
(30) 08.02.99 DE 19905069
(45) 31.08.05

---

(11) 1 254 247
(51) C 12 P 21/06 A 61 K 35/78
A 61 P 17/00
(21) + (22) 01907721.3 07.02.01
(73) PIERRE >FABRE DERMO-COSMETIQUE
45 place Abel-Gance
FR-92100 Boulogne-Billancourt(FR);
(54) HYDROLYSAT DE PROTEINES ET DE BETA GLUCANES D'AVOINE UTILISABLE EN COSMETOLOGIE ET SON PROCEDE DE FABRICATION
(30) 10.02.00 FR 0001653
(45) 31.08.05

---

(11) 1 352 967
(51) C 12 P 19/14
(21) + (22) 03370016.2 09.04.03
(73) >EURODIA INDUSTRIE
14/16 Voie de Montavas
FR-91320 Wissous(FR);
(54) Procédé de production en continu de galacto-oligosaccharides
(30) 10.04.02 FR 0204493
(45) 31.08.05

---

(11) 0 711 833
(51) C 12 Q 1/68 C 12 N 5/10
C 07 K 16/18 C 12 N 15/12
C 07 K 14/47 C 12 N 15/11
(21) + (22) 95402335.4 19.10.95
(73) INSTITUT NATIONAL DE LA SANTE ET DE LA RECHERCHE MEDICALE >INSERM
101 rue de Tolbiac
FR-75654 Paris Cédex 13(FR);
(54) Gène de survie des neurones moteurs: gène de l'atrophie musculaire spinale
(30) 19.10.94 EP 94402353
(45) 03.08.05

---

(11) 0 839 201
(51) C 12 Q 1/37 A 61 K 38/55
C 12 N 15/79 C 12 N 15/57
C 12 N 9/50 C 12 N 15/11
C 12 N 15/15 A 61 K 38/48
(21) + (22) 97923862.3 09.05.97
(73) >NUTRINOVA NUTRITION SPECIALTIES & FOOD INGREDIENTS G.M.B.H.
Industriepark Höchst
DE-65926 Frankfurt am Main(DE);
(54) CATHEPSINE-L, SA PRE-PROFORME ET LE PROPEPTIDE CORRESPONDANT OBTENUS A PARTIR DE CILIATES-TRADUCTION-CATHEPSIN-L, DESSEN PRÄPROFORM UND DAS ENTSPRECHENDE PROPEPTID AUS CILIATEN
(30) 14.05.96 DE 19619366
(45) 10.08.05

---

(11) 0 846 161
(51) C 12 Q 1/68 C 12 P 19/34
C 12 P 13/00 C 12 N 1/06
C 12 N 15/10
(21) + (22) 95929964.5 25.08.95
(73) >AFFYMETRIX INC. (A DELAWARE CORP.)
3380 Central Expressway
Santa Clara CA 95051(US);
(54) LIBERATION DE MATIERE INTRACELLULAIRE
(45) 17.08.05

---

(11) 0 877 803
(51) C 12 Q 1/68 G 01 N 33/50
A 61 K 38/17 A 61 K 48/00
C 12 N 15/12 C 12 N 5/10
C 07 K 14/715 C 07 K 16/28
(21) + (22) 97901343.0 02.01.97
(73) >AMGEN INC.
One Amgen Center Drive Thousand Oaks
California 91320-1799(US);
(54) RECEPTEUR DE PROTEINE OB, COMPOSITIONS ET PROCEDES ASSOCIES
(30) 04.01.96 US 582825 31.12.96 US 774414
(45) 31.08.05

---

(11) 0 894 143
(51) C 12 Q 1/68 G 01 N 33/68
C 12 N 15/31 C 07 K 14/20
(21) + (22) 97914794.9 20.02.97
(73) >BOARD OF REGENTS THE UNIVERSITY OF TEXAS SYSTEM
201 West 7th Street
Austin TX 78701(US);
(54) SEQUENCES DE BORRELIA PATHOGENES SEMBLABLES A UNE PMV
(30) 21.02.96 US 12028 P
(45) 10.08.05

---

(11) 0 923 598
(51) C 12 Q 1/68 C 07 H 21/02
C 07 H 21/04 C 12 P 19/34
(21) + (22) 97930172.8 18.06.97
(73) >DIVERSA CORP.
4955 Directors Place
San Diego CA 92121(US);
(54) PRODUCTION ET UTILISATION DE BANQUES NORMALISEES D'ADN
(30) 18.06.96 US 665565
(45) 24.08.05

---

(11) 0 935 674

(51) C 12 Q 1/68
(21) + (22) 97912288.4 30.10.97
(73) INSTITUT >PASTEUR
25/28 rue du Docteur Roux
FR-75015 Paris (FR);
CENTRE NATIONAL DE LA RECHERCHE >SCIENTIFIQUE
3 rue Michel Ange
FR-75016 Paris Cédex(FR)
(54) PROCEDE DE POSITIONNEMENT DE CLONES PAR PEIGNAGE MOLECULAIRE
(30) 30.10.96 FR 9613276 13.03.97 FR 9702999
(45) 10.08.05

---

(11) 0 941 333
(51) C 12 Q 1/48 G 01 N 33/50
A 01 K 67/027 A 61 K 49/00
C 12 N 15/31 C 07 K 14/245
A 61 K 39/108 A 61 K 39/39
C 12 N 1/21 // // (C12N1/2
1 , C 12R1:19)
(21) + (22) 97910583.0 30.10.97
(73) >CHIRON S.R.L.
Via Fiorentina 1
IT-53100 Siena(IT);
(54) TOXINE LT-A D'E. COLI MUTANTE DETOXIQUEE IMMUNOGENE
(30) 31.10.96 GB 9622660
(45) 31.08.05

---

(11) 0 952 216
(51) C 12 Q 1/68 C 12 N 15/10
(21) + (22) 99105019.6 12.10.95
(73) >SOLEXA INC.
25861 Industrial Blvd.
Hayward CA 94545(US);
(54) Supports en phase solide avec un tag d'ANP et d'amidate
(30) 13.10.94 US 322348 19.12.94 US 359295
(45) 17.08.05

---

(11) 0 968 288
(51) C 12 Q 1/68 A 01 K 67/027
C 12 N 15/12 C 12 N 15/62
C 12 N 5/10 C 07 K 14/47
C 07 K 16/18
(21) + (22) 98953283.3 06.10.98
(73) >ZYMOGENETICS INC.
1201 Eastlake Avenue East
Seattle WA 98102(US);
(54) HOMOLOGUE HUMAIN DE LA PROTEINE 2-19, z219a
(30) 06.10.97 US 61712 P
(45) 10.08.05

---

(11) 0 972 201
(51) C 12 Q 1/68 G 01 N 33/543
G 01 N 33/574 G 01 N 33/577
C 07 K 16/30 A 61 K 39/395
A 61 K 47/48
(21) + (22) 98911411.1 25.02.98
(73) >CORIXA CORP.
Suite 200 1124 Columbia Street
Seattle WA 98104(US);
(54) COMPOSES SERVANT AU DIAGNOSTIC IMMUNOLOGIQUE DU CANCER DE LA PROSTATE ET LEURS PROCEDES D'UTILISATION
(30) 25.02.97 US 806596 01.08.97 US 904809
09.02.98 US 20747
(45) 17.08.05

---

(11) 0 996 731
(51) C 12 Q 1/70 C 07 K 14/15
A 61 K 31/70 C 12 N 15/48
(21) + (22) 98936467.4 07.07.98
(73) BIO MERIEUX
Chemin de l'Orme
69280 Marcy l'Etoile(FR);
(54) MATERIEL NUCLEIQUE RETROVIRAL ET FRAGMENTS NUCLEOTIDIQUES NOTAMMENT ASSOCIES A LA SCLEROSE EN PLAQUES ET/OU LA POLYARTHRITE RHUMATOIDE, A DES FINS DE DIAGNOSTIC, PROPHYLACTIQUES ET THERAPEUTIQUES
(30) 07.07.97 FR 9708816
(45) 31.08.05

---

(11) 1 012 285
(51) C 12 Q 1/68 C 12 N 15/12
C 07 K 14/47 A 61 K 38/17
C 07 K 16/18 C 07 K 16/42
(21) + (22) 98947034.9 10.09.98
(73) >ZYMOGENETICS INC.
1201 Eastlake Avenue East
Seattle WA 98102(US);
(54) DEFENSINES BETA
(30) 10.09.97 US 58335 P 10.09.97 US 926529
05.11.97 US 64294 P 05.11.97 US 964687
(45) 03.08.05

---

(11) 1 051 487
(51) C 12 Q 1/68 G 01 N 33/68
C 12 N 15/12 C 07 K 14/47
C 07 K 16/18
(21) + (22) 99901094.5 21.01.99
(73) >DIAGNOSTIC TECHNOLOGIES LTD
Senate Building Technion City
32000 Haifa(IL);
(54) PROTEINE PLACENTAIRE 13
(30) 29.01.98 IL 123098
(45) 10.08.05

---

(11) 1 051 500
(51) C 12 Q 1/48 C 12 Q 1/68
G 01 N 33/573 A 61 K 38/45
C 12 N 15/54 C 12 N 9/12
C 12 N 5/10
(21) + (22) 99905450.5 21.01.99
(73) >SUGEN INC.
230 E. Grand Avenue
South San Francisco CA 94080(US);
(54) DIAGNOSTIC ET TRAITEMENT DE MALADIES ASSOCIEES A AUR1 ET/OU AUR2
(30) 22.01.98 US 12135
(45) 17.08.05

---

(11) 1 083 788
(51) C 12 Q 1/70 C 12 Q 1/68
C 12 Q 1/02 C 12 N 5/10
A 01 K 67/027
(21) + (22) 99925983.1 28.05.99
(73) THE >UNIVERSITY OF GEORGIA RESEARCH FOUNDATION INC.
633 Boyd Graduate Studies Research Center DW Brooks Drive
Athens Georgia 30602-7411(US);
(54) POISSONS TRANSGENIQUES PORTANT UNE CONSTRUCTION TRANSGENIQUE DERIVEE DE BACTERIOPHAGES POUR LA DETECTION DE MUTATIONS
(30) 31.05.98 US 87430 P
(45) 10.08.05

---

(11) 1 141 399
(51) C 12 Q 1/68
(21) + (22) 99962453.9 23.12.99
(73) >LEXOW PREBEN
Floenbakken 41a
5009 Bergen(NO);
(54) METHODE DE SEQUEN AGE UTILISANT DES MARQUES GROSSISSANTES
(30) 23.12.98 NO 986133 26.02.99 NO 996330
19.03.99 NO 996331 13.04.99 NO 996332
14.04.99 NO 996333
(45) 17.08.05

---

(11) 1 146 049
(51) C 12 Q 1/68 C 07 H 1/08
C 07 H 21/00 C 12 N 15/10
C 12 P 19/34
(21) + (22) 01113857.5 08.02.95
(73) >QIAGEN G.M.B.H.
Qiagen Strasse 1
DE-40724 Hilden(DE);
(54) Procédé de séparation de structures d'acides nucléiques à deux brins et à un brin-TRADUCTION-Verfahren zur Trennung von Doppelstrang/Einzelstrangnukleinsäurestrukturen
(30) 11.02.94 DE 4404361
(45) 17.08.05

---

(11) 1 185 712
(51) C 12 Q 1/70 C 12 Q 1/68
A 61 K 31/44 A 61 K 31/505
A 61 P 31/18 G 06 F 19/00
(21) + (22) 00936827.5 25.05.00
(73) >VIRCO N.V.
Generaal de Wittelaan L11 B4
BE-2800 Mechelen(BE);
(54) NIEUWE MUTATIEPROFIELEN VAN REVERSE TRANSCRIPTASE VAN HIV1 GECORRELEERD MET FENOTYPISCHE GENEESMIDDELRESISTENTIE
(30) 28.05.99 US 136743 P
(45) 17.08.05

---

(11) 1 269 173
(51) C 12 Q 1/00 G 01 N 27/327
(21) + (22) 01924446.6 28.03.01
(73) >DIABETES DIAGNOSTICS INC.
51 Sawyer Road Suite 150
Waltham MA 02453(US);
(54) CAPTEUR DE GLUCOSE A REPONSE RAPIDE
(30) 28.03.00 US 537065 28.03.00 GB 0007522
(45) 17.08.05

---

(11) 1 281 714
(51) C 12 Q 1/68 C 07 H 1/08
C 12 N 15/10 B 03 C 1/01
(21) + (22) 02016299.6 06.06.96
(73) >ROCHE DIAGNOSTICS G.M.B.H.

Sandhofer Strasse 116
DE-68305 Mannheim(DE);
(54) Pigment magnetique-TRADUCTION-Magnetisches Pigment
(30) 08.06.95 DE 19520398 12.10.95 DE 19537985
(45) 10.08.05

---

(11) 1 282 639
(51) C 12 Q 1/68 A 61 K 38/04
C 07 F 9/40 C 07 K 14/00
C 07 H 21/00
(21) + (22) 01919443.0 07.04.01
(73) >AVENTIS PHARMA DEUTSCHLAND G.M.B.H.
Brüningstrasse 50
DE-65929 Frankfurt am Main(DE);
(54) POLYAMIDENUCLEINEZUURDERIVATEN, MIDDELEN EN WERKWIJZEN VOOR DE BEREDIDING ERVAN - TRADUCTION-PEPTIDNUKLEINSAURE-DERIVATE MIT NEGATIVER LADUNG, MITTEL UND VERFAHREN ZU IHRER HERSTELLUNG
(30) 18.04.00 DE 10019136
(45) 17.08.05

---

(11) 1 287 146
(51) C 12 Q 1/68 C 12 N 15/55
C 12 N 15/10 C 12 N 15/66
C 12 N 9/12
(21) + (22) 01944300.1 05.06.01
(73) >WASHINGTON UNIVERSITY
1 Brookings Drive
St. Louis MO 63130(US);
(54) POLYMERASES D'ADN MUTANTES SENSIBLES AU FROID
(30) 06.06.00 US 587856
(45) 17.08.05

---

(11) 1 319 715
(51) C 12 Q 1/32 C 12 N 9/04
C 12 N 15/53 C 12 N 1/15
C 12 N 1/21 C 12 N 5/10
C 07 K 16/14
(21) + (22) 02026487.5 28.11.02
(73) >BAYER CROPSCIENCE A.G.
Alfred-Nobel-Strasse 50
DE-40789 Monheim(DE);
(54) IMP déshydrogénase et son utilisation pour l'identification de substances fongicides-TRADUCTION-IMP Dehydrogenase und deren Verwendung zum Identifizieren von fungizid wirksamen Verbindungen
(30) 11.12.01 DE 10160660
(45) 17.08.05

---

(11) 1 297 189
(51) C 14 C 3/12 C 14 C 3/28
(21) + (22) 01943520.5 19.06.01
(73) COGNIS DEUTSCHLAND G.M.B.H. & CO. KG
Rheinpromenade 1
40789 Monheim(DE);
(54) UTILISATION D'HYDROLYSATS DE TANNINS VEGETAUX POUR LA STABILISATION DE CHROME III CONTRE L'OXYDATION DANS DU CUIR TANNE AU CHROME-TRADUCTION-VERWENDUNG VON HYDROLYSATEN VON VEGETABILEN GERBSTOFFEN ZUR STABILISIERUNG VON CHROM-III GEGEN OXIDATION IN CHROMGEGERBTEM LEDER
(30) 28.06.00 DE 10031545
(45) 24.08.05

---

(11) 1 481 100
(51) C 21 C 5/00 C 21 C 5/52
C 21 C 7/068
(21) + (22) 03704665.3 20.02.03
(73) SMS DEMAG A.G.
Eduard-Schloemann-Strasse 4
40237 Düsseldorf(DE);
(54) PROCEDE DE PRODUCTION D'ACIERS INOXYDABLES, EN PARTICULIER D'ACIERS SPECIAUX AU CHROME OU AU CHROME-NICKEL-TRADUCTION-VERFAHREN ZUM ERZEUGEN VON NICHT ROSTENDEM STAHL, INSBESONDERE VON CHROM- ODER CHROMNICKELHALTIGEM EDELSTAHL
(30) 05.03.02 DE 10209472
(45) 10.08.05

---

(11) 1 490 522
(51) C 21 C 5/36 C 21 C 7/00
C 21 C 5/00
(21) + (22) 03704680.2 22.02.03
(73) >SMS DEMAG A.G.
Eduard-Schloemann-Strasse 4
DE-40237 Düsseldorf(DE);
(54) PROCEDE DE TRAITEMENT DE BAINS DE FER EN FUSION ALLIES CONTENANT DU CARBONE, EN VUE DE LA PRODUCTION D'ACIER-TRADUCTION-VERFAHREN ZUR BEHANDLUNG VON LEGIERTEN KOHLENSTOFFHALTIGEN EISENSCHMELZEN ZUR HERSTELLUNG VON STAHL
(30) 28.03.02 DE 10213967
(45) 10.08.05

---

(11) 1 497 471

(51) C 21 C 5/46 C 21 C 5/52
(21) + (22) 03715142.0 15.04.03
(73) THE >BOC GROUP P.L.C.
Chertsey Road
Windlesham Surrey GU20 6HJ(GB);
(54) LANCE POUR L'INJECTION DE MATIERE PARTICULAIRE DANS UN METAL LIQUIDE
(30) 24.04.02 GB 0209364
(45) 17.08.05

---

(11) 1 162 279
(51) C 21 D 1/773 C 23 C 8/22
F 27 D 23/00
(21) + (22) 01410062.2 05.06.01
(73) ETUDES ET CONSTRUCTIONS MECANIQUES
46 Rue Jean Vaujany Technisud
38100 Grenoble(FR);
(54) Installation de cémentation chauffée au gaz
(30) 06.06.00 FR 0007232
(45) 17.08.05

---

(11) 1 198 605
(51) C 21 D 1/06 C 22 C 45/02
(21) + (22) 00936186.6 22.05.00
(73) >BECHTEL BWXT IDAHO LLC
P.O. Box 1625
Idaho Falls ID 83415-3899( );
(54) PROCEDES DE FORMATION D'ACIER
(30) 25.05.99 US 318242
(45) 17.08.05

---

(11) 1 225 235
(51) C 21 D 8/02 C 21 D 9/46
(21) + (22) 02000584.9 10.01.02
(73) >SALZGITTER A.G.
Gerhard-Lucas-Meyer-Strasse 3-5
DE-31226 Peine(DE);
(54) Procédé de fabrication d'une bande ou tôle d'acier laminée à froid et bande ou tôle pouvant être obtenue par ce procédé-TRADUCTION-Verfahren zur Herstellung eines kalt gewalzten Bandes oder Bleches aus Stahl und nach dem Verfahren herstellbares Band oder Blech
(30) 23.01.01 DE 10102932
(45) 31.08.05

---

(11) 1 233 080
(51) C 21 D 7/13 C 21 D 1/25
C 22 C 38/18
(21) + (22) 01890327.8 26.11.01
(73) BOHLER EDELSTAHL GMBH
Mariazellerstrasse 25
A-8605 Kapfenberg(AT);
(54) Acier pour moules à matières plastiques et son traitement thermique-TRADUCTION-Stahl für Kunststofformen und Verfahren zur Wärmebehandlung desselben
(30) 14.02.01 AT 2302001
(45) 10.08.05

---

(11) 1 263 993
(51) C 21 D 8/12
(21) + (22) 01933708.8 15.03.01
(73) >THYSSENKRUPP STAHL A.G.
Kaiser-Wilhelm-Strasse 100
DE-47166 Duisburg(DE);
(54) PROCEDE DE FABRICATION DE TOLE ELECTRIQUE A GRAINS NON ORIENTES-TRADUCTION-VERFAHREN ZUM HERSTELLEN VON NICHTKORNORIENTIERTEM ELEKTROBLECH
(30) 16.03.00 DE 10012838 29.03.00 DE 10015691
(45) 31.08.05

---

(11) 1 436 433
(51) C 21 D 8/12
(21) + (22) 02763631.5 13.09.02
(73) >AK STEEL PROPERTIES INC.
705 Curtis Street
Middletown OH 45043(US);
(54) PROCEDE DE PRODUCTION D'ACIER MAGNETIQUE A GRAINS ORIENTES (110) 001] PAR COULEE DE BANDES
(30) 13.09.01 US 318970 P
(45) 17.08.05

---

(11) 1 490 524
(51) C 21 D 1/00
(21) + (22) 03717150.1 17.03.03
(73) SCHWARTZ, EVA
Mühlradstrasse 6
52066 Aachen(DE);
(54) PROCEDE ET UN DISPOSITIF POUR TRANSMETTRE LA CHALEUR PAR CONVECTION ENTRE UN SUPPORT DE TRANSMISSION THERMIQUE ET LA SURFACE D'UNE PIECE-TRADUCTION-VERFAHREN UND VORRICHTUNG ZUR KONVEKTIVEN WÄRMEÜBERTRAGUNG ZWISCHEN EINEM WÄRMEÜBERTRAGUNSMITTEL UND DER OBERFLÄCHE WERKSTÜCKES
(30) 15.03.02 DE 10211749 19.06.02 DE 10227499

(45) 24.08.05

---

(11) 1 509 627
(51) C 21 D 8/12 C 22 C 38/02
(21) + (22) 03722586.9 02.05.03
(73) >THYSSENKRUPP STAHL A.G.
Kaiser-Wilhelm-Strasse 100
DE-47166 Duisburg(DE);
(54) PROCEDE DE PRODUCTION DE FEUILLARD D'ACIER LAMINE A FROID AYANT UN TENEUR EN Si D'AU MOINS 3,2% EN POIDS DESTINE A DES UTILISATIONS ELECTROMAGNETIQUES-TRADUCTION-VERFAHREN ZUM HERSTELLEN EINES KALTGEWALZTEN STAHLBANDES MIT EINEM Si-GEHALT VON MINDESTENS 3,2 GEW.-% FÜR ELEKTROMAGNETISCHE ANWENDUNGEN
(30) 07.05.02 DE 10220282
(45) 31.08.05

---

(11) 1 171 641
(51) C 22 B 3/00 C 22 B 3/12
C 22 B 11/00
(21) + (22) 99947120.4 20.09.99
(73) >MIM HOLDINGS LTD
410 Ann Street
Brisbane QLD 4000(AU);
(54) PROCEDE DE TRAITEMENT DE MINERAIS CONTENANT DES METAUX PRECIEUX
(30) 21.09.98 AU PP602598 06.10.98 AU PP631398
(45) 10.08.05

---

(11) 1 142 661
(51) C 22 C 32/00 H 01 H 1/02
B 22 F 1/02 C 23 C 18/16
B 22 F 9/24
(21) + (22) 01107637.9 28.03.01
(73) UMICORE A.G. & CO. KG
Rodenbacher Chaussee 4
63457 Hanau-Wolfgang(DE);
(54) Procédé de préparation de poudres composites à base d'argent-oxyde d' étain-TRADUCTION-Verfahren zur Herstellung von Verbundpulvern auf Basis Silber-Zinnoxid
(30) 06.04.00 DE 10017282
(45) 24.08.05

---

(11) 1 152 164
(51) C 22 C 38/22 F 16 D 65/12
(21) + (22) 00124980.4 16.11.00
(73) GRIMM, WALTER
Am Nussbaum 7
35606 Solms(DE);
(54) Disque de frein pour véhicules automobiles, alliage d'acier et méthode pour la fabrication d'un tel disque-TRADUCTION-Bremsscheibe für Motorfahrzeuge sowie Stahllegierung und Verfahren zu ihrer Herstellung
(30) 24.03.00 DE 10014856
(45) 24.08.05

---

(11) 1 172 449
(51) C 22 C 1/10 C 22 C 32/00
B 22 F 9/04 // / / G 21C19/07
(21) + (22) 01400725.6 21.03.01
(73) >MITSUBISHI HEAVY INDUSTRIES LTD
5-1 Marunouchi 2-chome Chiyoda-ku
Tokyo 100-8315(JP);
(54) Materiau composite en aluminium, poudre composite à base d'aluminium et son procédé de fabrication, et procédé de fabrication des éléments de stockage pour combustible épuisé.
(30) 12.07.00 JP 2000211887
(45) 24.08.05

---

(11) 1 198 605
(51) C 22 C 45/02 C 21 D 1/06
(21) + (22) 00936186.6 22.05.00
(73) >BECHTEL BWXT IDAHO LLC
P.O. Box 1625
Idaho Falls ID 83415-3899( );
(54) PROCEDES DE FORMATION D'ACIER
(30) 25.05.99 US 318242
(45) 17.08.05

---

(11) 1 233 080
(51) C 22 C 38/18 C 21 D 7/13
C 21 D 1/25
(21) + (22) 01890327.8 26.11.01
(73) BOHLER EDELSTAHL GMBH
Mariazellerstrasse 25
A-8605 Kapfenberg(AT);
(54) Acier pour moules à matières plastiques et son traitement thermique-TRADUCTION-Stahl für Kunststofformen und Verfahren zur Wärmebehandlung desselben
(30) 14.02.01 AT 2302001
(45) 10.08.05

---

(11) 1 386 976
(51) C 22 C 37/04 C 22 C 37/10
(21) + (22) 03009679.6 30.04.03
(73) GEORG FISCHER FAHRZEUGTECHNIK A.G.
Mühlentalstrasse 65 Postfach
8201 Schaffhausen(CH);
(54) Fonte coulée-TRADUCTION-Gusseisenlegierung
(30) 24.07.02 DE 10233732
(45) 24.08.05

---

(11) 1 509 627
(51) C 22 C 38/02 C 21 D 8/12
(21) + (22) 03722586.9 02.05.03
(73) >THYSSENKRUPP STAHL A.G.
Kaiser-Wilhelm-Strasse 100
DE-47166 Duisburg(DE);
(54) PROCEDE DE PRODUCTION DE FEUILLARD D'ACIER LAMINE A FROID AYANT UN TENEUR EN Si D'AU MOINS 3,2% EN POIDS DESTINE A DES UTILISATIONS ELECTROMAGNETIQUES-TRADUCTION-VERFAHREN ZUM HERSTELLEN EINES KALTGEWALZTEN STAHLBANDES MIT EINEM Si-GEHALT VON MINDESTENS 3,2 GEW.-% FÜR ELEKTROMAGNETISCHE ANWENDUNGEN
(30) 07.05.02 DE 10220282
(45) 31.08.05

---

(11) 1 518 000
(51) C 22 C 21/16 C 22 C 21/14
C 22 F 1/057
(21) + (22) 02751094.0 29.06.02
(73) >OTTO FUCHSK.G.
Derschlager Strasse 26
DE-58540 Meinerzhagen(DE);
(54) ALLIAGE AL-CU-MG-AG AVEC SI, PRODUIT SEMI-FINI REALISE A PARTIR DE CET ALLIAGE, ET PROCEDE DE REALISATION D'UN PRODUIT SEMI-FINI DE CE TYPE-TRADUCTION-AL-CU-MG-AG-LEGIERUNG MIT SI, HALBZEUG AUS EINER SOLCHEN LEGIERUNG SOWIE VERFAHREN ZUR HERSTELLUNG EINES SOLCHEN HALBZEUGES
(45) 31.08.05

---

(11) 1 518 000
(51) C 22 F 1/057 C 22 C 21/16
C 22 C 21/14
(21) + (22) 02751094.0 29.06.02
(73) >OTTO FUCHSK.G.
Derschlager Strasse 26
DE-58540 Meinerzhagen(DE);
(54) ALLIAGE AL-CU-MG-AG AVEC SI, PRODUIT SEMI-FINI REALISE A PARTIR DE CET ALLIAGE, ET PROCEDE DE REALISATION D'UN PRODUIT SEMI-FINI DE CE TYPE-TRADUCTION-AL-CU-MG-AG-LEGIERUNG MIT SI, HALBZEUG AUS EINER SOLCHEN LEGIERUNG SOWIE VERFAHREN ZUR HERSTELLUNG EINES SOLCHEN HALBZEUGES
(45) 31.08.05

---

(11) 0 950 258
(51) C 23 C 16/04 H 01 J 37/08
H 01 L 21/28
(21) + (22) 97953964.0 29.12.97
(73) UNIVERSITE PIERRE ET MARIE CURIE
4 Place Jussieu Tour Centrale
75252 Paris Cédex 05(FR);
(54) PROCEDE ET DISPOSITIF DE TRAITEMENT D'UNE SURFACE D'UN SEMI-CONDUCTEUR
(30) 31.12.96 FR 9616288
(45) 17.08.05

---

(11) 1 036 856
(51) C 23 C 4/12
(21) + (22) 00105043.4 09.03.00
(73) LINDE A.G.
Abraham-Lincoln-Strasse 21
65189 Wiesbaden(DE);
(54) Procédé de contrôle de qualité pendant une opération de projection thermique par traitement numérique d'images digitales-TRADUCTION-Qualitätssicherung beim thermischen Spritzen mittels rechnerischer Überarbeitung digitaler Bilder
(30) 11.03.99 DE 19910892
(45) 17.08.05

---

(11) 1 088 907
(51) C 23 C 10/52 C 23 C 10/56
(21) + (22) 00120803.2 23.09.00
(73) MTU AERO ENGINES G.M.B.H.
Dachauer Strasse 665
80995 München(DE);
(54) Procédé de réalisation d'un blindage pour un composant métallique-TRADUCTION-Verfahren zum Herstellen einer Panzerung für ein metallisches Bauteil
(30) 29.09.99 DE 19946650
(45) 10.08.05

---

(11) 1 142 661
(51) C 23 C 18/16 B 22 F 9/24
C 22 C 32/00 H 01 H 1/02
B 22 F 1/02
(21) + (22) 01107637.9 28.03.01
(73) UMICORE A.G. & CO. KG
Rodenbacher Chaussee 4
63457 Hanau-Wolfgang(DE);
(54) Procédé de préparation de poudres composites à base d'argent-oxyde d' étain-TRADUCTION-Verfahren zur Herstellung von Verbundpulvern auf Basis Silber-Zinnoxid
(30) 06.04.00 DE 10017282
(45) 24.08.05

---

(11) 1 162 279
(51) C 23 C 8/22 F 27 D 23/00
C 21 D 1/773
(21) + (22) 01410062.2 05.06.01
(73) ETUDES ET CONSTRUCTIONS MECANIQUES
46 Rue Jean Vaujany Technisud
38100 Grenoble(FR);
(54) Installation de cémentation chauffée au gaz
(30) 06.06.00 FR 0007232
(45) 17.08.05

---

(11) 1 178 130
(51) C 23 C 14/08 C 23 C 14/56
C 23 C 14/00
(21) + (22) 01119474.3 14.04.97
(73) >ASAHI GLASS CY LTD
12-1 Yurakucho 1-chome Chiyoda-ku
Tokyo 100-8405(JP);
(54) Film d'oxyde, laminé et procédé pour sa fabrication
(30) 12.04.96 JP 9147696
(45) 17.08.05

---

(11) 1 222 318
(51) C 23 C 2/40 B 05 D 7/14
C 23 C 14/56
(21) + (22) 00958044.0 13.09.00
(73) VOEST-ALPINE INDUSTRIEANLAGENBAU GMBH
Turmstrasse 44
4020 Linz(AT);
(54) INSTALLATION PERMETTANT DE RECOUVRIR UNE BANDE METALLIQUE-TRADUCTION-ANLAGE ZUM BESCHICHTEN EINES METALLBANDES SOWIE
(30) 13.09.99 AT 156699
(45) 31.08.05

---

(11) 1 228 522
(51) C 23 C 16/04 H 01 J 37/32
(21) + (22) 00971478.3 23.10.00
(73) >SIDEL ACTIS SERVICES
Avenue de la Patrouille de France
Octeville-sur-Mer B.P. 204
F-53 Le Havre Cedex(FR);
(54) CIRCUIT DE VIDE POUR UN DISPOSITIF DE TRAITEMENT D'UN RECIPIENT A L'AIDE D'UN PLASMA A BASSE PRESSION
(30) 25.10.99 FR 9913638
(45) 31.08.05

---

(11) 1 252 354
(51) C 23 C 2/02
(21) + (22) 01902316.7 13.01.01
(73) >THYSSENKRUPP STAHL A.G.
Kaiser-Wilhelm-Strasse 100
DE-47166 Duisburg(DE);
(54) PROCEDE DE FABRICATION D'UN RUBAN D'ACIER DOTE D'UNE COUVERTURE DE ZINC-TRADUCTION-VERFAHREN ZUM HERSTELLEN EINES MIT EINER ZINKBESCHICHTUNG VERSEHENEN STAHLBANDES
(30) 28.01.00 DE 10003680
(45) 24.08.05

---

(11) 1 264 004
(51) C 23 C 16/511 H 01 J 37/32
(21) + (22) 01929385.1 01.03.01
(73) SCHOTT A.G.
Hattenbergstrasse 10
55122 Mainz(DE);
(54) PROCEDE ET DISPOSITIF POUR RECOUVRIR DES SUBSTRATS-TRADUCTION-VERFAHREN UND VORRICHTUNG ZUR BESCHICHTUNG VON SUBSTRATEN
(30) 04.03.00 DE 10010766
(45) 03.08.05

---

(11) 1 274 873
(51) C 23 C 8/36 C 23 C 8/38
B 05 D 7/24
(21) + (22) 01927996.7 18.04.01
(73) NITRUVID
9 Rue Jean Poulmarch - Zone Industrielle du Val
95100 Argenteuil(FR);
(54) PROCEDE DE TRAITEMENT DE SURFACE D'UNE PIECE ET PIECE OBTENUE
(30) 19.04.00 FR 0005058
(45) 10.08.05

---

(11) 1 381 707
(51) C 23 C 14/02 C 23 C 14/06
C 23 C 16/02 C 23 C 16/30
C 23 C 16/32 C 23 C 16/34
C 23 C 16/36 B 23 B 27/14
(21) + (22) 02766571.0 25.04.02
(73) BOHLERIT G.M.B.H. & CO. KG
Deuchendorf Werk VI
A-8605 Kapfenberg(AT);
(54) PROCEDE D'OBTENTION D'UN REVETEMENT SUR UN OUTIL TRAVAILLANT PAR ENLEVEMENT DE COPEAUX, ET OUTIL D'USINAGE PAR ENLEVEMENT DE COPEAUX Y RELATIF-TRADUCTION-VERFAHREN ZUR HERSTELLUNG EINER BESCHICHTUNG AUF EINEM SPANENDEN WERKZEUG UND ZERSPANUNGSWERKZEUG
(30) 26.04.01 AT 681012001
(45) 31.08.05

---

(11) 1 342 814
(51) C 23 F 15/00 C 07 D 301/36
(21) + (22) 03075646.4 05.03.03
(73) >SHELL INTERNATIONALE RESEARCH MAATSCHAPPIJ B.V.
Carel van Bylandtlaan 30
NL-2596 HR Den Haag(NL);
(54) Procédé pour inhiber l'autopolymérisation de l'oxyde d'éthylène causée par la rouille en utilisant la chimie rédox
(30) 06.03.02 US 91890
(45) 17.08.05

---

(11) 1 491 661
(51) C 23 G 3/00 B 08 B 3/14
C 02 F 3/34
(21) + (22) 03014221.0 25.06.03
(73) CB CHEMIE UND BIOTECHNOLOGIE G.M.B.H.
Berensweg 200
33334 Gütersloh(DE);
(54) Dispositif de nettoyage de pièces de machine polluées par de l'huile et par de la graisse du type machine à laver avec un bioréacteur-TRADUCTION-Vorrichtung zur Reinigung von mit Öl und Fett beschmutzten Maschinenteilen nach Art einer Waschmaschine mit Bioreaktor
(45) 17.08.05

---

(11) 1 217 099
(51) C 25 B 9/06
(21) + (22) 01129827.0 14.12.01
(73) CPC CELLULAR PROCESS CHEMISTRY SYSTEMS G.M.B.H.
Heiligkreuzweg 90
55130 Mainz(DE);
(54) Procédé pour réaliser des réactions électrochimiques dans un microréacteur-TRADUCTION-Verfahren zur Durchführung elektrochemischer Reaktionen in einem Mikroreaktor
(30) 21.12.00 DE 10064417
(45) 31.08.05

---

(11) 1 289 930
(51) C 25 B 3/04 C 07 C 227/04
(21) + (22) 01960298.6 12.06.01
(73) >NOVEON IP HOLDINGS CORP.
9911 Brecksville Road
Cleveland OH 44141-3247(US);
(54) PROCEDE DE PREPARATION D'ACIDE 5-AMINOSALICYLIQUE-TRADUCTION-VERFAHREN ZUR HERSTELLUNG VON 5-AMINOSALICYLSÄURE
(30) 15.06.00 DE 10029410
(45) 24.08.05

---

(11) 1 438 246
(51) C 25 C 3/14 B 65 G 53/22
B 65 G 53/66
(21) + (22) 02788028.5 21.10.02
(73) ALUMINIUM PECHINEY
7 Place du Chancelier Adenauer
75218 Paris Cedex 16(FR);
(54) SYSTEME DE REPARTITION DE MATIERE PULVERULENTE AVEC DEBITS PONDERAUX CONTROLES
(30) 26.10.01 FR 0113909
(45) 31.08.05

---

(11) 1 138 370
(51) C 25 D 13/24 B 01 D 61/14
B 01 D 61/18 B 01 D 61/20
(21) + (22) 01105095.2 02.03.01
(73) ATECH INNOVATIONS G.M.B.H.
Am Wiesenbusch 26
45966 Gladbeck(DE);
(54) Dispositif de filtration pour la micro- et/ou l'ultrafiltration-TRADUCTION-Filtervorrichtung für die Mikro- und/oder Ultrafiltration

(30) 31.03.00 DE 10016006 11.05.00 DE 10022917
(45) 10.08.05

---

(11) 1 034 325
(51) C 30 B 25/02 H 01 L 33/00
C 30 B 29/40
(21) + (22) 98950142.4 15.10.98
(73) >LUMILOG
2720 Chemin de Saint Bernard
FR-06220 Vallauris(FR);
(54) COUCHE EPITAXIALE DE NITRURE DE GALLIUM
(30) 20.10.97 FR 9713096
(45) 31.08.05

---

(11) 1 158 050
(51) C 30 B 29/58 G 06 F 17/50
C 12 N 15/12 C 12 N 15/74
C 12 N 9/00 C 12 N 5/10
C 12 N 1/20 C 07 K 14/72
C 07 H 21/02 C 07 K 16/28
G 01 N 33/50 G 01 N 33/53
A 61 K 38/22 A 61 K 39/395
(21) + (22) 01303090.3 30.03.01
(73) >PFIZER INC.
235 East 42nd Street
New York N.Y. 10017(US)(GB);
(54) Récepteur humain de cysteinyl leukotriène 2 (CysLT2)
(30) 05.04.00 GB 0008504
(45) 31.08.05

****
****

SECTION D : TEXTILES ET PAPIER
SECTIE D : TEXTIEL EN PAPIER

****
****

(11) 1 126 055
(51) D 01 F 8/06 D 01 F 8/14
D 04 H 1/54 D 04 H 3/14
(21) + (22) 00112329.8 09.06.00
(73) >FARE' ROSALDO
Via Papa Giovanni XXIII 20
IT-21054 Fagnano Olona -VA-(IT);
(54) Fibres polymères à trois composants continues et/ou discontinues pour la production de tissus non tissés, et leur procédé de fabrication
(30) 15.02.00 IT MI200245
(45) 24.08.05

---

(11) 1 339 900
(51) D 01 F 8/12
(21) + (22) 01994700.1 22.11.01
(73) >BASF A.G.
DE-67056 Ludwigshafen(DE);
(54) FIBRE A PLUSIEURS COMPOSANTS-TRADUCTION-MEHRKOMPONENTEN-FASER
(30) 23.11.00 DE 10058291
(45) 10.08.05

---

(11) 1 314 807
(51) D 03 D 47/48
(21) + (22) 02258022.9 21.11.02
(73) >TSUDAKOMA KOGYO K.K.
18-18 Nomachi 5-chome Kanazawa-shi
Ishikawa-Ken(JP);
(54) Procédé pour former un tissu avec lisière à bout rentré
(30) 22.11.01 JP 2001358060
(45) 24.08.05

---

(11) 1 360 431
(51) D 03 D 1/00 F 16 F 7/12
A 62 B 35/04 B 60 R 22/28
A 63 B 29/02
(21) + (22) 02716021.7 04.02.02
(73) MAMMUT TEC A.G.
Industriestrasse Birren
5703 Seon(CH);
(54) RALENTISSEUR DE CHUTE-TRADUCTION-FALLDÄMPFER
(30) 07.02.01 CH 217012001
(45) 03.08.05

---

(11) 1 471 173
(51) D 03 D 15/00 D 06 B 23/28
G 01 N 33/36
(21) + (22) 03006617.9 25.03.03
(73) EMPA TESTMATERIALIEN A.G.
Mövenstrasse 12
9015 St. Gallen(CH);
(54) Procédé d'examen des dispositifs dans lesquels les phases de lavage, de nettoyage et de séchage sont effectués par un traitement et ses effets sur des tissus-TRADUCTION-Verfahren zur Prüfung der Aggregate, in denen die Wasch-, Reinigungs- und Trocknungsprozesse ausgeführt werden durch Behandlung und deren Auswirkung auf textile Flächengebilde
(45) 17.08.05

---

(11) 1 126 055
(51) D 04 H 1/54 D 04 H 3/14
D 01 F 8/06 D 01 F 8/14
(21) + (22) 00112329.8 09.06.00
(73) >FARE' ROSALDO
Via Papa Giovanni XXIII 20
IT-21054 Fagnano Olona -VA-(IT);
(54) Fibres polymères à trois composants continues et/ou discontinues pour la production de tissus non tissés, et leur procédé de fabrication
(30) 15.02.00 IT MI200245
(45) 24.08.05

---

(11) 1 264 045
(51) D 04 H 1/42 D 21 H 13/40
D 21 H 13/24 E 04 D 5/10
(21) + (22) 01904014.6 31.01.01
(73) >SAINT-GOBAIN VETROTEX FRANCE
130 avenue des Follaz
FR-73000 Chambéry(FR);
(54) VOILE DE VERRE ET MEMBRANE BITUMINEUSE COMPRENANT LE VOILE COMME SUBSTRAT
(30) 09.02.00 FR 0001611
(45) 31.08.05

---

(11) 1 063 337
(51) D 06 B 19/00
(21) + (22) 00110489.2 17.05.00
(73) MOENUS TEXTILMASCHINEN G.M.B.H.
Heinrich-Hertz-Strasse 28
07552 Gera(DE);
(54) Procédé pour le traitement thermique continu d'une étoffe textile, notamment pour le fixage des matières colorantes-TRADUCTION-Verfahren zur kontinuierlichen Wärmebehandlung einer textilen Warenbahn, insbesondere zum Farbfixieren
(30) 28.05.99 DE 19924433
(45) 24.08.05

---

(11) 1 471 173
(51) D 06 B 23/28 G 01 N 33/36
D 03 D 15/00
(21) + (22) 03006617.9 25.03.03
(73) EMPA TESTMATERIALIEN A.G.
Mövenstrasse 12
9015 St. Gallen(CH);
(54) Procédé d'examen des dispositifs dans lesquels les phases de lavage, de nettoyage et de séchage sont effectués par un traitement et ses effets sur des tissus-TRADUCTION-Verfahren zur Prüfung der Aggregate, in denen die Wasch-, Reinigungs- und Trocknungsprozesse ausgeführt werden durch Behandlung und deren Auswirkung auf textile Flächengebilde
(45) 17.08.05

---

(11) 1 096 050
(51) D 06 F 37/22
(21) + (22) 00122114.2 12.10.00
(73) MIELE & CIE. K.G.
Carl-Miele-Strasse 29
33332 Gütersloh(DE);
(54) Procédé pour l'équilibrage de corps tournants-TRADUCTION-Verfahren zum Auswuchten von rotierenden Körpern
(30) 29.10.99 DE 19952464
(45) 17.08.05

---

(11) 1 205 129
(51) D 06 F 39/12 A 47 B 91/00
A 47 B 47/04
(21) + (22) 01126870.3 12.11.01
(73) BSH BOSCH UND SIEMENS HAUSGERATE G.M.B.H.
Carl-Wery-Strasse 34
81739 München(DE);
(54) Socle en plusieurs parties pour appareils électriques, en particulier pour machines à laver-TRADUCTION-Mehrteiliger Sockel für Elektrogeräte, insbesondere Waschmaschinen
(30) 10.11.00 DE 10055913
(45) 17.08.05

---

(11) 1 288 367
(51) D 06 F 58/10
(21) + (22) 02405756.4 02.09.02
(73) DELCO, GUIDO
Untere Weidstrasse 16
6343 Rotkreuz(CH);
(54) Armoire de séchage-TRADUCTION-Trocknungsschrank
(30) 31.08.01 CH 16262001

(45) 24.08.05

---

(11) 1 327 018
(51) D 06 F 35/00
(21) + (22) 01972246.1 27.09.01
(73) >DYSON TECHNOLOGY LTD
Tetbury Hill Malmesbury
Wiltshire SN16 0RP(GB);
(54) APPAREIL DE BUANDERIE
(30) 17.10.00 GB 0025422
(45) 31.08.05

---

(11) 1 504 149
(51) D 06 L 3/12 C 11 D 3/39
C 11 D 3/42 C 07 C 309/32
C 11 D 1/62
(21) + (22) 03717323.4 30.04.03
(73) BASF A.G.
67056 Ludwigshafen(DE);
(54) PROCEDE POUR AZURER DES MATERIAUX TEXTILES-TRADUCTION-VERFAHREN ZUM AUFHELLEN VON TEXTILEN MATERIALIEN
(30) 03.05.02 DE 10219993
(45) 24.08.05

---

(11) 1 088 929
(51) D 06 M 15/576 C 08 L 67/00
(21) + (22) 00120507.9 20.09.00
(73) >CIBA SPEZIALITATENCHEMIE PFERSEE G.M.B.H.
Rehlinger Strasse 1
DE-86462 Langweid a.L.(DE);
(54) Compositions pour le finissage oléo-et hydrofuge de matériaux fibreuses-TRADUCTION-Zusammensetzung für die öl- und wasserabweisende Ausrüstung von Fasermaterialien
(30) 30.09.99 EP 99119417 06.06.00 DE 10028050
(45) 31.08.05

---

(11) 1 092 804
(51) D 06 M 13/256 D 06 M 13/148
D 06 M 13/17 D 06 M 15/53
D 06 M 13/262 // / / C 11D1/825
, C 1 1D3/34, C 11 D 3/20
(21) + (22) 99120573.3 16.10.99
(73) CIBA SPEZIALITATENCHEMIE PFERSEE G.M.B.H.
Rehlinger Strasse 1
86462 Langweid a.L.(DE);
(54) Composition pour le prétraitement de textiles-TRADUCTION-Zusammensetzung für die Vorbehandlung von Fasermaterialien
(45) 10.08.05

---

(11) 1 157 159
(51) D 06 N 1/00 D 06 N 7/00
B 29 C 43/30
(21) + (22) 00922508.7 09.03.00
(73) DLW A.G.
Stuttgarter Strasse 75
D-74321 Bietigheim-Bissingen(DE);
(54) STRUCTURE SURFACIQUE DE TYPE LINOLEUM SANS SUPPORT ET PROCEDE PERMETTANT DE LA PRODUIRE-TRADUCTION-TRÄGERLOSES LINOLEUM-FLÄCHENGEBILDE UND VERFAHREN ZU DESSEN HERSTELLUNG
(30) 09.03.99 DE 19910389
(45) 17.08.05

---

(11) 1 162 306
(51) D 06 N 7/00 C 09 J 7/04
B 44 C 7/00 E 04 F 13/16
E 04 F 13/18
(21) + (22) 01113464.0 02.06.01
(73) >JOHNS MANVILLE EUROPE G.M.B.H.
Bockenheimer Landstrasse 98-100
DE-60323 Frankfurt am Main(DE);
(54) Revêtement de mur à base d'un tissu de verre préalablement encollé
(30) 07.06.00 US 588600
(45) 24.08.05

---

(11) 1 081 274
(51) D 06 P 5/30 D 06 P 1/52
D 06 P 1/649 D 06 P 1/651
(21) + (22) 00117438.2 11.08.00
(73) >SEIREN CO. LTD
10-1 Keya 1-chome
Fukui-shi Fukui-ken 918-8560(JP);
(54) Procédé pour imprimer un tissu par jet d'encre
(30) 31.08.99 JP 24675499
(45) 10.08.05

---

(11) 1 122 356
(51) D 21 D 1/38
(21) + (22) 01101560.9 25.01.01
(73) ANDRITZ AG
Stattegger Strasse 18
8045 Graz(AT);
(54) Raffineur-TRADUCTION-Refiner
(30) 03.02.00 AT 168002000
(45) 24.08.05

---

(11) 1 218 590
(51) D 21 F 11/00
(21) + (22) 00901373.1 13.01.00
(73) >STORA ENSO A.B.
Asgatan 22
791 80 Falun(SE);
(54) PROCEDE ASSOCIE A LA FABRICATION DE PAPIER OU DE CARTON
(30) 22.02.99 SE 9900607
(45) 24.08.05

---

(11) 1 101 623
(51) D 21 H 17/49 B 41 M 5/00
(21) + (22) 00123910.2 03.11.00
(73) FELIX >SCHOELLER JR FOTO- UND SPEZIALPAPIERE G.M.B.H. & CO. K.G.
Burg Gretesch
DE-49086 Osnabrück(DE);
(54) Matériau d'enregistrement pour l'impression au jet d'encre-TRADUCTION-Aufzeichnungsmaterial für das Tintenstrahl-Druckverfahren
(30) 15.11.99 DE 19955081
(45) 10.08.05

---

(11) 1 264 045
(51) D 21 H 13/40 D 21 H 13/24
E 04 D 5/10 D 04 H 1/42
(21) + (22) 01904014.6 31.01.01
(73) >SAINT-GOBAIN VETROTEX FRANCE
130 avenue des Follaz
FR-73000 Chambéry(FR);
(54) VOILE DE VERRE ET MEMBRANE BITUMINEUSE COMPRENANT LE VOILE COMME SUBSTRAT
(30) 09.02.00 FR 0001611
(45) 31.08.05

---

(11) 1 337 710
(51) D 21 H 19/30
(21) + (22) 01993722.6 02.11.01
(73) BASF A.G.
67056 Ludwigshafen(DE);
(54) PATES A ENDUIRE LE PAPIER CONTENANT DU N-VINYLFORMAMIDE-TRADUCTION-PAPIERSTREICHMASSEN ENTHALTEND N-VINYLFORMAMID
(30) 09.11.00 DE 10055592
(45) 24.08.05

---

(11) 1 485 209
(51) D 21 H 25/12 B 05 C 11/02
(21) + (22) 03720149.8 07.03.03
(73) HORST >SPRENGER G.M.B.H.
Pferdsweide 47
DE-47441 Moers(DE);
(54) SYSTEME DE DOSAGE A RACLE-TRADUCTION-RAKEL-DOSIERSYSTEM
(30) 13.03.02 DE 10211302
(45) 03.08.05

****
****

SECTION E : CONSTRUCTIONS FIXES
SECTIE E : VASTE CONSTRUCTIES

****
****

(11) 0 937 816
(51) E 01 B 9/60
(21) + (22) 99102053.8 02.02.99
(73) ORTWEIN, HERMANN
Mühlenweg 25
51588 Nümbrecht(DE);
(54) Fixation de rail avec support latéral-TRADUCTION-Schienenbefestigung mit seitlicher Unterstützung
(30) 23.02.98 DE 19807627
(45) 17.08.05

---

(11) 0 995 837
(51) E 01 B 21/00
(21) + (22) 99308315.3 21.10.99
(73) >POLYCORP INC.
33 York Street
Elora Ontario N0B 1S0(CA);
(54) Attache à deux pièces pour rail de chemin de fer et son outil d'installation
(30) 22.10.98 CA 2251490
(45) 03.08.05

---

(11) 1 026 321
(51) E 01 B 7/22 E 01 B 3/48
(21) + (22) 00102344.9 03.02.00
(73) >PFLEIDERER INFRASTRUKTURTECHNIK G.M.B.H. & CO. K.G.
Ingolstädter Strasse 51
DE-92318 Neumarkt(DE);
(54) Raccord en acier pour traverses de chemins de fer, notamment traverses en béton précontraint pour aiguillages-TRADUCTION-Stählerne Verbindungsvorrichtung für Eisenbahnschwellen, insbesondere für Spannbeton-Weichenschwellen
(30) 06.02.99 DE 19904925
(45) 24.08.05

---

(11) 1 130 162
(51) E 01 B 1/00 E 01 B 3/16
(21) + (22) 01104708.1 26.02.01
(73) >PFLEIDERER INFRASTRUKTURTECHNIK G.M.B.H. & CO. K.G.
Ingolstädter Strasse 51
DE-92318 Neumarkt(DE);
(54) Traverse sans béton-TRADUCTION-Betonlose Schwelle
(30) 29.02.00 DE 10009506
(45) 31.08.05

---

(11) 1 138 829
(51) E 01 B 7/12
(21) + (22) 01107135.4 22.03.01
(73) BWG G.M.B.H. & CO. KG
Wetzlarer Strasse 101
35510 Butzbach (DE);
VAE GMBH
Rotenturmstrasse 5-9
1010 Wien(AT)
(54) Coeur pour rails à ornière et méthode de fabrication dudit coeur-TRADUCTION-Rillenschienenherzstück sowie Verfahren zur Herstellung eines solchen
(30) 30.03.00 DE 10015522
(45) 31.08.05

---

(11) 1 161 597
(51) E 01 B 1/00
(21) + (22) 00916953.3 15.03.00
(73) KNAPE VERMOGENSVERWALTUNGS G.M.B.H. & CO. KG
Taxetstrasse 1
85551 Kirchheim(DE);
(54) STRUCTURE DE VOIE COMPORTANT DES RAILS DOTES D'UNE COUCHE AMORTISSANTE/ELASTIQUE ET POSES SUR UNE COUCHE D'APPUI MOULEE AUTOUR DE LA MATIERE AMORTISSANTE/ELASTIQUE-TRADUCTION-GLEISKONSTRUKTION MIT GEDÄMMTER/ELASTISCHER LAGERUNG VON SCHIENEN AN EINER UM DÄMM-MATERIAL/ELASTIKMATERIAL HERUM GEFORMTEN STÜTZSCHICHT
(30) 15.03.99 DE 19911467
(45) 31.08.05

---

(11) 1 249 535
(51) E 01 B 27/00 E 01 B 27/06
(21) + (22) 02005672.7 12.03.02
(73) GSG KNAPE GLEISSANIERUNG G.M.B.H.
Taxetstrasse 1
85551 Kirchheim b. München(DE);
(54) Wagon pour transporter et stocker, méthode pour enlever, stocker et distribuer des matériaux-TRADUCTION-Förder- und Silo-Waggon, Verfahren zur Aufnahme, Zwischenspeicherung und Abgabe von Materialien
(30) 12.04.01 DE 10118393
(45) 31.08.05

---

(11) 1 295 989
(51) E 01 B 29/10
(21) + (22) 02450185.0 28.08.02
(73) FRANZ >PLASSER
BAHNBAUMASCHINEN-INDUSTRIEGESELLSCHAFT M.B.H.
Johannesgasse 3
1010 Wien(AT);
(54) Machine pour enlever des traverses d'une voie-TRADUCTION-Maschine zum Entfernen von Schwellen eines Gleises
(30) 21.09.01 AT 7292001 U
(45) 17.08.05

---

(11) 1 318 239
(51) E 01 B 29/00 E 01 B 29/32
(21) + (22) 02292951.7 29.11.02
(73) ALSTOM
3 Avenue André Malraux
92300 Levallois-Perret(FR);
(54) Procédé de construction d'une voie ferrée sans ballast
(30) 05.12.01 FR 0115730
(45) 24.08.05

---

(11) 1 194 194
(51) E 01 C 13/10 A 63 C 19/10

(21) + (22) 00944113.0 21.06.00
(73) >CREEK-SURFING ENTERPRISE INVESTMENT HOLDING LTD CY
Csaky u.3
6000 Kecskemét( );
(54) PENTE DE GLISSAGE ET DISPOSITIF DE GLISSAGE POUR OBJETS OU PERSONNES
(30) 21.06.99 HU 9902073
(45) 10.08.05

---

(11) 1 213 389
(51) E 01 C 19/40
(21) + (22) 02005097.7 22.02.99
(73) >WIRTGEN G.M.B.H.
Hohner Strasse 2
DE-53578 Windhagen(DE);
(54) Machine à coffrage glissant-TRADUCTION-Gleitschalungsfertiger
(30) 30.03.98 DE 19814052
(45) 03.08.05

---

(11) 0 999 310
(51) E 01 F 15/04
(21) + (22) 99402720.9 02.11.99
(73) SEC ENVEL S.A.R.L.
18 rue Pasteur Veneux les Sablons
77250 Moret sur Loing(FR);
(54) Barrière de sécurité pour voies de circulation de véhicules, comprenant deux lisses superposées à résistance d'enfoncement différentielles
(30) 04.11.98 FR 9813862
(45) 03.08.05

---

(11) 1 029 132
(51) E 02 B 15/08
(21) + (22) 98952152.1 08.10.98
(73) >GUNDERBOOM INC.
Suite 103 400 L Street
Anchorage AK 99501(US);
(54) PROCEDE ET APPAREIL SERVANT A LIMITER LE MOUVEMENT DE PARTICULES OU DE VIE MARINE EN SUSPENSION
(30) 10.10.97 US 61595
(45) 17.08.05

---

(11) 1 181 417
(51) E 02 B 11/00
(21) + (22) 00935309.5 31.05.00
(73) >ECONOPLAS LTD
Unit 5a Plaxton Park Industrial Estate Eastfield
Cayton Low Road
Scarborough YO11 3BY(GB);
(54) MATERIAU UTILISABLE DANS UN SYSTEME DE TRANSFERT DE FLUIDE
(30) 01.06.99 GB 9912652 29.10.99 GB 9925498
(45) 10.08.05

---

(11) 1 039 039
(51) E 02 D 5/20
(21) + (22) 00200730.0 01.03.00
(73) BEHEERSMAATSCHAPPIJ >VERSTRAETEN B.V.
Brugsevaart 6
NL-4501 NE Oostburg(NL);
(54) WERKWIJZE VOOR HET VERVAARDIGEN VAN EEN WAND IN DE BODEM EN DAARBIJ GEBRUIKT BOORELEMENT
(30) 23.03.99 BE 9900204
(45) 10.08.05

---

(11) 1 111 137
(51) E 02 D 7/06 B 25 D 11/04
B 25 D 11/06
(21) + (22) 00403465.8 11.12.00
(73) ENTREPRISE DE TRAVAUX PUBLICS ET PRIVES GEORGES >DURMEYER
7 rue du Pont Neuf
FR-57930 Mittersheim(FR);
(54) Marteau électromagnétique à masse ferromagnétique mobile
(30) 22.12.99 FR 9916226
(45) 31.08.05

---

(11) 1 171 668
(51) E 02 D 29/02
(21) + (22) 00916714.9 07.04.00
(73) >BEON TOP ENTERPRISES LTD
World Trade Centre Office Complex Suite 519 999 Canada Place Vancouver
British Columbia V6C 3E1 (CA);
>VERSA-LOK ASIA INC.
Shenton House 03-06B 3 Shenton Way
Singapore 068805(SG)
(54) SYSTEME DE MUR DE SOUTENEMENT A UNITES DE CONSTRUCTION
(30) 08.04.99 CA 2268509 19.01.00 KR 2000002413
(45) 31.08.05

---

(11) 1 243 702

(51) E 02 D 17/04
(21) + (22) 01401387.4 28.05.01
(73) SPIE FONDATIONS
10 avenue de l'Entreprise
95863 Cergy Pontoise(FR);
(54) Dispositif d'étayage d'une paroi de soutènement de fouille et utilisation d'un tel dispositif
(30) 13.03.01 FR 0103384
(45) 10.08.05

---

(11) 1 020 396
(51) E 02 F 3/47 B 66 C 3/00
B 66 C 3/16
(21) + (22) 00100249.2 18.01.00
(73) >ARCHIMEDES VOULGARIS HYDRAULIKMOTORENBAU G.M.B.H.
Transportstr. 19
9300 St. Veit/Glan(AT);
(54) Dispositif d' entraînement pour un outil de travail, par exemple d' un grappin ou d' une grue-TRADUCTION-Antriebseinrichtung fur ein Arbeitswerkzeug, beispielsweise eines Greifers oder Kranes
(30) 18.01.99 DE 19901779
(45) 24.08.05

---

(11) 1 267 110
(51) E 03 B 9/08 F 16 K 31/44
F 16 K 31/46
(21) + (22) 02291464.2 12.06.02
(73) >GAZ DE FRANCE
23 rue Philibert Delorme
FR-75017 Paris(FR);
(54) Dispositif de manoeuvre d'un robinet enterre
(30) 15.06.01 FR 0107837
(45) 31.08.05

---

(11) 1 020 571
(51) E 03 C 1/084
(21) + (22) 00100527.1 12.01.00
(73) HANSGROHE A.G.
Auestrasse 5 - 9
77761 Schiltach(DE);
(54) Article sanitaire, en particulier une pomme de douche, avec un dispositif de commutation pour influencer un débit de fluide-TRADUCTION-Sanitärgegenstand, insbesondere Handbrause, mit einer Umschalteinrichtung zur Beeinflussung einer Flüssigkeitsströmung
(30) 18.01.99 DE 19901704
(45) 10.08.05

---

(11) 1 129 659
(51) E 03 C 1/046 B 01 F 5/04
A 47 L 15/44
(21) + (22) 01201589.7 17.04.97
(73) >JOHNSONDIVERSEY INC.
8310 16th Street
Sturtevant Wisconsin 53177-0902(US);
(54) Ejecteur melangeur perfectionné
(30) 18.04.96 US 634639 20.02.97 US 803488
(45) 10.08.05

---

(11) 1 231 328
(51) E 03 D 11/14
(21) + (22) 02405055.1 30.01.02
(73) >GEBERIT TECHNIK A.G.
Schachenstrasse 77
CH-8645 Jona(CH);
(54) Cadre de montage pour appareils sanitaires-TRADUCTION-Montagegestell für Sanitärapparate
(30) 08.02.01 CH 2202001
(45) 03.08.05

---

(11) 1 245 746
(51) E 03 D 11/14
(21) + (22) 02003805.5 20.02.02
(73) GEORG FISCHER SCHWAB G.M.B.H. & CO. KG
Marktstrasse 155
72793 Pfullingen(DE);
(54) Cadre pour l'installation devant une paroi avec une chasse d'eau réglable en hauteur en continu-TRADUCTION-Vorwandinstallationsvorrichtung mit stufenlos höhenverstellbarem Spülkasten
(30) 26.03.01 DE 10114886
(45) 31.08.05

---

(11) 1 389 657
(51) E 03 D 5/10
(21) + (22) 02405692.1 14.08.02
(73) >GEBERIT TECHNIK A.G.
Schachenstrasse 77
CH-8645 Jona(CH);
(54) Dispositif de commande pour un clapet d'évacuation d'une chasse d'eau-TRADUCTION-Betätigungsvorrichtung für ein Auslaufventil einer Spülvorrichtung
(45) 31.08.05

---

(11) 1 464 767
(51) E 03 D 11/14
(21) + (22) 03007501.4 01.04.03
(73) KERAMAG KERAMISCHE WERKE A.G.
Kreuzerkamp 11
40878 Ratingen(DE);
(54) Dispositif pour fixer un accessoire sanitaire à un mur-TRADUCTION-Vorrichtung zur Befestigung eines wandhängenden sanitärkeramischen Gegenstandes
(45) 03.08.05

---

(11) 0 987 377
(51) E 04 B 5/38 E 04 B 5/23
(21) + (22) 99118277.5 15.09.99
(73) >BIOISOTHERM S.R.L.
Largo Esterle 4
IT-20052 Monza -MI-(IT);
(54) Coffrage perdu pour planchers
(30) 18.09.98 IT PD980220
(45) 03.08.05

---

(11) 1 020 580
(51) E 04 B 2/96 E 04 D 3/08
(21) + (22) 00100544.6 12.01.00
(73) >SCHUCO INTERNATIONAL K.G.
Karolinenstrasse 1-15
DE-33609 Bielefeld(DE);
(54) Profilé de réduction de feuillure fixable dans la rainure d'ancrage d'un profilé de poteau ou de traverse d'une façade ou d'une toiture vitrée-TRADUCTION-In einer Verankerungsnut eines Pfosten- oder Sprossenprofils einer Fassade oder eines Lichtdaches festlegbares Falzverkleinerungsprofil
(30) 18.01.99 DE 29900772 U
(45) 17.08.05

---

(11) 1 065 327
(51) E 04 B 2/74 G 09 F 15/00
(21) + (22) 99870140.3 01.07.99
(73) >D'HAEYERE ALAIN
Rue du Point du Jour 47
BE-1470 Bousval(BE);
(54) Système d'assemblage de panneaux
(45) 17.08.05

---

(11) 1 074 671
(51) E 04 B 2/78 E 04 C 3/07
(21) + (22) 00114760.2 10.07.00
(73) >PROFIL-VERTRIEB G.M.B.H.
Viktoriastrasse 58
DE-76571 Gaggenau(DE);
(54) Poteau profilé configuré en tant que profilé pour cloison légère-TRADUCTION-Als Leichtbauprofil ausgebildetes Ständerprofil
(30) 21.07.99 DE 19934310
(45) 24.08.05

---

(11) 1 099 463
(51) E 04 B 1/82 B 01 D 53/00
B 01 D 53/047 G 10 K 11/16
B 01 D 171/10 B 01 D 171/20
B 01 D 53/04
(21) + (22) 00403096.1 08.11.00
(73) L'AIR LIQUIDE, S.A. A DIRECTOIRE ET CONSEIL DE SURVEILLANCE POUR L'ETUDE ET L'EXPLOITATION DES PROCEDES GEORGES CLAUDE
75 Quai d'Orsay
75321 Paris Cedex 07(FR);
(54) Installation de traitement d'air munie de moyens d'atténuation du bruit
(30) 10.11.99 FR 9914176
(45) 03.08.05

---

(11) 1 115 953
(51) E 04 B 1/94 E 06 B 5/16
E 06 B 3/66 E 04 B 2/74
(21) + (22) 00945932.2 19.07.00
(73) >DORMA G.M.B.H. + CO. K.G.
Breckerfelder Strasse 42-48
DE-58256 Ennepetal(DE);
(54) PAROI COUPE-FEU-TRADUCTION-BRANDSCHUTZWAND
(30) 21.07.99 DE 19933400
(45) 24.08.05

---

(11) 1 163 470
(51) E 04 B 1/78 F 24 F 13/02
F 24 F 13/24 F 16 L 59/02
(21) + (22) 00908117.5 03.03.00
(73) >ROCKWOOL LAPINUS B.V.
Industrieweg 15
NL-6045 JG Roermond(NL);
(54) ZELFKLEVENDE ISOLATIEDEKEN

(30) 19.03.99 NL 1011603
(45) 10.08.05

---

(11) 1 174 554
(51) E 04 B 2/96
(21) + (22) 01117236.8 17.07.01
(73) >SCHUCO INTERNATIONAL K.G.
Karolinenstrasse 1-15
DE-33609 Bielefeld(DE);
(54) Profile d'étanchéité pour une construction de poteaux et traverses-TRADUCTION-Aufsatzdichtung für eine Pfosten-/Riegel-Konstruktion
(30) 22.07.00 DE 10035772
(45) 31.08.05

---

(11) 1 290 284
(51) E 04 B 1/68 F 16 L 5/02
E 04 D 13/14
(21) + (22) 01913634.0 14.02.01
(73) >KORN DORIS
Wieterfeld 12
DE-37154 Northeim(DE);
(54) ELEMENT D'ETANCHEIFICATION DE FENTE APPLIQUE A DES CONSTRUCTIONS-TRADUCTION-SPALTABDICHTUNG AN BAUWERKEN
(30) 09.06.00 DE 20015845 U 09.10.00 DE 10050113
(45) 03.08.05

---

(11) 1 304 420
(51) E 04 B 2/74 E 04 B 2/82
(21) + (22) 01440348.9 19.10.01
(73) CLESTRA CLEANROOM
56 rue Jean Giraudoux
F-67200 Strasbourg(FR);
(54) Dispositif de fixation de panneaux dans un système de cloisonnement vertical
(45) 10.08.05

---

(11) 1 319 773
(51) E 04 B 9/28 E 04 F 15/04
E 04 F 13/10
(21) + (22) 03006315.0 18.06.98
(73) >KAINDL FLOORING G.M.B.H.
Walser Weg 12
5071 Wals(AT);
(54) Eléments de construction en forme de panneaux ou bandes-TRADUCTION-Platten- oder leistenförmige Bauteile
(30) 18.06.97 AT 106797
(45) 24.08.05

---

(11) 1 337 725
(51) E 04 B 9/22 E 04 F 13/04
(21) + (22) 01998703.1 29.11.01
(73) FRANZ >STRANSKY G.M.B.H.
Westbahnhof Einfahrt Felberstr. 25
1150 Wien(AT);
(54) PROCEDE POUR FIXER DES PLAQUES D'ISOLATION THERMIQUE ET DOUILLE NECESSAIRE A CET EFFET-TRADUCTION-VERFAHREN ZUM BEFESTIGEN VON WÄRMEDÄMMPLATTEN SOWIE DÜBEL DAFÜR
(30) 01.12.00 AT 20182000
(45) 31.08.05

---

(11) 1 395 716
(51) E 04 B 2/74
(21) + (22) 02735170.9 23.03.02
(73) S.A. >HILLTECH HOLDINGS
70 Grand'Rue B.P. 761
LU-2017 Luxembourg(LU);
(54) PROFILE DE LIAISON EXTRUDE
(30) 12.06.01 LU 90786
(45) 03.08.05

---

(11) 1 074 671
(51) E 04 C 3/07 E 04 B 2/78
(21) + (22) 00114760.2 10.07.00
(73) >PROFIL-VERTRIEB G.M.B.H.
Viktoriastrasse 58
DE-76571 Gaggenau(DE);
(54) Poteau profilé configuré en tant que profilé pour cloison légère-TRADUCTION-Als Leichtbauprofil ausgebildetes Ständerprofil
(30) 21.07.99 DE 19934310
(45) 24.08.05

---

(11) 1 298 262
(51) E 04 C 2/26 E 04 F 13/08
B 28 D 1/00 E 04 F 13/14
(21) + (22) 02020549.8 17.09.02
(73) ADAMS, MAGNUS
Hüscheider Strasse 93
51381 Leverkusen(DE);
(54) Elément de pierre naturelle-TRADUCTION-Natursteinpaneel
(30) 28.09.01 DE 10148245

(45) 24.08.05

---

(11) 1 020 580
(51) E 04 D 3/08 E 04 B 2/96
(21) + (22) 00100544.6 12.01.00
(73) >SCHUCO INTERNATIONAL K.G.
Karolinenstrasse 1-15
DE-33609 Bielefeld(DE);
(54) Profilé de réduction de feuillure fixable dans la rainure d'ancrage d'un profilé de poteau ou de traverse d'une façade ou d'une toiture vitrée-TRADUCTION-In einer Verankerungsnut eines Pfosten- oder Sprossenprofils einer Fassade oder eines Lichtdaches festlegbares Falzverkleinerungsprofil
(30) 18.01.99 DE 29900772 U
(45) 17.08.05

---

(11) 1 074 672
(51) E 04 D 5/12 E 04 D 5/14
(21) + (22) 00110799.4 20.05.00
(73) PAUL >BAUDER G.M.B.H. & CO. K.G.
Korntaler Landstrasse 63
DE-70499 Stuttgart(DE);
(54) Procédé et dispositif de pose de bandes d'étanchéité de toîture auto-collantes à froid-TRADUCTION-Verfahren und Vorrichtung zum Verlegen kaltselbstklebender Bitumenabdichtungsbahnen
(30) 06.08.99 DE 19937111
(45) 03.08.05

---

(11) 1 161 603
(51) E 04 D 5/10 E 04 D 3/40
(21) + (22) 00903856.3 16.02.00
(73) >ULTRAFRAME (UK) LTD
Enterprise Works Salthill Road Clitheroe
Lancs. BB7 1PE(GB);
(54) PROTECTION CONTRE LES INTEMPERIES
(30) 18.03.99 GB 9906081
(45) 31.08.05

---

(11) 1 163 405
(51) E 04 D 3/06 E 06 B 3/54
(21) + (22) 00903854.8 16.02.00
(73) >ULTRAFRAME (UK) LTD
Enterprise Works Salthill Road
Clitheroe Lancs. BB7 1PE(GB);
(54) TOITURES VITREES
(30) 16.03.99 GB 9905861
(45) 17.08.05

---

(11) 1 173 645
(51) E 04 D 3/06 F 16 S 1/02
(21) + (22) 00920419.9 18.04.00
(73) >VKR HOLDING A/S
Tobaksvejen 10
DK-2860 Soeborg(DK);
(54) FERRURE D'ASSEMBLAGE ET D'ARTICULATION POUR PANNEAU ET SYSTEME DE PANNEAUX DANS LEQUEL SONT UTILISEES CES FERRURES
(30) 23.04.99 DK 990557
(45) 10.08.05

---

(11) 1 193 356
(51) E 04 D 3/361
(21) + (22) 01870209.2 01.10.01
(73) >BAECK ARTHUR GERARD M.
Ahornenlaan 30
BE-2610 Wilrijk(BE);
(54) WERKWIJZE EN VASTHOUDELEMENT VOOR DAKBEDEKKING
(30) 29.09.00 BE 200000616
(45) 03.08.05

---

(11) 1 209 297
(51) E 04 D 3/35 E 04 D 3/363
(21) + (22) 01309819.9 22.11.01
(73) >TALFAB HOLDINGS LTD
Blackpole Trading Estate (West)
Worcester WR3 8ZJ( );
(54) Panneaux composite
(30) 24.11.00 GB 0028685 27.07.01 GB 0118343
(45) 10.08.05

---

(11) 1 264 045
(51) E 04 D 5/10 D 04 H 1/42
D 21 H 13/40 D 21 H 13/24
(21) + (22) 01904014.6 31.01.01
(73) >SAINT-GOBAIN VETROTEX FRANCE
130 avenue des Follaz
FR-73000 Chambéry(FR);
(54) VOILE DE VERRE ET MEMBRANE BITUMINEUSE COMPRENANT LE VOILE COMME SUBSTRAT
(30) 09.02.00 FR 0001611
(45) 31.08.05

---

(11) 1 290 284
(51) E 04 D 13/14 E 04 B 1/68
F 16 L 5/02
(21) + (22) 01913634.0 14.02.01
(73) >KORN DORIS
Wieterfeld 12
DE-37154 Northeim(DE);
(54) ELEMENT D'ETANCHEIFICATION DE FENTE APPLIQUE A DES CONSTRUCTIONS-TRADUCTION-SPALTABDICHTUNG AN BAUWERKEN
(30) 09.06.00 DE 20015845 U 09.10.00 DE 10050113
(45) 03.08.05

---

(11) 1 362 967
(51) E 04 D 3/40 H 01 L 31/042
(21) + (22) 02405398.5 16.05.02
(73) SWISS SUSTAINABLE SYSTEMS A.G.
Zentweg 21
3006 Bern(CH);
(54) Dispositif comprenant des éléments de construction plats, en forme de plaques-TRADUCTION-Vorrichtung mit flachen, plattenförmigen Bauelementen
(45) 31.08.05

---

(11) 0 965 705
(51) E 04 F 15/02 E 04 F 15/024
B 32 B 13/10
(21) + (22) 99111619.5 16.06.99
(73) MEISSL, GUNTHER
Bärenbühlgraben 63
90475 Nürnberg (DE);
MANN, PAUL
Eisertstrasse 50
63773 Goldbach(DE)
(54) Dalle pour un plancher surélevé-TRADUCTION-Platte für einen aufgeständerten Fussboden
(30) 19.06.98 DE 29811006 U
(45) 31.08.05

---

(11) 0 969 161
(51) E 04 F 10/06 E 06 B 9/68
(21) + (22) 99810491.3 04.06.99
(73) >SOMFY SAS
50 Avenue du Nouveau Monde
FR-74300 Cluses(FR);
(54) Store motorisé avec automatisme de sécurité
(30) 01.07.98 FR 9808381
(45) 24.08.05

---

(11) 1 108 828
(51) E 04 F 17/00
(21) + (22) 00126765.7 06.12.00
(73) >INVENTIO A.G.
Seestrasse 55
CH-6052 Hergiswil NW(CH);
(54) Cage d'ascenseur-TRADUCTION-Aufzugschacht
(30) 16.12.99 EP 99811166
(45) 03.08.05

---

(11) 1 113 124
(51) E 04 F 19/06
(21) + (22) 00890349.4 24.11.00
(73) NEUHOFER, MARTIN
Haslau 56
4893 Zell am Moos(AT);
(54) Dispositif de couverture-TRADUCTION-Abdeckvorrichtung
(30) 17.12.99 AT 87999
(45) 03.08.05

---

(11) 1 162 306
(51) E 04 F 13/16 E 04 F 13/18
D 06 N 7/00 C 09 J 7/04
B 44 C 7/00
(21) + (22) 01113464.0 02.06.01
(73) >JOHNS MANVILLE EUROPE G.M.B.H.
Bockenheimer Landstrasse 98-100
DE-60323 Frankfurt am Main(DE);
(54) Revêtement de mur à base d'un tissu de verre préalablement encollé
(30) 07.06.00 US 588600
(45) 24.08.05

---

(11) 1 272 716
(51) E 04 F 15/04
(21) + (22) 01920073.2 09.04.01
(73) >VALINGE INNOVATION A.B.
Apelvägen 2
260 40 Viken(SE);
(54) Planches de plancher verrouillables mécaniquement
(30) 10.04.00 SE 0001325
(45) 31.08.05

---

(11) 1 298 262
(51) E 04 F 13/08 B 28 D 1/00
E 04 F 13/14 E 04 C 2/26

(21) + (22) 02020549.8 17.09.02
(73) ADAMS, MAGNUS
Hüscheider Strasse 93
51381 Leverkusen(DE);
(54) Elément de pierre naturelle-TRADUCTION-Natursteinpaneel
(30) 28.09.01 DE 10148245
(45) 24.08.05

---

(11) 1 319 773
(51) E 04 F 15/04 E 04 F 13/10
E 04 B 9/28
(21) + (22) 03006315.0 18.06.98
(73) >KAINDL FLOORING G.M.B.H.
Walser Weg 12
5071 Wals(AT);
(54) Eléments de construction en forme de panneaux ou bandes-TRADUCTION-Platten- oder leistenförmige Bauteile
(30) 18.06.97 AT 106797
(45) 24.08.05

---

(11) 1 337 725
(51) E 04 F 13/04 E 04 B 9/22
(21) + (22) 01998703.1 29.11.01
(73) FRANZ >STRANSKY G.M.B.H.
Westbahnhof Einfahrt Felberstr. 25
1150 Wien(AT);
(54) PROCEDE POUR FIXER DES PLAQUES D'ISOLATION THERMIQUE ET DOUILLE NECESSAIRE A CET EFFET-TRADUCTION-VERFAHREN ZUM BEFESTIGEN VON WÄRMEDÄMMPLATTEN SOWIE DÜBEL DAFÜR
(30) 01.12.00 AT 20182000
(45) 31.08.05

---

(11) 1 067 254
(51) E 04 G 21/12
(21) + (22) 00420133.1 22.06.00
(73) FIMUREX
100 Route de Pré Izard
38140 Reaumont(FR);
(54) Caisson de boîte d'attente et boîte d'attente integrant un tel caisson
(30) 08.07.99 FR 9909046
(45) 10.08.05

---

(11) 1 194 666
(51) E 04 G 21/32 A 62 B 35/04
(21) + (22) 00938930.5 15.06.00
(73) >LATCHWAYS P.L.C.
Hopton Park
Devizes Wiltshire SN10 2JP(GB);
(54) DISPOSITIF D'ABSORPTION D'ENERGIE A PROFIL BAS
(30) 21.06.99 GB 9914383
(45) 10.08.05

---

(11) 1 303 675
(51) E 04 H 4/16
(21) + (22) 01949568.8 28.06.01
(73) >HABIF JACQUES-ALEXANDRE
48 rue du 19 Janvier
FR-92380 Garches (FR);
>IDOINE MARC
"Le Chartil 28 rue des Cavins
FR-02370 Chassemy(FR)
(54) ROBOT NETTOYEUR DE PISCINE A DEPRESSION ALIMENTE EN DEPRESSION, ET PROCEDE
(30) 24.07.00 FR 0009682
(45) 31.08.05

---

(11) 1 448 891
(51) E 04 H 9/04 G 21 C 13/02
F 03 D 9/00
(21) + (22) 02785341.5 31.10.02
(73) >WOBBEN ALOYS
Argestrasse 19
DE-26607 Aurich(DE);
(54) PARC D'EOLIENNES INSTALLE AUTOUR D'UN BATIMENT A PROTEGER-TRADUCTION-WINDPARK UM EIN ZU SCHÜTZENDES GEBÄUDE
(30) 01.11.01 DE 10153403
(45) 24.08.05

---

(11) 0 999 327
(51) E 05 B 47/00 E 05 B 63/00
(21) + (22) 99402698.7 29.10.99
(73) >UNITECNIC
37 Place de la Loire Silic 139
FR-94150 Rungis(FR);
(54) Dispositif de contrôle de l'ouverture d'une porte
(30) 02.11.98 FR 9813723 20.01.99 FR 9900565
(45) 17.08.05

---

(11) 1 015 719
(51) E 05 B 49/00 E 05 B 47/00

(21) + (22) 98917301.8 03.04.98
(73) >GODOY ALAIN
5 square du Limousin
FR-75013 Paris (FR);
>GODOY ANDRE
5 square du Limousin
FR-75013 Paris(FR)
(54) SERRURE ELECTRONIQUE CODEE POUR PORTE ET FENETRE
(30) 03.04.97 FR 9704073
(45) 17.08.05

---

(11) 1 083 286
(51) E 05 B 63/24 E 05 B 63/12
E 05 D 15/52 E 05 B 15/02
E 05 C 9/18
(21) + (22) 00118743.4 30.08.00
(73) DORMA G.M.B.H. + CO. KG
Breckerfelder Strasse 42-48
58256 Ennepetal(DE);
(54) Dispositif de fermeture avec tige de verrouillage pour fenêtres, portes, ou similaires-TRADUCTION-Stangenverriegelung für Flügel von Fenstern, Türen oder dergleichen
(30) 09.09.99 DE 19943214
(45) 17.08.05

---

(11) 1 121 502
(51) E 05 B 27/00 E 05 B 19/00
(21) + (22) 99950698.3 11.10.99
(73) >CISA S.P.A.
Via degli Agresti 6
IT-40123 Bologna(IT);
(54) SERRURE A CYLINDRE AVEC DISPOSITIF ANTI-EFFRACTION
(30) 15.10.98 IT BO980586
(45) 17.08.05

---

(11) 1 160 401
(51) E 05 B 63/04 E 05 B 9/00
(21) + (22) 01420107.3 11.05.01
(73) ETS TORDO-BELGRANO (SOCIETE ANONYME)
QU Speiramella
06690 Tourrette Levens(FR);
(54) Serrure apparente pour vantail
(30) 29.05.00 FR 0007081
(45) 10.08.05

---

(11) 1 221 520
(51) E 05 B 65/00 E 05 C 3/26
(21) + (22) 02000406.5 07.01.02
(73) >HORMANN K.G. BROCKHAGEN
Horststrasse 17
DE-33803 Steinhagen(DE);
(54) POORTDEUR MET VERGRENDELINGSINRICHTING-TRADUCTION-Tor mit Verriegelungsanordnung
(30) 05.01.01 DE 10100366
(45) 03.08.05

---

(11) 1 367 198
(51) E 05 B 9/08
(21) + (22) 03447124.3 26.05.03
(73) >TALPE JOSEPH JR.
Oudenaardsesteenweg 543
B-8581 Avelgem-Kerkhove(BE);
(54) Serrure
(30) 27.05.02 EP 02447095
(45) 03.08.05

---

(11) 1 397 572
(51) E 05 B 17/00 E 05 C 19/18
E 05 B 65/12
(21) + (22) 02751281.3 20.06.02
(73) EXSTO THERMOPLASTIQUES
55 avenue de la Déportation
26100 Romans sur Isere(FR);
(54) DISPOSITIF D'ECARTEMENT ET DE VERROUILLAGE PROVISOIRE D'UN OUVRANT SUR UNE CAISSE DE VEHICULE AUTOMOBILE
(30) 22.06.01 FR 0108291 18.12.01 FR 0116418
(45) 31.08.05

---

(11) 1 418 298
(51) E 05 B 65/12
(21) + (22) 03104035.5 31.10.03
(73) VALEO SICHERHEITSSYSTEME G.M.B.H.
Waldstrasse 2
85253 Erdweg(DE);
(54) Assitance à la fermeture pour portes de véhicule automobile-TRADUCTION-Schliesshilfe zum Verschliessen einer Fahrzeugtür
(30) 05.11.02 DE 10251375
(45) 17.08.05

---

(11) 1 460 203
(51) E 05 B 3/06

(21) + (22) 04004598.1 28.02.04
(73) >JADO G.M.B.H.
Paul-Ehrlich-Strasse 5
DE-63322 Rödermark(DE);
(54) Dispositif pour la fixation amovible et axiale d'une poignée sur un élément de palier, par example ensemble de poignée de porte ou fenêtre-TRADUCTION-Vorrichtung zur lösbaren, axialen Festlegung einer Handhabe an einem Lagerteil, zum Beispiel Türdrücker- oder Fenstergriffanordnung
(30) 17.03.03 DE 10311546
(45) 17.08.05

---

(11) 1 083 286
(51) E 05 C 9/18 E 05 B 63/24
E 05 B 63/12 E 05 D 15/52
E 05 B 15/02
(21) + (22) 00118743.4 30.08.00
(73) DORMA G.M.B.H. + CO. KG
Breckerfelder Strasse 42-48
58256 Ennepetal(DE);
(54) Dispositif de fermeture avec tige de verrouillage pour fenêtres, portes, ou similaires-TRADUCTION-Stangenverriegelung für Flügel von Fenstern, Türen oder dergleichen
(30) 09.09.99 DE 19943214
(45) 17.08.05

---

(11) 1 165 917
(51) E 05 C 17/34
(21) + (22) 00922504.6 08.03.00
(73) RICHARD >FRITZ G.M.B.H. + CO. KG
Gottlieb-Daimler Strasse 4
DE-74354 Besigheim(DE);
(54) DISPOSITIF DE REGLAGE POUR VITRE ORIENTABLE-TRADUCTION-VERSTELLVORRICHTUNG FÜR AUSSTELLFENSTER
(30) 30.03.99 DE 19914423
(45) 10.08.05

---

(11) 1 221 520
(51) E 05 C 3/26 E 05 B 65/00
(21) + (22) 02000406.5 07.01.02
(73) >HORMANN K.G. BROCKHAGEN
Horststrasse 17
DE-33803 Steinhagen(DE);
(54) POORTDEUR MET VERGRENDELINGSINRICHTING-TRADUCTION-Tor mit Verriegelungsanordnung
(30) 05.01.01 DE 10100366
(45) 03.08.05

---

(11) 1 336 710
(51) E 05 C 1/06 E 05 C 9/04
E 05 C 7/00
(21) + (22) 03101344.4 10.05.99
(73) >KFV KARL FLIETHER G.M.B.H. & CO. K.G.
Nevigeser Strasse 22
DE-42551 Velbert(DE);
(54) Ferrure, notamment ferrure avec verrou pour le chant d'un battant-TRADUCTION-Beschlag, insbesondere Kantriegelbeschlag
(30) 18.06.98 DE 19826973 13.10.98 DE 19847043
(45) 31.08.05

---

(11) 1 397 572
(51) E 05 C 19/18 E 05 B 65/12
E 05 B 17/00
(21) + (22) 02751281.3 20.06.02
(73) EXSTO THERMOPLASTIQUES
55 avenue de la Déportation
26100 Romans sur Isere(FR);
(54) DISPOSITIF D'ECARTEMENT ET DE VERROUILLAGE PROVISOIRE D'UN OUVRANT SUR UNE CAISSE DE VEHICULE AUTOMOBILE
(30) 22.06.01 FR 0108291 18.12.01 FR 0116418
(45) 31.08.05

---

(11) 0 940 538
(51) E 05 D 7/04 E 05 D 7/00
(21) + (22) 99101005.9 18.01.99
(73) NIEMANN, HANS DIETER
Am Hügel 17
50169 Kerpen-Horrem(DE);
(54) Penture de porte ou de fenêtre-TRADUCTION-Tür- oder Fensterband
(30) 06.03.98 DE 29803806 U
(45) 10.08.05

---

(11) 0 943 770
(51) E 05 D 7/04 E 05 D 7/00
(21) + (22) 99103763.1 26.02.99
(73) >NIEMANN HANS DIETER
Am Hügel 17
DE-50169 Kerpen-Horrem(DE);
(54) Penture de porte ou de fenêtre-TRADUCTION-Tür- oder

Fensterband
(30) 20.03.98 DE 29804967 U
(45) 24.08.05

---

(11) 0 952 291
(51) E 05 D 7/04 E 05 D 11/00
(21) + (22) 99107731.4 19.04.99
(73) >NIEMANN HANS DIETER
Am Hügel 17
DE-50169 Kerpen-Horrem(DE);
(54) Penture de porte ou de fenêtre-TRADUCTION-Tür- oder Fensterband
(30) 24.04.98 DE 29807342 U
(45) 24.08.05

---

(11) 1 076 147
(51) E 05 D 15/52 E 05 F 15/12
(21) + (22) 00112753.9 16.06.00
(73) AUG. WINKHAUS G.M.B.H. & CO. KG
August-Winkhaus-Strasse 31
D-48291 Telgte(DE);
(54) Dispositif déflecteur pour panneau basculant ou oscillo-battant monté pivotant sur un cadre et panneau basculant ou oscillo-battant avec dispositif déflecteur-TRADUCTION-Ausstellvorrichtung für einen an einem Rahmen schwenkbar angeordneten Kipp- oder Dreh-Kipp-Flügel und Dreh-Kipp-Flügel mit einer Ausstellvorrichtung
(30) 12.08.99 DE 19938253
(45) 24.08.05

---

(11) 1 083 286
(51) E 05 D 15/52 E 05 B 15/02
E 05 C 9/18 E 05 B 63/24
E 05 B 63/12
(21) + (22) 00118743.4 30.08.00
(73) DORMA G.M.B.H. + CO. KG
Breckerfelder Strasse 42-48
58256 Ennepetal(DE);
(54) Dispositif de fermeture avec tige de verrouillage pour fenêtres, portes, ou similaires-TRADUCTION-Stangenverriegelung für Flügel von Fenstern, Türen oder dergleichen
(30) 09.09.99 DE 19943214
(45) 17.08.05

---

(11) 1 092 074
(51) E 05 D 15/24
(21) + (22) 98905229.5 09.01.98
(73) HORMANN K.G. BROCKHAGEN
Horststrasse 17
33803 Steinhagen(DE);
(54) PORTE ARTICULEE AU PLAFOND POUR HAUTEURS DE CHUTE PARTICULIEREMENT FAIBLES-TRADUCTION-DECKENGLIEDERTOR FÜR BESONDERS NIEDRIGE STURZHÖHEN
(30) 10.01.97 DE 19700630 24.07.97 DE 19731932
(45) 10.08.05

---

(11) 1 163 414
(51) E 05 D 15/48
(21) + (22) 01907455.8 17.01.01
(73) >MURA S.R.L.
Via Colombera 19/b
IT-31020 Sernaglia della Battaglia(IT);
(54) BASCULEMENT DE CADRE, EN PARTICULIER DU TYPE CADRE DE FENETRE SUR DEUX DIRECTIONS ORTHOGONALES ENTRE ELLES
(30) 21.01.00 IT PN200005
(45) 03.08.05

---

(11) 1 170 514
(51) E 05 D 5/02 A 47 K 3/30
A 47 F 3/12 F 16 B 5/00
E 06 B 3/54 E 06 B 3/02
(21) + (22) 01113263.6 31.05.01
(73) FISCHBACH, JOACHIM
Zogenfeldstrasse 16
88214 Ravensburg ( );
FISCHBACH, OLIVER
Bischof-Sproll-Weg 15
88212 Ravensburg(DE);
LEITGEB, PETER
Dorf 24
6165 Telfes(AT);
MULLER, ELMAR
Milders 532
6167 Neustift(AT)
(54) Dispositif ainsi que son utilisation pour fixer de manière amovible au moins deux éléments plats-TRADUCTION-Vorrichtung zur lösbaren Halterung von wenigstens zwei Flächenelementen und deren Verwendung
(30) 06.06.00 DE 10027896 20.03.01 DE 10113503
(45) 24.08.05

---

(11) 1 172 579
(51) E 05 D 13/00 F 16 F 1/12
(21) + (22) 00114773.5 10.07.00
(73) SCHROER, BERNT, DR.
Meerwiesenstrasse 44
33442 Herzebrock-Clarholz(DE);
(54) Ressort torsionnel pour contrepoids, en particuler pour des portes à sections-TRADUCTION-Torsionsfeder für den Ausgleich von Gewichtskräften, insbesondere bei Sektionaltoren
(45) 24.08.05

---

(11) 1 176 320
(51) E 05 D 5/02 A 47 K 3/30
A 47 F 3/12 F 16 B 5/00
E 06 B 3/54 E 06 B 3/02
(21) + (22) 01113289.1 31.05.01
(73) >FISCHBACH JOACHIM
Zogenfeldstrasse 16
DE-88214 Ravensburg ( );
>FISCHBACH OLIVER
Bischof-Sproll-Weg 15
DE-88212 Ravensburg(DE);
>LEITGEB PETER
Dorf 24
6165 Telfes(AT);
>MULLER ELMAR
Milders 532
6167 Neustift(AT)
(54) Dispositif ainsi que son utilisation pour fixer de manière amovible au moins un élément plat-TRADUCTION-Vorrichtung zur lösbaren Halterung von wenigstens einem Flächenelement und deren Verwendung
(30) 06.06.00 DE 10027896
(45) 24.08.05

---

(11) 1 255 011
(51) E 05 D 5/02
(21) + (22) 02008710.2 18.04.02
(73) DR. HAHN G.M.B.H. & CO. KG
Trompeterallee 162-170
D-41189 Mönchengladbach(DE);
(54) Dispositif de fixation d'une ferrure-TRADUCTION-Einrichtung zur Befestigung eines Beschlagteils
(30) 04.05.01 DE 20107606 U
(45) 10.08.05

---

(11) 1 388 630
(51) E 05 D 11/10 E 05 F 1/12
E 05 F 5/02
(21) + (22) 03013849.9 18.06.03
(73) ARTURO SALICE S.P.A.
Via Provinciale Novedratese 10
I-22060 Novedrate (Como)(IT);
(54) Charnière-TRADUCTION-Scharnier
(30) 05.08.02 DE 20212022 U
(45) 31.08.05

---

(11) 1 395 726
(51) E 05 D 11/08
(21) + (22) 02745312.5 23.05.02
(73) FRIEDR. FINGSCHEIDT G.M.B.H.
Friedrichstrasse 29
42551 Velbert(DE);
(54) CHARNIERE DE PORTE EQUIPEE D'UN DISPOSITIF INTEGRE DE FREINAGE ET DE RETENUE PROGRESSIFS-TRADUCTION-MIT EINER INTEGRIERTEN STUFENLOSEN BREMS- UND HALTEEINRICHTUNG AUSGESTATTETES TÜRSCHARNIER
(30) 11.06.01 DE 10128255
(45) 17.08.05

---

(11) 1 431 492
(51) E 05 D 15/24
(21) + (22) 03028638.9 15.12.03
(73) HORMANN K.G. BROCKHAGEN
Horststrasse 17
33803 Steinhagen(DE);
(54) Porte, arrangement de rails de guidage et garage préfabriqué-TRADUCTION-Tor, Führungsschienenanordnung und Fertiggarage
(30) 19.12.02 DE 20219758 U
(45) 31.08.05

---

(11) 1 437 470
(51) E 05 D 15/52
(21) + (22) 03104182.5 13.11.03
(73) AUG. WINKHAUS G.M.B.H. & CO. KG
August-Winkhaus-Strasse 31
D-48291 Telgte(DE);
(54) Dispositif deflecteur pour portes et fenêtres oscillo-battantes-TRADUCTION-Ausstellungsvorrichtung für Dreh-/Kippfenster und Dreh-/Kipptüren
(30) 08.01.03 DE 10300198
(45) 03.08.05

---

(11) 1 477 366
(51) E 05 D 1/02 B 60 R 13/01
B 60 R 13/02
(21) + (22) 04291246.9 14.05.04
(73) FAURECIA AUTOMOTIVE INDUSTRIE
2 rue Hennape
92000 Nanterre(FR);
(54) Paroi comprenant deux éléments articules et véhicule automobile correspondant
(30) 15.05.03 FR 0305841
(45) 03.08.05

---

(11) 1 076 147
(51) E 05 F 15/12 E 05 D 15/52
(21) + (22) 00112753.9 16.06.00
(73) AUG. WINKHAUS G.M.B.H. & CO. KG
August-Winkhaus-Strasse 31
D-48291 Telgte(DE);
(54) Dispositif déflecteur pour panneau basculant ou oscillo-battant monté pivotant sur un cadre et panneau basculant ou oscillo-battant avec dispositif déflecteur-TRADUCTION-Ausstellvorrichtung für einen an einem Rahmen schwenkbar angeordneten Kipp- oder Dreh-Kipp-Flügel und Dreh-Kipp-Flügel mit einer Ausstellvorrichtung
(30) 12.08.99 DE 19938253
(45) 24.08.05

---

(11) 1 292 751
(51) E 05 F 7/06
(21) + (22) 01925532.2 05.04.01
(73) SIEGENIA-AUBI K.G.
Industriestrasse 1-3
57234 Wilnsdorf(DE);
(54) FERRURE OSCILLOBATTANTE-TRADUCTION-DREHKIPPBESCHLAG
(30) 21.06.00 DE 20010653 U
(45) 31.08.05

---

(11) 1 301 676
(51) E 05 F 7/06
(21) + (22) 01945190.5 25.05.01
(73) SIEGENIA-AUBI K.G.
Industriestrasse 1-3
57234 Wilnsdorf(DE);
(54) FENETRE OU PORTE COMPORTANT UN DISPOSITIF DE DELESTAGE-TRADUCTION-FENSTER ODER TÜR MIT ENTLASTUNGSEINRICHTUNG
(30) 14.07.00 DE 20012351 U
(45) 31.08.05

---

(11) 1 319 787
(51) E 05 F 5/02 E 05 F 5/08
E 05 F 5/10
(21) + (22) 02026882.7 02.12.02
(73) ARTURO SALICE S.P.A.
Via Provinciale Novedratese 10
I-22060 Novedrate (Como)(IT);
(54) Amortisseur pour éléments de meubles mobiles-TRADUCTION-Luftdämpfer für bewegliche Möbelteile
(30) 12.12.01 DE 20120112 U
(45) 17.08.05

---

(11) 1 388 630
(51) E 05 F 1/12 E 05 F 5/02
E 05 D 11/10
(21) + (22) 03013849.9 18.06.03
(73) ARTURO SALICE S.P.A.
Via Provinciale Novedratese 10
I-22060 Novedrate (Como)(IT);
(54) Charnière-TRADUCTION-Scharnier
(30) 05.08.02 DE 20212022 U
(45) 31.08.05

---

(11) 0 935 048
(51) E 06 B 9/262
(21) + (22) 99200325.1 04.02.99
(73) >VEROSOL NEDERLAND B.V.
Strootsweg 22
NL-7547 RW Enschede(NL);
(54) DUORAAMBEDEKKING MET ENKELVOUDIGE BEDIENINGSMIDDELEN
(30) 05.02.98 NL 1008217
(45) 03.08.05

---

(11) 0 956 186
(51) E 06 B 3/24 E 06 B 3/663
B 29 C 45/14 B 32 B 1/04
(21) + (22) 97907896.1 26.02.97
(73) >TRUSEAL TECHNOLOGIES INC.
23150 Commerce Park
Beachwood OH 44122(US);
(54) LAMINE FLEXIBLE PREFORME
(30) 27.02.96 US 607896
(45) 17.08.05

---

(11) 0 969 161
(51) E 06 B 9/68 E 04 F 10/06
(21) + (22) 99810491.3 04.06.99
(73) >SOMFY SAS
50 Avenue du Nouveau Monde
FR-74300 Cluses(FR);
(54) Store motorisé avec automatisme de sécurité
(30) 01.07.98 FR 9808381
(45) 24.08.05

---

(11) 1 005 600
(51) E 06 B 3/663 E 06 B 3/673
(21) + (22) 98923958.7 01.06.98
(73) >LAFOND LUC
23 Woodvalley Drive
Etobicoke Ontario M9A 4H4(CA);
(54) OUTIL A MAIN POUR APPLIQUER DES BANDES Y COMPRIS LA FORMATION DE COINS
(30) 02.06.97 CA 2206938
(45) 10.08.05

---

(11) 1 115 953
(51) E 06 B 5/16 E 06 B 3/66
E 04 B 2/74 E 04 B 1/94
(21) + (22) 00945932.2 19.07.00
(73) >DORMA G.M.B.H. + CO. K.G.
Breckerfelder Strasse 42-48
DE-58256 Ennepetal(DE);
(54) PAROI COUPE-FEU-TRADUCTION-BRANDSCHUTZWAND
(30) 21.07.99 DE 19933400
(45) 24.08.05

---

(11) 1 129 270
(51) E 06 B 3/30
(21) + (22) 99947583.3 14.10.99
(73) >OUEST ALU
Route des Sables
FR-85500 Les Herbiers(FR);
(54) FENETRE OU PORTE-FENETRE A FRAPPE A OUVRANT(S) CACHE(S)
(30) 15.10.98 FR 9813096 19.03.99 FR 9903559
(45) 03.08.05

---

(11) 1 163 405
(51) E 06 B 3/54 E 04 D 3/06
(21) + (22) 00903854.8 16.02.00
(73) >ULTRAFRAME (UK) LTD
Enterprise Works Salthill Road
Clitheroe Lancs. BB7 1PE(GB);
(54) TOITURES VITREES
(30) 16.03.99 GB 9905861
(45) 17.08.05

---

(11) 1 170 514
(51) E 06 B 3/54 E 06 B 3/02
E 05 D 5/02 A 47 K 3/30
A 47 F 3/12 F 16 B 5/00
(21) + (22) 01113263.6 31.05.01
(73) FISCHBACH, JOACHIM
Zogenfeldstrasse 16
88214 Ravensburg ( );
FISCHBACH, OLIVER
Bischof-Sproll-Weg 15
88212 Ravensburg(DE);
LEITGEB, PETER
Dorf 24
6165 Telfes(AT);
MULLER, ELMAR
Milders 532
6167 Neustift(AT)
(54) Dispositif ainsi que son utilisation pour fixer de manière amovible au moins deux éléments plats-TRADUCTION-Vorrichtung zur lösbaren Halterung von wenigstens zwei Flächenelementen und deren Verwendung
(30) 06.06.00 DE 10027896 20.03.01 DE 10113503
(45) 24.08.05

---

(11) 1 175 543
(51) E 06 B 3/54
(21) + (22) 01915228.9 12.02.01
(73) DORMA G.M.B.H. + CO. KG
Breckerfelder Strasse 42-48
58256 Ennepetal(DE);
(54) PONT DE LIAISON POUR ASSEMBLER DES SEGMENTS DE PAROI DE VERRE EQUIPES DE PANNEAUX SOLAIRES-TRADUCTION-VERBINDUNGSBRÜCKE ZUR VERBINDUNG VON GLASWANDSEGMENTEN, DIE MIT SOLARPANEELEN AUSGESTATTET SIND
(30) 25.02.00 DE 10008868
(45) 10.08.05

---

(11) 1 176 320
(51) E 06 B 3/54 E 06 B 3/02
E 05 D 5/02 A 47 K 3/30
A 47 F 3/12 F 16 B 5/00

(21) + (22) 01113289.1 31.05.01
(73) >FISCHBACH JOACHIM
Zogenfeldstrasse 16
DE-88214 Ravensburg ( );
>FISCHBACH OLIVER
Bischof-Sproll-Weg 15
DE-88212 Ravensburg(DE);
>LEITGEB PETER
Dorf 24
6165 Telfes(AT);
>MULLER ELMAR
Milders 532
6167 Neustift(AT)
(54) Dispositif ainsi que son utilisation pour fixer de manière amovible au moins un élément plat-TRADUCTION-Vorrichtung zur lösbaren Halterung von wenigstens einem Flächenelement und deren Verwendung
(30) 06.06.00 DE 10027896
(45) 24.08.05

---

(11) 1 180 193
(51) E 06 B 3/54
(21) + (22) 00964018.6 15.08.00
(73) >DORMA G.M.B.H. + CO. K.G.
Breckerfelder Strasse 42-48
DE-58256 Ennepetal(DE);
(54) FERRURE DE SERRAGE POUR LA FIXATION DE VITRES-TRADUCTION-KLEMMBESCHLAG FÜR DIE BEFESTIGUNG VON GLASSCHEIBEN
(30) 17.08.99 DE 19938571
(45) 31.08.05

---

(11) 1 201 870
(51) E 06 B 3/673
(21) + (22) 01107694.0 28.03.01
(73) R & R SONDERMASCHINEN G.M.B.H.
Mühlsteig 57
90579 Langenzenn(DE);
(54) Méthode et dispositiv pour assembler des croissilons dans une châssis-TRADUCTION-Verfahren und Vorrichtung zur Montage von Sprossen in einem Rahmen
(30) 20.10.00 DE 10052158
(45) 10.08.05

---

(11) 1 223 288
(51) E 06 B 3/02 E 06 B 3/30
E 06 B 3/54 E 06 B 3/263
(21) + (22) 02000327.3 04.01.02
(73) SCHUCO INTERNATIONAL K.G.
Karolinenstrasse 1-15
33609 Bielefeld(DE);
(54) Vantail de verre-TRADUCTION-Glasflügel
(30) 12.01.01 DE 20100619 U
(45) 03.08.05

---

(11) 1 338 747
(51) E 06 B 3/58 E 06 B 7/23
E 06 B 3/62
(21) + (22) 03001064.9 18.01.03
(73) >NORSK HYDRO ASA
Bygdoy Allé 2
0257 Oslo 2(NO);
(54) Joint d'étanchéité d'un cadre pour portes, fenêtres et similaires-TRADUCTION-Rahmendichtung für Fenster, Türen und dergleichen
(30) 20.02.02 DE 10207097
(45) 17.08.05

---

(11) 1 388 637
(51) E 06 B 9/64
(21) + (22) 03018020.2 07.08.03
(73) >LOCK ANTRIEBSTECHNIK G.M.B.H.
Im Sämen 22
DE-88521 Ertingen(DE);
(54) Rouleau-TRADUCTION-Wickeljalousie
(30) 07.08.02 DE 20212193 U
(45) 03.08.05

---

(11) 1 493 556
(51) E 06 B 5/16 E 06 B 3/66
C 03 C 27/06 B 32 B 17/06
(21) + (22) 03015013.0 02.07.03
(73) >SCHEUTEN GLASGROEP
Groethofstraat 21
NL-5900 AA Venlo(NL);
(54) Procédé pour la facrication d'un vitrage pare-feu-TRADUCTION-Verfahren zur Herstellung einer Brandschutzverglasung
(45) 24.08.05

---

(11) 1 061 230
(51) E 06 C 7/08
(21) + (22) 00401613.5 08.06.00
(73) >TUBESCA
10 rue Robespierre
FR-93135 Noisy-Le-Sec(FR);
(54) Echelle d'échafaudage métallique à échelons sertis sur les montants
(30) 16.06.99 FR 9907616
(45) 17.08.05

---

(11) 0 823 536
(51) E 21 B 7/04 E 21 B 17/22
E 21 B 21/00
(21) + (22) 97304277.3 18.06.97
(73) >SWIETLIK GEORGE
The Sandings Broad View Road Oulton Broad
Lowestoft Suffolk NR32 3PL(GB);
(54) Dispositif de centrage
(30) 18.06.96 GB 9612702
(45) 31.08.05

---

(11) 1 003 955
(51) E 21 D 11/38 E 21 D 11/08
E 21 D 11/40
(21) + (22) 99920660.0 14.04.99
(73) >HOCHTIEF A.G.
Opernplatz 2
DE-45128 Essen (DE);
>HERRENKNECHT G.M.B.H.
Schlehenweg 2
D-77963 Schwanau (DE);
>PHOENIX A.G.
Hannoversche Strasse 88
DE-21079 Hamburg(DE)
(54) DISPOSITIF ET PROCEDE POUR LA FIXATION EN POSITION STABLE D'UN ELEMENT D'ETANCHEITE SUR UN COFFRAGE-TRADUCTION-VORRICHTUNG UND VERFAHREN ZUR LAGESTABILEN BEFESTIGUNG EINES DICHTUNGSELEMENTES AN EINER SCHALUNG
(30) 20.04.98 DE 19817429
(45) 24.08.05

---

(11) 1 295 063
(51) E 21 D 9/00 E 21 D 11/38
F 16 L 17/10 F 16 L 25/00
(21) + (22) 02712746.3 06.02.02
(73) >PHOENIX A.G.
Hannoversche Strasse 88
DE-21079 Hamburg(DE);
(54) AFDICHTSYSTEEM EN WERKWIJZE VOOR DE PRODUCTIE HIERVAN-TRADUCTION-DICHTANORDNUNG UND VERFAHREN ZU IHRER HERSTELLUNG
(30) 11.05.01 DE 10122996
(45) 31.08.05

---

(11) 1 395 736
(51) E 21 F 1/00 F 24 F 13/14
(21) + (22) 02778879.3 05.06.02
(73) >HISERV GEBAUDEDIENSTLEISTUNGEN G.M.B.H.
Hans-Günther-Sohl-Strasse 1
DE-40235 Düsseldorf(DE);
(54) DISPOSITIF D'ASPIRATION POUR TUNNEL-TRADUCTION-ABSAUGVORRICHTUNG FÜR EINEN TUNNEL
(30) 13.06.01 DE 10128550 26.07.01 DE 10136097
08.03.02 DE 10210102
(45) 17.08.05

****
****

SECTION F : MECANIQUE,ECLAIRAGE,CHAUFFAGE,ARMEMENT,SAUTAGE
SECTIE F : WERKTUIGBOUW,VERLICHTING,VERWARMING,WAPENS,SPRINGMIDDELEN

****
****

(11) 1 136 696
(51) F 01 B 27/08 F 02 N 17/08
F 02 N 7/08
(21) + (22) 01400722.3 20.03.01
(73) PEUGEOT CITROEN AUTOMOBILES SA
62 Boulevard Victor Hugo
92200 Neuilly sur Seine(FR);
(54) Procédé et dispositif de positionnement d'un moteur thermique, dans une position d'arrêt facilitant le démarrage
(30) 21.03.00 FR 0003609
(45) 03.08.05

---

(11) 1 143 106
(51) F 01 D 5/00 B 23 P 6/04
B 23 P 6/00
(21) + (22) 01303162.0 03.04.01
(73) >UNITED TECHNOLOGIES CORP.
United Technologies Building 1 Financial Plaza
Hartford CT 06101(US);
(54) Procédé et élément de remplacement pour la réparation et la modification d'une aube statorique, et aube statorique ainsi modifiée
(30) 03.04.00 US 542643

(45) 24.08.05

---

(11) 1 255 073
(51) F 01 K 3/14 F 27 D 17/00
F 22 B 1/18
(21) + (22) 02008793.8 19.04.02
(73) >RWE POWER A.G.
Huyssenallee 2
DE-45128 Essen(DE);
(54) Procédé pour la valorisation de chaleur perdue de la production de fonte brute dans des fours à sole tournante-TRADUCTION-Verfahren zur Verwertung von Abwärme aus der Roheisenproduktion in Drehherdöfen
(30) 03.05.01 DE 10121624
(45) 17.08.05

---

(11) 1 440 225
(51) F 01 L 9/02
(21) + (22) 02762231.5 30.07.02
(73) ROBERT BOSCH G.M.B.H.
Postfach 30 02 20
70442 Stuttgart(DE);
(54) ACTIONNEUR HYDRAULIQUE POUR SOUPAPE DE MOTEUR-TRADUCTION-HYDRAULISCHER AKTOR FÜR EIN GASWECHSELVENTIL
(30) 19.10.01 DE 10151773 27.06.02 DE 10228702
(45) 03.08.05

---

(11) 1 134 367
(51) F 01 N 3/04 F 01 N 3/20
F 01 N 5/02
(21) + (22) 01250017.9 12.01.01
(73) VOLKSWAGEN A.G.
38436 Wolfsburg(DE);
(54) Installation de purification de gaz d'échappement d'un moteur à combustion interne avec refroidissement de gaz d'échappement et procédé d'utilisation de l'installation de purification de gaz d'échappement-TRADUCTION-Abgasreinigungsanlage einer Verbrennungskraftmaschine mit einer Abgaskühlung und Verfahren zum Betrieb der Abgasreinigungsanlage
(30) 15.03.00 DE 10012432
(45) 10.08.05

---

(11) 1 154 130
(51) F 01 N 3/08 B 01 D 53/94
(21) + (22) 01109983.5 25.04.01
(73) UMICORE A.G. & CO. KG
Rodenbacher Chaussee 4
63457 Hanau-Wolfgang(DE);
(54) Procédé pour la séparation d'oxydes d'azote et de particules de suie d'un gaz d'échappement pauvre de moteur à combustion-TRADUCTION-Verfahren zur Entfernung von Stickoxiden und Russpartikeln aus dem mageren Abgas eines Verbrennungsmotors
(30) 12.05.00 DE 10023439
(45) 10.08.05

---

(11) 1 171 696
(51) F 01 N 3/18 B 01 D 46/46
(21) + (22) 01907862.5 21.02.01
(73) INSTITUT FRANCAIS DU >PETROLE
1 & 4 avenue du Bois Préau
FR-92852 Rueil-Malmaison Cedex(FR);
(54) CONTROLE DE LA COMBUSTION EN REGENERANT UN FILTRE DE PARTICULES
(30) 22.02.00 FR 0002216
(45) 17.08.05

---

(11) 1 203 877
(51) F 01 N 3/023 F 02 D 41/02
F 02 D 41/40
(21) + (22) 01402653.8 12.10.01
(73) PEUGEOT CITROEN AUTOMOBILES SA
62 Boulevard Victor Hugo
92200 Neuilly sur Seine(FR);
(54) Système d'aide à la régénération d'un filtre à particules intégré dans une ligne d'échappement d'un moteur Diesel de véhicule
(30) 03.11.00 FR 0014137
(45) 17.08.05

---

(11) 1 226 339
(51) F 01 N 1/08 F 01 N 1/12
(21) + (22) 00967614.9 11.10.00
(73) >SILENTOR HOLDING A/S
Baldersbuen 22
DK-2640 Hedehusene(DK);
(54) SILENCIEUX
(30) 11.10.99 DK 145299 06.04.00 DK 200000588
(45) 31.08.05

---

(11) 1 283 067
(51) F 01 N 3/022 B 01 D 46/00
F 01 N 3/28 B 01 D 39/20
(21) + (22) 02701661.7 01.03.02
(73) >NGK INSULATORS LTD
2-56 Suda-cho Mizuho-ku Nagoya-City
Aichi 467-8530(JP);
(54) FILTRE ALVEOLAIRE PERMETTANT DE PURIFIER LES GAZ D'ECHAPPEMENT
(30) 16.03.01 JP 2001075580
(45) 31.08.05

---

(11) 1 365 121
(51) F 01 N 7/10
(21) + (22) 03004679.1 03.03.03
(73) FRIEDRICH BOYSEN G.M.B.H. & CO. KG
Friedrich-Boysen-Strasse 14-17
D-72213 Altensteig(DE);
(54) Collecteur d'échappement pour un moteur à combustion interne et et méthode de fabrication d'un tel collecteur d'échappement-TRADUCTION-Abgaskrümmer für einen Verbrennungsmotor und Verfahren zur Herstellung eines solchen Abgaskrümmers
(30) 23.04.02 DE 10218103
(45) 03.08.05

---

(11) 1 438 121
(51) F 01 N 3/20 B 01 D 53/94
(21) + (22) 02772560.5 24.10.02
(73) >JOHNSON MATTHEY P.L.C.
2-4 Cockspur Street Trafalgar Square
London SW1Y 5BQ(GB);
(54) REACTEUR PHOTOCATALYTIQUE, SYSTEME DE TRAITEMENT DE GAZ POUR UN VEHICULE ET PROCEDE DE REDUCTION PHOTOCATALYTIQUE DE NOX
(30) 26.10.01 GB 0125725
(45) 31.08.05

---

(11) 1 450 929
(51) F 01 N 3/022 B 01 D 39/20
(21) + (22) 02799082.9 05.12.02
(73) S.A. >BEKAERT N.V.
Bekaertstraat 2
BE-8550 Zwevegem(BE);
(54) FILTERMEDIUM
(30) 07.12.01 EP 01204963
(45) 31.08.05

---

(11) 1 498 586
(51) F 01 N 3/021 F 01 N 3/033
F 01 N 3/28
(21) + (22) 04012518.9 27.05.04
(73) ROTH-TECHNIK AUSTRIA -G. M.B.H.
Eisenwerk 14
3193 St.Aegyd a.N.(AT);
(54) Disposition d'un système de purification des gaz d'échappement d'un moteur à combustion interne d'un véhicule utilitaire-TRADUCTION-Abgasreinigungsanordnung einer Abgasanlage einer Brennkraftmaschine eines Nutzfahrzeugs
(30) 14.07.03 DE 10331693
(45) 17.08.05

---

(11) 1 502 015
(51) F 01 N 11/00
(21) + (22) 02792643.5 07.12.02
(73) ROBERT BOSCH G.M.B.H.
Postfach 30 02 20
70442 Stuttgart(DE);
(54) PROCEDE ET DISPOSITIF DE COMMANDE ELECTRONIQUE POUR EFFECTUER UN DIAGNOSTIC SUR UN CATALYSEUR-TRADUCTION-VERFAHREN UND ELEKTRONISCHE STEUEREINRICHTUNG ZUR DIAGNOSE EINES KATALYSATORS
(30) 23.04.02 DE 10218015
(45) 31.08.05

---

(11) 1 092 866
(51) F 02 B 61/04 F 02 F 7/00
F 02 N 3/02
(21) + (22) 00122173.8 12.10.00
(73) >YAMAHA MARINE K.K.
1400 Nippashi-cho
Hamamatsu-shi Shizuoka-ken(JP);
(54) Moteur à combustion interne
(30) 14.10.99 JP 29227899 12.10.99 JP 28902999
(45) 10.08.05

---

(11) 1 326 014
(51) F 02 B 23/06 F 02 B 23/10
F 02 B 3/06
(21) + (22) 02027603.6 10.12.02
(73) GRUBER, GEORG
Am Steigbühl 2
90584 Allersberg (DE);
DOTZER, ALOIS
Göggelsbucher Hauptstrasse 18
90584 Allersberg(DE);

KAISER, THOMAS
Josephsplatz 3
D-80798 München(DE)
(54) Moteur à injection directe à allumage spontané-TRADUCTION-Selbstzündende direkteinspritzende Brennkraftmaschine
(30) 10.12.01 DE 10160561
(45) 10.08.05

---

(11) 0 887 532
(51) F 02 D 21/08 F 02 D 43/00
(21) + (22) 98111865.6 26.06.98
(73) >TOYOTA JIDOSHA K.K.
1 Toyota-cho
Toyota-shi Aichi-ken 471-8571(JP);
(54) Dispositif de commande pour papillon d'admission d'air de moteur à combustion interne
(30) 26.06.97 JP 17056297
(45) 17.08.05

---

(11) 1 103 711
(51) F 02 D 41/38 F 02 D 41/40
F 02 D 21/08 F 02 D 41/14
(21) + (22) 00124301.3 15.11.00
(73) VOLKSWAGEN A.G.
38436 Wolfsburg(DE);
(54) Méthode et dispositif pour la commande du couple d'un moteur diesel-TRADUCTION-Verfahren und Vorrichtung zur Regelung eines Drehmomentes von Dieselmotoren
(30) 27.11.99 DE 19957200
(45) 10.08.05

---

(11) 1 124 048
(51) F 02 D 19/06
(21) + (22) 00490038.7 03.10.00
(73) >LEDUN PAUL
350 rue de la Prevote
FR-59890 Quesnoy sur Deule(FR);
(54) Dispositif de double alimentation carburant pour moteur diesel
(30) 08.02.00 FR 0001561
(45) 03.08.05

---

(11) 1 146 221
(51) F 02 D 17/04 B 60 K 15/06
F 02 M 37/00
(21) + (22) 01400675.3 14.03.01
(73) PEUGEOT CITROEN AUTOMOBILES SA
62 Boulevard Victor Hugo
92200 Neuilly sur Seine(FR);
(54) Dispositif d'alarme et/ou de commande pour moteur diesel, notamment pour véhicule automobile
(30) 13.04.00 FR 0004761
(45) 31.08.05

---

(11) 1 203 877
(51) F 02 D 41/02 F 02 D 41/40
F 01 N 3/023
(21) + (22) 01402653.8 12.10.01
(73) PEUGEOT CITROEN AUTOMOBILES SA
62 Boulevard Victor Hugo
92200 Neuilly sur Seine(FR);
(54) Système d'aide à la régénération d'un filtre à particules intégré dans une ligne d'échappement d'un moteur Diesel de véhicule
(30) 03.11.00 FR 0014137
(45) 17.08.05

---

(11) 1 377 734
(51) F 02 D 41/18
(21) + (22) 02708417.7 26.02.02
(73) >RENAULT S.A.S.
13-15 Quai Alphonse Le Gallo
FR-92100 Boulogne Billancourt(FR);
(54) PROCEDE DE CALCUL DE LA MASSE D'AIR ADMISE DANS LE CYLINDRE D'UN MOTEUR A COMBUSTION INTERNE EQUIPANT UN VEHICULE AUTOMOBILE ET CALCULATEUR D'INJECTION METTANT EN OEUVRE LE PROCEDE
(30) 28.02.01 FR 0102699
(45) 24.08.05

---

(11) 1 092 866
(51) F 02 F 7/00 F 02 N 3/02
F 02 B 61/04
(21) + (22) 00122173.8 12.10.00
(73) >YAMAHA MARINE K.K.
1400 Nippashi-cho
Hamamatsu-shi Shizuoka-ken(JP);
(54) Moteur à combustion interne
(30) 14.10.99 JP 29227899 12.10.99 JP 28902999
(45) 10.08.05

---

(11) 1 165 955
(51) F 02 G 1/043
(21) + (22) 00912325.8 05.04.00
(73) BUDLIGER, JEAN-PIERRE
31 route de Loex
CH-1213 Onex(CH);
(54) PROCEDE ET DISPOSITIF POUR TRANSMETTRE UNE ENERGIE MECANIQUE ENTRE UNE MACHINE STIRLING ET UN GENERATEUR OU UN MOTEUR ELECTRIQUE
(30) 07.04.99 EP 99810286
(45) 10.08.05

---

(11) 1 230 474
(51) F 02 G 1/043 H 02 K 7/18
H 02 K 35/02
(21) + (22) 00974226.3 15.11.00
(73) >STIRLING SYSTEMS A.G.
c/o Dr. Michael Loretan Säntisstrasse 50
CH-8200 Schaffhausen(CH);
(54) ENERGIEOMZETTER EN WERKWIJZE VOOR BEDRIJF VAN EEN ENERGIEOMZETTER-TRADUCTION-ENERGIEWANDLER UND VERFAHREN ZUM BETRIEB EINES ENERGIEWANDLERS
(30) 16.11.99 EP 99811050 14.06.00 EP 00810510
(45) 31.08.05

---

(11) 1 359 309
(51) F 02 K 1/48 F 02 K 1/40
F 02 K 3/11
(21) + (22) 02291034.3 24.04.02
(73) LAFKIH, ABDELILAH
Chez Monsieur Harakat Restaurant Le Dauphin 112 Boulevard de la Chapelle
75018 Paris(FR);
(54) Turbine à gaz comportant un dispositif de mélange de gaz à lobes et à tubes
(45) 17.08.05

---

(11) 1 091 115
(51) F 02 M 37/08
(21) + (22) 00119392.9 12.09.00
(73) VOLKSWAGEN A.G.
38436 Wolfsburg(DE);
(54) Système d'alimentation en carburant et procédé pour faire fonctionner ce système-TRADUCTION-Kraftstofförderanlage und Verfahren zum Betrieb der Kraftstofförderanlage
(30) 07.10.99 DE 19948149
(45) 17.08.05

---

(11) 1 146 221
(51) F 02 M 37/00 F 02 D 17/04
B 60 K 15/06
(21) + (22) 01400675.3 14.03.01
(73) PEUGEOT CITROEN AUTOMOBILES SA
62 Boulevard Victor Hugo
92200 Neuilly sur Seine(FR);
(54) Dispositif d'alarme et/ou de commande pour moteur diesel, notamment pour véhicule automobile
(30) 13.04.00 FR 0004761
(45) 31.08.05

---

(11) 1 152 146
(51) F 02 M 61/14 F 02 M 39/00
F 02 M 59/48
(21) + (22) 01109829.0 21.04.01
(73) DEERE & CY
One John Deere Place Moline
Illinois 61265-8098(US);
(54) Procédé d'assemblage d'un moteur et système d'injection-TRADUCTION-Verfahren zur Montage eines Motors und Einspritzzusammenbau
(30) 03.05.00 US 563691
(45) 31.08.05

---

(11) 1 334 860
(51) F 02 M 21/02 B 60 K 15/06
(21) + (22) 03290073.0 13.01.03
(73) S.A. CIE DES GAZ DE PETROLE >PRIMAGAZ
4 Rue Hérault de Séchelles
FR-75017 Paris(FR);
(54) Dispositif d'alimentation en gaz de pétrole liquéfié, notamment pour des chariots élévateurs
(30) 07.02.02 FR 0201511
(45) 10.08.05

---

(11) 1 408 227
(51) F 02 M 27/04
(21) + (22) 02425617.4 11.10.02
(73) >DUKIC DAY DREAM S.R.L.
Strada Marchesane 177
IT-36061 Bassano del Grappa -Vicenza-(IT);
(54) Dispositif economiseur et anti-pollution pour combustibles fluides
(45) 03.08.05

---

(11) 1 481 157
(51) F 02 M 51/06 F 02 M 61/20

(21) + (22) 02795039.3 23.12.02
(73) ROBERT BOSCH G.M.B.H.
Postfach 30 02 20
70442 Stuttgart(DE);
(54) SOUPAPE D'INJECTION DE CARBURANT-TRADUCTION-BRENNSTOFFEINSPRITZVENTIL
(30) 26.02.02 DE 10208224
(45) 24.08.05

---

(11) 1 092 866
(51) F 02 N 3/02 F 02 B 61/04
F 02 F 7/00
(21) + (22) 00122173.8 12.10.00
(73) >YAMAHA MARINE K.K.
1400 Nippashi-cho
Hamamatsu-shi Shizuoka-ken(JP);
(54) Moteur à combustion interne
(30) 14.10.99 JP 29227899 12.10.99 JP 28902999
(45) 10.08.05

---

(11) 1 136 696
(51) F 02 N 17/08 F 02 N 7/08
F 01 B 27/08
(21) + (22) 01400722.3 20.03.01
(73) PEUGEOT CITROEN AUTOMOBILES SA
62 Boulevard Victor Hugo
92200 Neuilly sur Seine(FR);
(54) Procédé et dispositif de positionnement d'un moteur thermique, dans une position d'arrêt facilitant le démarrage
(30) 21.03.00 FR 0003609
(45) 03.08.05

---

(11) 1 499 513
(51) F 02 N 11/04 F 16 H 3/72
H 02 K 7/10 H 02 K 51/00
B 60 K 6/04 B 60 L 11/12
F 16 H 45/02
(21) + (22) 03727371.1 25.04.03
(73) VOITH TURBO G.M.B.H. & CO. KG
Alexanderstrasse 2
89522 Heidenheim(DE);
(54) SYSTEME D'ENTRAINEMENT HYBRIDE A ACCOUPLEMENT HYDRODYNAMIQUE, NOTAMMENT POUR VEHICULES A MOTEUR-TRADUCTION-HYBRIDANTRIEBSSYSTEM MIT HYDRODYNAMISCHER KUPPLUNG, INSBESONDERE FUER KRAFTFAHRZEUGE
(30) 29.04.02 DE 10219080
(45) 31.08.05

---

(11) 1 253 316
(51) F 02 P 23/04
(21) + (22) 02450093.6 18.04.02
(73) AVL LIST GMBH
Hans-List-Platz 1
8020 Graz(AT);
(54) Installation d'allumage pour moteur à combustion à allumage commandé-TRADUCTION-Zündeinrichtung für eine Brennkraftmaschine mit Fremdzündung
(30) 23.04.01 AT 3142001 U
(45) 31.08.05

---

(11) 1 269 015
(51) F 03 D 7/04
(21) + (22) 01929272.1 28.03.01
(73) AERODYN ENGINEERING G.M.B.H.
Provianthausstrasse 9
24768 Rendsburg(DE);
(54) PROCEDE POUR FAIRE FONCTIONNER DES EOLIENNES OFFSHORE EN FONCTION DE LA FREQUENCE DE RESONANCE DE LA TOUR-TRADUCTION-TURMEIGENFREQUENZABHÄNGIGE BETRIEBSFÜHRUNG VON OFFSHORE-WINDENERGIEANLAGEN
(30) 05.04.00 DE 10016912
(45) 24.08.05

---

(11) 1 337 755
(51) F 03 D 7/02
(21) + (22) 01983474.6 08.09.01
(73) >WOBBEN ALOYS
Argestrasse 19
DE-26607 Aurich(DE);
(54) EOLIENNE-TRADUCTION-WINDENERGIEANLAGE
(30) 14.11.00 DE 10056424 30.03.01 DE 10116011
(45) 24.08.05

---

(11) 1 448 891
(51) F 03 D 9/00 E 04 H 9/04
G 21 C 13/02
(21) + (22) 02785341.5 31.10.02
(73) >WOBBEN ALOYS
Argestrasse 19
DE-26607 Aurich(DE);
(54) PARC D'EOLIENNES INSTALLE AUTOUR D'UN BATIMENT A PROTEGER-TRADUCTION-WINDPARK UM EIN ZU SCHÜTZENDES GEBÄUDE
(30) 01.11.01 DE 10153403
(45) 24.08.05

---

(11) 1 006 279
(51) F 04 B 43/00
(21) + (22) 99203755.6 10.11.99
(73) >ANNOVI REVERBERI S.P.A.
3 Via Martin Luther King
IT-41100 Modena(IT);
(54) Dispositif détecteur de rupture de membrane pour pompes à hautes pressions
(30) 03.12.98 IT RE980058 U
(45) 31.08.05

---

(11) 1 242 741
(51) F 04 B 27/02 F 04 B 25/00
(21) + (22) 00991983.8 20.12.00
(73) >KNORR-BREMSE SYSTEME FUR SCHIENENFAHRZEUGE G.M.B.H.
Moosacher Strasse 80
DE-80809 München(DE);
(54) COMPRESSEUR A PISTON PLONGEUR BI-ETAGE ET AVEC PEU DE VIBRATIONS-TRADUCTION-SCHWINGUNGSARMER, ZWEISTUFIGER TAUCHKOLBENVERDICHTER
(30) 21.12.99 DE 19961646
(45) 24.08.05

---

(11) 1 427 536
(51) F 04 B 53/14 F 04 F 1/06
B 05 B 7/14 B 65 G 53/28
(21) + (22) 02767486.0 14.09.02
(73) >RAMSEIER TECHNOLOGIES A.G.
Moosstrasse 2
CH-3113 Rubingen(CH);
(54) DISPOSITIF POUR TRANSPORTER DE LA POUDRE ET PROCEDE POUR LE FAIRE FONCTIONNER-TRADUCTION-VORRICHTUNG ZUM FÖRDERN VON PULVER UND VERFAHREN ZU DEREN BETRIEB
(30) 14.09.01 DE 10145448
(45) 17.08.05

---

(11) 1 357 292
(51) F 04 C 18/16 F 04 C 18/52
(21) + (22) 01273172.5 07.12.01
(73) >DAIKIN INDUSTRIES LTD
Umeda Center Building 4-12 Nakazaki-nishi 2-chome
Kita-ku
Osaka-shi Osaka 530-8323(JP);
(54) COMPRESSEUR A VIS UNIQUE
(30) 05.01.01 JP 2001000620
(45) 03.08.05

---

(11) 1 362 188
(51) F 04 C 18/08 F 04 C 23/00
F 04 C 18/16
(21) + (22) 02711735.7 25.02.02
(73) S.A. ATELIERS >BUSCH
Zone Industrielle
CH-2906 Chevenez(CH);
(54) MACHINE A PISTON ROTATIF POUR FLUIDES COMPRESSIBLES-TRADUCTION-DREHKOLBENMASCHINE FÜR VERDICHTBARE MEDIEN
(30) 23.02.01 CH 332012001
(45) 24.08.05

---

(11) 1 061 968
(51) F 04 D 29/18 A 61 M 1/10
(21) + (22) 99903662.7 20.01.99
(73) SCHMITZ-RODE, THOMAS
Kupferstrasse 5
52070 Aachen (DE);
GUNTHER, ROLF W., PROF. DR.
Brüsseler Ring 73c
52074 Aachen(DE)
(54) POMPE AXIALE AUTODEPLOYABLE INSERABLE PAR VOIE INTRAVASCULAIRE POUR ASSISTANCE CARDIAQUE TEMPORAIRE-TRADUCTION-INTRAVASAL EINFÜHRBARE SELBSTENTFALTBARE AXIALPUMPE ZUR TEMPORÄREN HERZUNTERSTÜTZUNG
(30) 07.03.98 DE 29804046 U
(45) 10.08.05

---

(11) 1 167 771
(51) F 04 D 19/00 F 04 D 29/56
F 04 D 27/02
(21) + (22) 01111498.0 11.05.01
(73) TLT-TURBO G.M.B.H.
Gleiwitzstrasse 7
66482 Zweibrücken(DE);
(54) Ventilateur axial réversible-TRADUCTION-Axialventilator mit reversierbarer Strömungsrichtung
(30) 21.06.00 DE 10030497
(45) 24.08.05

---

(11) 1 388 669
(51) F 04 D 29/42 F 04 D 29/62
(21) + (22) 03013893.7 20.06.03

(73) >GEBHARDT VENTILATOREN G.M.B.H. & CO.
Gebhardtstrasse 19-25
D-74638 Waldenburg(DE);
(54) Boîtier d'un ventilateur et son procédé de fabrication-TRADUCTION-Ventilatorgehäuse für Radialventilatoren und Verfahren zur Herstellung von Ventilatorgehäusen
(30) 01.08.02 DE 10235179
(45) 03.08.05

---

(11) 1 427 536
(51) F 04 F 1/06 B 05 B 7/14
B 65 G 53/28 F 04 B 53/14
(21) + (22) 02767486.0 14.09.02
(73) >RAMSEIER TECHNOLOGIES A.G.
Moosstrasse 2
CH-3113 Rubingen(CH);
(54) DISPOSITIF POUR TRANSPORTER DE LA POUDRE ET PROCEDE POUR LE FAIRE FONCTIONNER-TRADUCTION-VORRICHTUNG ZUM FÖRDERN VON PULVER UND VERFAHREN ZU DEREN BETRIEB
(30) 14.09.01 DE 10145448
(45) 17.08.05

---

(11) 1 138 449
(51) F 15 B 15/10 B 25 J 19/00
B 25 J 9/14 B 25 J 9/10
(21) + (22) 01107093.5 22.03.01
(73) KUKA ROBOTER G.M.B.H.
Blücherstrasse 144
86165 Augsburg(DE);
(54) Dispositif pour équilibrer un robot grâce à un tuyau flexible gonflable-TRADUCTION-Vorrichtung zum Gewichtsausgleich eines Roboters dank eines druckbeaufschlagten Schlauchelementes
(30) 28.03.00 DE 10015411
(45) 24.08.05

---

(11) 1 170 510
(51) F 15 B 11/16 F 15 B 21/04
(21) + (22) 01110563.2 30.04.01
(73) BOSCH REXROTH A.G.
Zum Eisengiesser 1
97816 Lohr am Main(DE);
(54) Agencement de contrôle hydraulique pour alimenter en fluide sous pression de préférence plusieurs utilisateurs hydrauliques-TRADUCTION-Hydraulische Steueranordnung zur Druckmittelversorgung von vorzugsweise mehreren hydraulischen Verbrauchern
(30) 08.07.00 DE 10033372 21.07.00 DE 10035575
(45) 17.08.05

---

(11) 1 283 371
(51) F 15 B 21/06
(21) + (22) 02405660.8 30.07.02
(73) S.A. >PARKER LUCIFER
16 chemin du Faubourg-de-Cruseilles
CH-1227 Carouge -Genève-(CH);
(54) Procédé de sécurisation d'un dispositif électromécanique de commande destiné à travailler dans un environnement présantant un risque d'explosion
(30) 07.08.01 CH 14582001
(45) 24.08.05

---

(11) 1 334 280
(51) F 15 B 1/033 F 15 B 1/22
F 15 B 1/24
(21) + (22) 01994545.0 07.11.01
(73) HYDAC TECHNOLOGY G.M.B.H.
Industriegebiet
66280 Sulzbach/Saar(DE);
(54) ACCUMULATEUR HYDRAULIQUE-TRADUCTION-HYDROSPEICHER
(30) 16.11.00 DE 10057746
(45) 10.08.05

---

(11) 1 158 183
(51) F 15 D 1/02 G 01 M 9/04
(21) + (22) 01250180.5 22.05.01
(73) E.ON KRAFTWERKE G.M.B.H.
Postfach 20 10 65
45845 Gelsenkirchen(DE);
(54) Tour de lavage pour la désulfurisation de gaz de fumée-TRADUCTION-Waschturm für Rauchgasentschwefelungsanlagen
(30) 23.05.00 DE 10025061
(45) 17.08.05

---

(11) 1 054 169
(51) F 16 B 19/04 B 21 J 15/02
F 16 B 19/06
(21) + (22) 00108312.0 15.04.00
(73) KERB-KONUS-VERTRIEBS-GMBH
Wernher-von-Braun-Strasse 7
92224 Amberg(DE);
(54) Rivet poinçonnant-TRADUCTION-Stanz-Prägeniet
(30) 21.05.99 DE 29908928 U

(45) 17.08.05

---

(11) 1 158 184
(51) F 16 B 2/12 F 21 V 21/08
F 16 M 13/02
(21) + (22) 01112295.9 19.05.01
(73) MOLL SYSTEM- UND FUNKTIONS-MOBEL G.M.B.H.
Rechbergstrasse 7
D-73344 Gruibingen(DE);
(54) Dispositif de fixation d'un objet, en particulier une lampe-TRADUCTION-Halterung zur Fixierung eines Gegenstandes, insbesondere einer Leuchte
(30) 24.05.00 DE 10025180
(45) 31.08.05

---

(11) 1 158 185
(51) F 16 B 7/04 F 16 B 2/24
(21) + (22) 01106627.1 16.03.01
(73) PAUL >HETTICH G.M.B.H. & CO.
Vahrenkampstrasse 12-16
D-32278 Kirchlengern(DE);
(54) Elément de fixation rapide-TRADUCTION-Schnellbefestigungselement
(30) 07.06.00 DE 20010037 U 26.05.00 DE 20009395 U
(45) 31.08.05

---

(11) 1 170 514
(51) F 16 B 5/00 E 06 B 3/54
E 06 B 3/02 E 05 D 5/02
A 47 K 3/30 A 47 F 3/12
(21) + (22) 01113263.6 31.05.01
(73) FISCHBACH, JOACHIM
Zogenfeldstrasse 16
88214 Ravensburg ( );
FISCHBACH, OLIVER
Bischof-Sproll-Weg 15
88212 Ravensburg(DE);
LEITGEB, PETER
Dorf 24
6165 Telfes(AT);
MULLER, ELMAR
Milders 532
6167 Neustift(AT)
(54) Dispositif ainsi que son utilisation pour fixer de manière amovible au moins deux éléments plats-TRADUCTION-Vorrichtung zur lösbaren Halterung von wenigstens zwei Flächenelementen und deren Verwendung
(30) 06.06.00 DE 10027896 20.03.01 DE 10113503
(45) 24.08.05

---

(11) 1 176 320
(51) F 16 B 5/00 E 06 B 3/54
E 06 B 3/02 E 05 D 5/02
A 47 K 3/30 A 47 F 3/12
(21) + (22) 01113289.1 31.05.01
(73) >FISCHBACH JOACHIM
Zogenfeldstrasse 16
DE-88214 Ravensburg ( );
>FISCHBACH OLIVER
Bischof-Sproll-Weg 15
DE-88212 Ravensburg(DE);
>LEITGEB PETER
Dorf 24
6165 Telfes(AT);
>MULLER ELMAR
Milders 532
6167 Neustift(AT)
(54) Dispositif ainsi que son utilisation pour fixer de manière amovible au moins un élément plat-TRADUCTION-Vorrichtung zur lösbaren Halterung von wenigstens einem Flächenelement und deren Verwendung
(30) 06.06.00 DE 10027896
(45) 24.08.05

---

(11) 1 187 993
(51) F 16 B 1/00
(21) + (22) 00992710.4 14.12.00
(73) >MANNINGTON MILLS INC.
P.O. Box 30 Mannington Mills Road Salem
New Jersey 08079-0030(US);
(54) SYSTEME DE CONNEXION POUR REVETEMENTS DE SURFACE
(30) 14.12.99 US 460928 01.08.00 US 630121
(45) 31.08.05

---

(11) 1 192 874
(51) F 16 B 12/22 A 47 B 13/00
A 47 B 87/00
(21) + (22) 01122537.2 24.09.01
(73) SEDUS STOLL A.G.
Brückenstrasse 15
79761 Waldshut-Tiengen(DE);
(54) Table-TRADUCTION-Tisch
(30) 29.09.00 DE 10048777
(45) 03.08.05

---

(11) 1 205 676
(51) F 16 B 41/00 F 16 B 5/02
(21) + (22) 01126690.5 08.11.01
(73) KAMAX-WERKE RUDOLF >KELLERMANN G.M.B.H. & CO. K.G.
Petershütter Allee 29
DE-37520 Osterode am Harz(DE);
(54) Unité de montage constituée d'un composant et d'au moins une vis-TRADUCTION-Montageeinheit aus einem Bauteil und mindestens einer Schraube
(30) 09.11.00 DE 10055405
(45) 10.08.05

---

(11) 1 286 062
(51) F 16 B 13/14
(21) + (22) 01810811.8 21.08.01
(73) HILTI AKTIENGESELLSCHAFT
Feldkircherstrasse 100 Postfach 333
9494 Schaan(LI);
(54) Cheville d'expansion chimique-TRADUCTION-Chemischer Spreizdübel
(45) 31.08.05

---

(11) 1 302 677
(51) F 16 B 19/10
(21) + (22) 02292505.1 11.10.02
(73) RENAULT S.A.S.
13-15 Quai Alphonse Le Gallo
92100 Boulogne Billancourt(FR);
(54) Dispositif de fixation
(30) 12.10.01 FR 0113165
(45) 17.08.05

---

(11) 1 326 512
(51) F 16 B 12/34 A 47 B 49/00
(21) + (22) 01987631.7 16.10.01
(73) VAUTH-SAGEL HOLDING G.M.B.H. & CO. KG
Neue Strasse 27
33034 Brakel(DE);
(54) COLONNE DE SUPPORT POUR CARROUSEL D'ARMOIRE D'ANGLE-TRADUCTION-TRAGSÄULE EINES ECKSCHRANKKARUSSELLS
(30) 19.10.00 DE 10051928
(45) 03.08.05

---

(11) 1 353 080
(51) F 16 B 31/02
(21) + (22) 03007093.2 28.03.03
(73) FISCHERWERKE ARTUR FISCHER G.M.B.H. & CO. KG
Weinhalde 14-18
72178 Waldachtal(DE);
(54) Elément à limitation de couple intrinsèque pour un goujon expansible-TRADUCTION-Drehmomentbegrenzungselement für Spreizanker
(30) 10.04.02 DE 20205489 U
(45) 31.08.05

---

(11) 1 430 227
(51) F 16 B 25/10
(21) + (22) 02800011.5 25.09.02
(73) SFS INTEC HOLDING A.G.
Nefenstrasse 30
9435 Heerbrugg(CH);
(54) VIS AUTOPERCEUSE-TRADUCTION-SELBSTBOHRENDE SCHRAUBE
(30) 27.09.01 DE 10147767
(45) 17.08.05

---

(11) 1 454 068
(51) F 16 B 7/04
(21) + (22) 02785412.4 27.11.02
(73) FISCHERWERKE ARTUR FISCHER G.M.B.H. & CO. KG
Weinhalde 14 - 18
72178 Waldachtal(DE);
(54) DISPOSITIF D'ASSEMBLAGE DE JONCTION POUR FIXER DES RAILS DE MONTAGE-TRADUCTION-KNOTENVERBINDER ZUM BEFESTIGEN VON MONTAGESCHIENEN
(30) 13.12.01 DE 10161190
(45) 31.08.05

---

(11) 1 460 277
(51) F 16 B 13/00
(21) + (22) 04004956.1 03.03.04
(73) DOKA INDUSTRIE GMBH
Reichsstrasse 23
A-3300 Amstetten(AT);
(54) Manchon d'Anchorage pour des balustrades-TRADUCTION-Verankerungshülse für Schutzgeländer
(30) 11.03.03 DE 20303837 U
(45) 31.08.05

---

(11) 1 071 888
(51) F 16 C 33/76 F 16 C 35/073
F 16 C 27/06

(21) + (22) 99918435.1 15.04.99
(73) >URSCHEL LABORATORIES INC.
2503 Calumet Avenue
Valparaiso Indiana 46384-2200(US);
(54) ENSEMBLE PALIER FLASQUE A FRICTION REDUITE
(30) 15.04.98 US 81742 P
(45) 03.08.05

---

(11) 1 138 964
(51) F 16 C 13/00
(21) + (22) 00128772.1 30.12.00
(73) FRITZ >SCHAFER G.M.B.H.
Fritz-Schäfer-Strasse 20
D-57290 Neunkirchen(DE);
(54) Rouleau,en particulier rouleau en plastique-TRADUCTION-Rolle, insbesondere Kunststoffrolle
(30) 31.03.00 DE 20006025 U
(45) 03.08.05

---

(11) 1 209 371
(51) F 16 C 1/26
(21) + (22) 01402973.0 21.11.01
(73) CONSTRUCTIONS BREVETEES D' ALFORTVILLE - CBA
189-191 Rue Paul Vaillant Couturier
94140 Alfortville(FR);
(54) Articulation pour commande à billes
(30) 24.11.00 FR 0015180
(45) 17.08.05

---

(11) 1 302 683
(51) F 16 C 33/60 F 16 C 35/073
(21) + (22) 02020914.4 19.09.02
(73) A.B. SKF
Hornsgatan 1
S-415 50 Göteborg(SE);
(54) Palier à contact de roulement-TRADUCTION-Wälzlager
(30) 10.10.01 DE 20116649 U
(45) 10.08.05

---

(11) 1 313 958
(51) F 16 C 32/06 F 16 C 13/02
(21) + (22) 00956552.4 28.08.00
(73) >PIKOTEKNIK OY
Ollinmäentie 43
86110 Parhalahti(FI);
(54) HET LAGEREN VAN CILINDERS EN WALSROLLEN MET BEHULP VAN GASLAGERS
(45) 10.08.05

---

(11) 1 408 257
(51) F 16 C 1/20 F 16 H 49/00
(21) + (22) 03022779.7 10.10.03
(73) ZIEGLER, SVEN
Silcherstrasse 35
73061 Ebersbach(DE);
(54) Dispositif pour la transmission d'un mouvement-TRADUCTION-Bewegungsübertragungsvorrichtung
(30) 11.10.02 DE 10247601
(45) 17.08.05

---

(11) 1 448 904
(51) F 16 C 25/08 H 02 K 5/173
F 16 C 35/06
(21) + (22) 03750531.0 12.09.03
(73) EBM-PAPST ST. GEORGEN G.M.B.H. & CO. KG
Hermann-Papst-Strasse 1
78112 St. Georgen(DE);
(54) MOTEUR A INDUIT EXTERIEUR ET PROCEDE POUR MONTER UN TEL MOTEUR-TRADUCTION-AUSSENLÄUFERMOTOR, UND VERFAHREN ZUM ZUSAMMENBAU EINES SOLCHEN
(30) 26.11.02 DE 10254949
(45) 31.08.05

---

(11) 1 000 829
(51) F 16 D 55/41 B 60 T 1/06
(21) + (22) 99120440.5 14.10.99
(73) >ROCHLING GETRIEBE K.G.
Am Rögelberg 10
DE-49716 Meppen(DE);
(54) Essieu moteur-TRADUCTION-Antriebsachse
(30) 13.11.98 DE 29820349 U
(45) 31.08.05

---

(11) 1 152 164
(51) F 16 D 65/12 C 22 C 38/22
(21) + (22) 00124980.4 16.11.00
(73) GRIMM, WALTER
Am Nussbaum 7
35606 Solms(DE);
(54) Disque de frein pour véhicules automobiles, alliage d'acier et méthode pour la fabrication d'un tel disque-TRADUCTION-Bremsscheibe für Motorfahrzeuge sowie Stahllegierung und Verfahren zu ihrer Herstellung

(30) 24.03.00 DE 10014856
(45) 24.08.05

---

(11) 1 286 806
(51) F 16 D 1/10 A 47 L 11/14
B 24 B 47/12 B 24 B 45/00
B 24 B 7/18
(21) + (22) 01932404.5 17.05.01
(73) HOLLAND >INDUSTRIELE DIAMANTWERKEN B.V.
P.O. Box 105
NL-2460 AC Ter Aar(NL);
(54) VLOERSLIJPMACHINE
(30) 17.05.00 NL 1015226
(45) 03.08.05

---

(11) 1 310 702
(51) F 16 D 49/02 F 16 H 25/24
(21) + (22) 02024761.5 06.11.02
(73) >SKF A.B.
Hornsgatan 1
S-415 50 Göteborg(SE);
(54) Dispositif de freinage pour entraînement rotatif-TRADUCTION-Bremsvorrichtung für eine rotative Antriebsvorrichtung
(30) 07.11.01 CH 20452001
(45) 03.08.05

---

(11) 1 331 414
(51) F 16 D 25/08 F 16 D 25/12
(21) + (22) 03450013.2 15.01.03
(73) LEOPOLD, HORST
Weideland 15
4060 Leonding(AT);
(54) Embrayage-TRADUCTION-Schaltkupplung
(30) 23.01.02 AT 332002 U
(45) 17.08.05

---

(11) 1 339 588
(51) F 16 D 65/36 B 60 T 13/74
(21) + (22) 01994628.4 30.10.01
(73) KNORR-BREMSE SYSTEME FUR SCHIENENFAHRZEUGE G.M.B.H.
Moosacher Strasse 80
80809 München(DE);
(54) ACTIONNEUR DE FREIN-TRADUCTION-BREMSAKTUATOR
(30) 28.11.00 DE 10058925
(45) 03.08.05

---

(11) 1 380 765
(51) F 16 D 21/06
(21) + (22) 03013692.3 17.06.03
(73) ZF SACHS A.G.
Ernst-Sachs-Strasse 62
97424 Schweinfurt(DE);
(54) Embrayage à friction-TRADUCTION-Reibungskupplung
(30) 12.07.02 DE 10231493 10.08.02 DE 10236806
(45) 10.08.05

---

(11) 1 474 618
(51) F 16 D 65/78 B 60 T 17/22
(21) + (22) 02806792.4 19.12.02
(73) HOTTINGER MASCHINENBAU G.M.B.H.
Düsseldorfer Strasse 20-28
68219 Mannheim(DE);
(54) DISPOSITIF DE VERIFICATION DE LA PENETRABILITE DES CANAUX DE VENTILATION D'UN DISQUE DE FREIN VENTILE DE L'INTERIEUR-TRADUCTION-VORRICHTUNG ZUR DURCHGÄNGIGKEITSINSPEKTION DER BELÜFTUNGSKANÄLE EINER INNENBELÜFTETEN BREMSSCHEIBE
(30) 14.02.02 DE 10206307 14.10.02 DE 10247858
(45) 17.08.05

---

(11) 1 495 236
(51) F 16 D 1/12 B 64 C 21/10
B 63 B 1/34
(21) + (22) 03708277.3 01.04.03
(73) >ROHM G.M.B.H. & CO. K.G.
Kirschenallee
DE-64293 Darmstadt(DE);
(54) CORPS SOLIDE A SURFACE MICROSTRUCTUREE-TRADUCTION-FESTK RPER MIT MIKROSTRUKTURIERTER OBERFL CHE
(30) 17.04.02 DE 10217111
(45) 31.08.05

---

(11) 1 172 579
(51) F 16 F 1/12 E 05 D 13/00
(21) + (22) 00114773.5 10.07.00
(73) SCHROER, BERNT, DR.
Meerwiesenstrasse 44
33442 Herzebrock-Clarholz(DE);
(54) Ressort torsionnel pour contrepoids, en particuler pour des portes à sections-TRADUCTION-Torsionsfeder für den Ausgleich von Gewichtskräften, insbesondere bei Sektionaltoren
(45) 24.08.05

---

(11) 1 172 580
(51) F 16 F 9/348
(21) + (22) 01401729.7 28.06.01
(73) PEUGEOT CITROEN AUTOMOBILES SA
62 Boulevard Victor Hugo
92200 Neuilly sur Seine(FR);
(54) Dispositif d'amortissement à structure simplifiée
(30) 13.07.00 FR 0009234 23.11.00 FR 0015138
(45) 31.08.05

---

(11) 1 185 801
(51) F 16 F 7/01
(21) + (22) 01921522.7 09.04.01
(73) >EUROCOPTER
Aéroport International Marseille-Provence
FR-13725 Marignane Cédex (FR);
>ATECA
Lieu Dit Verlhaget
FR-82000 Montauban(FR)
(54) STRUCTURE D'AMORTISSEMENT ET APPLICATIONS
(30) 12.04.00 FR 0004680
(45) 24.08.05

---

(11) 1 202 868
(51) F 16 F 9/348 F 16 F 9/02
B 60 G 15/12 B 60 G 17/04
(21) + (22) 00952924.9 14.07.00
(73) CONTITECH LUFTFEDERSYSTEME G.M.B.H.
Vahrenwalder Strasse 9
30165 Hannover(DE);
(54) UNITE RESSORT-AMORTISSEUR POUR VEHICULE A MOTEUR-TRADUCTION-FEDER-DÄMPFER-EINHEIT FÜR EIN KRAFTFAHRZEUG
(30) 16.07.99 DE 19932717
(45) 31.08.05

---

(11) 1 360 431
(51) F 16 F 7/12 A 62 B 35/04
B 60 R 22/28 A 63 B 29/02
D 03 D 1/00
(21) + (22) 02716021.7 04.02.02
(73) MAMMUT TEC A.G.
Industriestrasse Birren
5703 Seon(CH);
(54) RALENTISSEUR DE CHUTE-TRADUCTION-FALLDÄMPFER
(30) 07.02.01 CH 217012001
(45) 03.08.05

---

(11) 1 392 987
(51) F 16 F 15/03 B 64 C 27/00
(21) + (22) 02747509.4 06.06.02
(73) >HUTCHINSON
2 rue Balzac
FR-75008 Paris(FR);
(54) DISPOSITIF D'AMORTISSEMENT DE VIBRATIONS
(30) 06.06.01 FR 0107352
(45) 03.08.05

---

(11) 1 398 270
(51) F 16 F 7/12 B 64 D 25/04
B 60 N 2/427 B 64 D 11/06
(21) + (22) 02078748.7 11.09.02
(73) S.A. >STRUCTURAL DESIGN & ANALYSIS >SD&A
Avenue de la Croix de Guerre 251
BE-1120 Bruxelles(BE);
(54) Siège d'avion adapté pour l'usage de ceintures de sécurité à trois points, comprenant un dispositif d'absorption d'énergie
(45) 31.08.05

---

(11) 1 167 813
(51) F 16 G 5/16
(21) + (22) 01202386.7 12.06.01
(73) >VAN DOORNE'S TRANSMISSIE B.V.
Dr. Hub van Doorneweg 120 Postbus 500
NL-5026 RA Tilburg(NL);
(54) DRIJFRIEM EN DWARSELEMENT VOOREEN DRIJFRIEM
(30) 21.06.00 NL 1015491
(45) 24.08.05

---

(11) 1 309 808
(51) F 16 G 5/06
(21) + (22) 01962253.9 17.08.01
(73) THE >GATES CORP.
1551 Wewatta Street
Denver CO 80202(US);
(54) COURROIE DE TRANSMISSION D'ENERGIE COMPORTANT UN ELEMENT EN CAOUTCHOUC ADHESIF A MODULE ELEVE
(30) 18.08.00 US 226138 P
(45) 03.08.05

---

(11) 1 039 178
(51) F 16 H 59/08 F 16 H 59/02 //

// F16H59:0 2
(21) + (22) 00101316.8 22.01.00
(73) DR.ING. H.C.F. PORSCHE A.G.
Porscheplatz 1
70435 Stuttgart(DE);
(54) Dispositif et méthode pour commander des changements de vitesse dans une transmission automatique-TRADUCTION-Vorrichtung und Verfahren zum Steuern eines selbsttätig schaltenden Getriebes
(30) 23.03.99 DE 19912963
(45) 03.08.05

---

(11) 1 120 588
(51) F 16 H 61/02 F 16 H 61/00
G 07 C 5/00
(21) + (22) 00125337.6 30.11.00
(73) VOITH TURBO G.M.B.H. & CO. KG
Alexanderstrasse 2
89522 Heidenheim(DE);
(54) Procédé pour améliorer le dimensionnement de trains de propulsion véhiculaires-TRADUCTION-Verfahren zur Verbesserung der Auslegung von Antriebssträngen für Fahrzeuge
(30) 24.01.00 DE 10002676
(45) 03.08.05

---

(11) 1 132 659
(51) F 16 H 61/06
(21) + (22) 01105674.4 07.03.01
(73) >ZF FRIEDRICHSHAFEN A.G.
DE-88038 Friedrichshafen(DE);
(54) Système de commande pour transmission de changement de vitesse sous charge-TRADUCTION-Verfahren zum Steuern von Lastschaltungen eines Automatgetriebes
(30) 08.03.00 DE 10010815
(45) 31.08.05

---

(11) 1 134 461
(51) F 16 H 63/20 F 16 H 63/30
(21) + (22) 01400642.3 12.03.01
(73) PEUGEOT CITROEN AUTOMOBILES SA
62 Boulevard Victor Hugo
92200 Neuilly sur Seine(FR);
(54) Dispositif de commande de boîte de vitesses à tubes coaxiaux
(30) 14.03.00 FR 0003241
(45) 17.08.05

---

(11) 1 310 702
(51) F 16 H 25/24 F 16 D 49/02
(21) + (22) 02024761.5 06.11.02
(73) >SKF A.B.
Hornsgatan 1
S-415 50 Göteborg(SE);
(54) Dispositif de freinage pour entraînement rotatif-TRADUCTION-Bremsvorrichtung für eine rotative Antriebsvorrichtung
(30) 07.11.01 CH 20452001
(45) 03.08.05

---

(11) 1 322 876
(51) F 16 H 25/20 H 02 K 7/06
(21) + (22) 01974062.0 03.10.01
(73) >LINAK A/S
Smedevaenget 8 Guderup
DK-6430 Nordborg(DK);
(54) ACTIONNEUR LINEAIRE
(30) 03.10.00 DK 200001466
(45) 10.08.05

---

(11) 1 367 294
(51) F 16 H 3/00
(21) + (22) 03019573.9 21.12.99
(73) DAIMLERCHRYSLER A.G.
Epplestrasse 225
70567 Stuttgart(DE);
(54) Boîte de vitesses à engrenages avec division de puissance-TRADUCTION-Zahnräderwechselgetriebe mit zwei im Kraftfluss parallel zueinander angeordneten Teilgetrieben
(30) 24.12.98 DE 19860251 20.05.99 DE 19923185
(45) 31.08.05

---

(11) 1 381 796
(51) F 16 H 57/02 H 02 K 7/116
(21) + (22) 02742876.2 06.04.02
(73) ELODRIVE G.M.B.H. STELLANTRIEBSTEHNIK
Werftstrasse 34
32423 Minden(DE);
(54) ENTRAINEMENT DE REGLAGE-TRADUCTION-VERSTELLANTRIEB
(30) 27.04.01 DE 20107324 U
(45) 17.08.05

---

(11) 1 390 644
(51) F 16 H 25/12 F 16 H 13/06

(21) + (22) 02738086.4 17.05.02
(73) GUSTAV >KLAUKE G.M.B.H.
Auf dem Knapp 46
DE-42855 Remscheid(DE);
(54) ENGRENAGE PLANETAIRE A ROUE DE FRICTION SERVANT A CONVERTIR UN MOUVEMENT ROTATIF EN UN MOUVEMENT DE VA-ET-VIENT AVEC UNE FREQUENCE LIMITEE-TRADUCTION-REIBRAD-UMLAUFGETRIEBE ZUR UMFORMUNG EINER DREHENDEN IN EINE HIN- UND HERGEHENDE BEWEGUNG MIT HERABGESETZTER FREQUENZ
(30) 18.05.01 DE 10124265
(45) 17.08.05

---

(11) 1 408 257
(51) F 16 H 49/00 F 16 C 1/20
(21) + (22) 03022779.7 10.10.03
(73) ZIEGLER, SVEN
Silcherstrasse 35
73061 Ebersbach(DE);
(54) Dispositif pour la transmission d'un mouvement-TRADUCTION-Bewegungsübertragungsvorrichtung
(30) 11.10.02 DE 10247601
(45) 17.08.05

---

(11) 1 445 513
(51) F 16 H 57/02
(21) + (22) 03293335.0 24.12.03
(73) PEUGEOT CITROEN AUTOMOBILES
route de Gizy
78140 Velizy-Villacoublay(FR);
(54) Boite de vitesses
(30) 06.01.03 FR 0300075
(45) 31.08.05

---

(11) 1 454 081
(51) F 16 H 25/14 F 16 H 53/06
(21) + (22) 02804597.9 06.12.02
(73) SIDEL
Avenue de la Patrouille de France
76930 Octeville-sur-Mer(FR);
(54) DISPOSITIF DE GUIDAGE A CAME ET INSTALLATION DE MOULAGE EN FAISANT APPLICATION
(30) 12.12.01 FR 0116030
(45) 31.08.05

---

(11) 1 499 513
(51) F 16 H 45/02 F 02 N 11/04
F 16 H 3/72 H 02 K 7/10
H 02 K 51/00 B 60 K 6/04
B 60 L 11/12
(21) + (22) 03727371.1 25.04.03
(73) VOITH TURBO G.M.B.H. & CO. KG
Alexanderstrasse 2
89522 Heidenheim(DE);
(54) SYSTEME D'ENTRAINEMENT HYBRIDE A ACCOUPLEMENT HYDRODYNAMIQUE, NOTAMMENT POUR VEHICULES A MOTEUR-TRADUCTION-HYBRIDANTRIEBSSYSTEM MIT HYDRODYNAMISCHER KUPPLUNG, INSBESONDERE FUER KRAFTFAHRZEUGE
(30) 29.04.02 DE 10219080
(45) 31.08.05

---

(11) 1 560 671
(51) F 16 H 55/17 B 62 D 3/12
B 21 K 1/30 B 21 J 5/12
(21) + (22) 03767794.5 12.12.03
(73) THYSSENKRUPP PRAZISIONSSCHMIEDE G.M.B.H.
Frankfurter Ring 227
80807 München(DE);
(54) PIGNON DE DIRECTION-TRADUCTION-LENKRITZEL
(30) 21.12.02 DE 10260426
(45) 17.08.05

---

(11) 0 980 998
(51) F 16 J 15/32
(21) + (22) 99112871.1 03.07.99
(73) CARL FREUDENBERG K.G.
Höhnerweg 2-4
69469 Weinheim(DE);
(54) Joint à lèvre radiale-TRADUCTION-Radialwellendichtring
(30) 14.08.98 DE 19836986
(45) 17.08.05

---

(11) 1 193 189
(51) F 16 J 15/34
(21) + (22) 01120779.2 10.09.01
(73) >EASTMAN KODAK CY
343 State Street Rochester
New York 14650(US);
(54) Joint d'étanchéité d'arbre
(30) 29.09.00 US 675411
(45) 31.08.05

---

(11) 1 262 696

(51) F 16 J 15/44 F 16 J 15/34
(21) + (22) 01870114.4 30.05.01
(73) TECHSPACE AERO S.A.
Route de Liers 121
4041 Herstal(BE);
(54) Dispositif de joint d'étanchéité destiné à un palier de turbomachine
(45) 31.08.05

---

(11) 1 370 376
(51) F 16 J 15/32 B 21 B 31/07
(21) + (22) 02712930.3 28.02.02
(73) >SMS DEMAG A.G.
Eduard-Schloemann-Strasse 4
DE-40237 Düsseldorf(DE);
(54) DISPOSITIF D'ETANCHEITE POUR PALIER DE LAMINOIR A COMPENSATION DU DECALAGE
RADIAL-TRADUCTION-DICHTUNGSVORRICHTUNG FÜR WALZENLAGER MIT AUSGLEICH RADIALEN VERSATZES
(30) 21.03.01 DE 10113869
(45) 31.08.05

---

(11) 0 928 915
(51) F 16 K 1/44
(21) + (22) 99100464.9 12.01.99
(73) WILHELM GUTH G.M.B.H. & CO. KG
Horstring 16
76829 Landau(DE);
(54) Soupape à siège double pour contrôler des fuites-TRADUCTION-Doppeldichtventil mit Leckkontrolle
(45) 10.08.05

---

(11) 0 988 484
(51) F 16 K 31/122 F 16 K 47/00
(21) + (22) 98926407.2 09.06.98
(73) >VOV ENTERPRISES INC.
2063 S. Della Lane
Anaheim CA 92802(US);
(54) VANNE D'ETRANGLEMENT D'ALIMENTATION DE PUITS D'EAU
(30) 09.06.97 US 871652
(45) 24.08.05

---

(11) 1 174 784
(51) F 16 K 1/30 G 05 D 16/10
G 05 D 16/06
(21) + (22) 01401845.1 10.07.01
(73) L'AIR LIQUIDE, S.A. A DIRECTOIRE ET CONSEIL DE SURVEILLANCE POUR L'ETUDE ET L'EXPLOITATION DES PROCEDES GEORGES CLAUDE
75 Quai d'Orsay
75321 Paris Cedex 07(FR);
(54) Robinet à détendeur intégré avec raccord unique d'entrée et sortie de fluide
(30) 18.07.00 FR 0009413
(45) 31.08.05

---

(11) 1 252 457
(51) F 16 K 1/00
(21) + (22) 00988566.6 09.11.00
(73) ROBERT BOSCH G.M.B.H.
Postfach 30 02 20
70442 Stuttgart(DE);
(54) SOUPAPE PROPORTIONNELLE A ACTIONNEMENT ELECTROMAGNETIQUE-TRADUCTION-ELEKTROMAGNETISCH BETÄTIGBARES PROPORTIONALVENTIL
(30) 08.12.99 DE 19959021
(45) 03.08.05

---

(11) 1 265 012
(51) F 16 K 24/04
(21) + (22) 02356100.4 04.06.02
(73) >BAYARD
4 avenue Lionel Terray Z.I. - BP47
FR-69881 Meyzieu Cedex(FR);
(54) Vanne de désaérage pour canalisations de liquide
(30) 05.06.01 FR 0107426
(45) 17.08.05

---

(11) 1 267 110
(51) F 16 K 31/44 F 16 K 31/46
E 03 B 9/08
(21) + (22) 02291464.2 12.06.02
(73) >GAZ DE FRANCE
23 rue Philibert Delorme
FR-75017 Paris(FR);
(54) Dispositif de manoeuvre d'un robinet enterre
(30) 15.06.01 FR 0107837
(45) 31.08.05

---

(11) 1 272 784
(51) F 16 K 49/00
(21) + (22) 01944997.4 06.04.01
(73) >XOMOX INTERNATIONAL G.M.B.H. & CO.
Von-Behring-Strasse 15
DE-88131 Lindau(DE);

(54) PRESSE-ETOUPE POUR UNE SOUPAPE-TRADUCTION-STOPFBUCHSE FÜR EIN VENTIL
(30) 13.04.00 DE 20006789 U 21.09.00 DE 20016361 U
(45) 10.08.05

---

(11) 1 282 796
(51) F 16 K 17/16
(21) + (22) 01943266.5 19.04.01
(73) ZIMMER A.G.
Borsigallee 1
60388 Frankfurt am Main(DE);
(54) DISPOSITIF ANTI-ECLATEMENT-TRADUCTION-BERSTSCHUTZEINRICHTUNG
(30) 18.05.00 DE 10024539
(45) 31.08.05

---

(11) 1 347 221
(51) F 16 K 3/02
(21) + (22) 02006576.9 21.03.02
(73) >HAWLE ARMATUREN G.M.B.H.
Liegnitzer Str. 6
DE-83395 Freilassing(DE);
(54) Tiroir avec support de joint d'étanchéité-TRADUCTION-Absperrschieber mit Auflagedichtung
(45) 17.08.05

---

(11) 1 369 629
(51) F 16 K 21/18 F 16 K 21/20
(21) + (22) 02701154.3 15.02.02
(73) >MADRIGAL CHAVARRIA ANA LIDIETH
Apdo. Postal 450-1000
Santa Jose Costa Rica(CR);
(54) DISPOSITIF AUTOMATIQUE/MANUEL PERMETTANT DE CONTROLER LA SORTIE D'EAU OU D'UN FLUIDE QUELCONQUE, AU FONCTIONNEMENT MECANIQUE ET FACILE A INSTALLER
(30) 16.02.01 GT 20010030
(45) 03.08.05

---

(11) 1 380 781
(51) F 16 K 31/06
(21) + (22) 03014142.8 24.06.03
(73) FORSCHUNGSZENTRUM JULICH G.M.B.H.
Wilhelm-Johnen-Strasse
52425 Jülich(DE);
(54) Soupape rapide de gaz insensible aux champs magnétiques-TRADUCTION-Schnelles magnetfeldunempfindliches Gaseinlassventil
(30) 11.07.02 DE 10231337
(45) 24.08.05

---

(11) 1 422 454
(51) F 16 K 31/08
(21) + (22) 03023321.7 15.10.03
(73) FESTO A.G. & CO
Ruiter Strasse 82
73734 Esslingen(DE);
(54) Dispositif d'assistance à main d'un soupape-TRADUCTION-Einrichtung zur Handhilfsbetätigung eines Ventils
(30) 21.11.02 DE 10254177
(45) 24.08.05

---

(11) 0 939 264
(51) F 16 L 23/036 F 16 L 23/04
(21) + (22) 99103535.3 24.02.99
(73) >POPOV IVAYLO
Westendstrasse 69
DE-63477 Maintal(DE);
(54) Dispositif de verrouillage rapide-TRADUCTION-Schnellverschluss
(30) 27.02.98 AT 35598
(45) 17.08.05

---

(11) 0 993 372
(51) F 16 L 11/04 B 32 B 27/34
B 32 B 27/18
(21) + (22) 98934994.9 24.06.98
(73) RHODIA ENGINEERING PLASTICS SRL
Via 1 Maggio 80
20020 Ceriano Laghetto (MI)(IT);
(54) STRUCTURE MULTICOUCHE A BASE DE POLYAMIDES ET TUBE OU CONDUIT A STRUCTURE MULTICOUCHE
(30) 03.07.97 FR 9708688
(45) 17.08.05

---

(11) 1 022 504
(51) F 16 L 47/04 B 21 D 39/20
B 25 B 13/50 B 25 B 13/48
B 25 B 23/142
(21) + (22) 99810056.4 25.01.99
(73) JRG GUNZENHAUSER A.G.
Hauptstrasse 130
4450 Sissach(CH);
(54) Joint fileté pour tuyaux-TRADUCTION-Verschraubbare

Rohrverbindung
(45) 17.08.05

---

(11) 1 024 322
(51) F 16 L 21/03 F 16 L 37/02
F 16 L 21/02
(21) + (22) 99125881.5 24.12.99
(73) CARL FREUDENBERG K.G.
Höhnerweg 2-4
69469 Weinheim(DE);
(54) Manchon de raccord-TRADUCTION-Steckstück
(30) 26.01.99 DE 19902953
(45) 17.08.05

---

(11) 1 092 108
(51) F 16 L 1/19 F 16 L 1/20
B 63 B 35/03 B 63 B 35/04
(21) + (22) 99956113.7 22.11.99
(73) TECHNIP FRANCE
ZAC Danton 6-8 allée de l'Arche Faubourg de l'Arche
92400 Courbevoie(FR);
(54) NAVIRE DE POSE DE CONDUITES RIGIDES A GRANDES PROFONDEURS
(30) 30.04.99 FR 9905508
(45) 31.08.05

---

(11) 1 092 906
(51) F 16 L 25/00 F 16 L 17/025
(21) + (22) 00115878.1 25.07.00
(73) >MOL GUMMIVERARBEITUNG G.M.B.H. & CO. K.G.
Gutenbergstrasse 14
D-49377 Vechta(DE);
(54) Bague d'étanchéité pour un tuyau en plastique annelé extérieurement-TRADUCTION-Dichtungsring für ein mit äusseren Wellen versehenes Kunststoffrohr
(30) 15.10.99 DE 19949867
(45) 17.08.05

---

(11) 1 093 556
(51) F 16 L 33/02
(21) + (22) 99933391.7 24.06.99
(73) >UPONOR INNOVATION A.B.
Industrivägen
513 81 Fristad(SE);
(54) RACCORD
(30) 03.07.98 SE 9802403
(45) 31.08.05

---

(11) 1 110 024
(51) F 16 L 55/28 F 16 L 55/26
(21) + (22) 00918646.1 28.04.00
(73) WINIGER, GERHARD
Laupenstrasse 32
8636 Wald(CH);
(54) DISPOSITIF DE BLOCAGE POUR APPAREIL DE FRAISAGE UTILISE DANS LA TECHNIQUE DE NETTOYAGE ET DE RENOVATION DE TUYAUX-TRADUCTION-VERSPANNVORRICHTUNG FÜR FRÄSGERÄT IN DER ROHRREINIGUNGS- UND ROHRSANIERUNGSTECHNIK
(30) 29.04.99 CH 79299
(45) 31.08.05

---

(11) 1 128 115
(51) F 16 L 13/16 F 16 L 13/14
(21) + (22) 01250031.0 30.01.01
(73) >GEBERIT MAPRESS G.M.B.H.
Kronprinzstrasse 40
DE-40764 Langenfeld(DE);
(54) Raccord à compression-TRADUCTION-Rohrpressverbindung
(30) 23.02.00 DE 10009738
(45) 31.08.05

---

(11) 1 163 470
(51) F 16 L 59/02 E 04 B 1/78
F 24 F 13/02 F 24 F 13/24
(21) + (22) 00908117.5 03.03.00
(73) >ROCKWOOL LAPINUS B.V.
Industrieweg 15
NL-6045 JG Roermond(NL);
(54) ZELFKLEVENDE ISOLATIEDEKEN
(30) 19.03.99 NL 1011603
(45) 10.08.05

---

(11) 1 181 479
(51) F 16 L 33/02
(21) + (22) 00940469.0 08.06.00
(73) ETS CAILLAU
28 rue Ernest Renan
92130 Issy-les-Moulineaux(FR);
(54) COLLIER DE SERRAGE
(30) 08.06.99 FR 9907225
(45) 24.08.05

---

(11) 1 194 713
(51) F 16 L 19/02
(21) + (22) 01919533.8 21.03.01
(73) >BENIT CLAUDE
4 Boulevard de la Gare
FR-77230 Dammartin en Goele(FR);
(54) PROCEDE D'ASSEMBLAGE D'UN CONDUIT SUR UN EMBOUT TUBULAIRE RIGIDE AU MOYEN D'UN ECROU VISSE SUR L'EMBOUT, ET RACCORD POUR LA MISE EN OEUVRE DU PROCEDE
(30) 22.03.00 FR 0003652
(45) 03.08.05

---

(11) 1 215 434
(51) F 16 L 37/084
(21) + (22) 00500258.9 18.12.00
(73) >FERRER BELTRAN JOSE MARIA
Parafanga 16
46131 Bonrepos -Valencia-(ES);
(54) Connexion sécurisée pour des systèmes de fluides
(45) 24.08.05

---

(11) 1 236 002
(51) F 16 L 21/03
(21) + (22) 00977735.0 24.11.00
(73) >FORSHEDA A.B.
Storgaton 28
330 12 Forsheda(SE);
(54) JOINT D'ETANCHEITE
(30) 24.11.99 GB 9927785
(45) 17.08.05

---

(11) 1 265 019
(51) F 16 L 13/14
(21) + (22) 02010902.1 16.05.02
(73) >VIEGA G.M.B.H. & CO. K.G.
Ennester Weg 9
DE-57439 Attendorn(DE);
(54) Tube de support et assemblage de connection-TRADUCTION-Stützrohr und Verbindungsanordnung
(30) 07.06.01 DE 20109548 U
(45) 24.08.05

---

(11) 1 290 284
(51) F 16 L 5/02 E 04 D 13/14
E 04 B 1/68
(21) + (22) 01913634.0 14.02.01
(73) >KORN DORIS
Wieterfeld 12
DE-37154 Northeim(DE);
(54) ELEMENT D'ETANCHEIFICATION DE FENTE APPLIQUE A DES CONSTRUCTIONS-TRADUCTION-SPALTABDICHTUNG AN BAUWERKEN
(30) 09.06.00 DE 20015845 U 09.10.00 DE 10050113
(45) 03.08.05

---

(11) 1 295 063
(51) F 16 L 17/10 F 16 L 25/00
E 21 D 9/00 E 21 D 11/38
(21) + (22) 02712746.3 06.02.02
(73) >PHOENIX A.G.
Hannoversche Strasse 88
DE-21079 Hamburg(DE);
(54) AFDICHTSYSTEEM EN WERKWIJZE VOOR DE PRODUCTIE HIERVAN-TRADUCTION-DICHTANORDNUNG UND VERFAHREN ZU IHRER HERSTELLUNG
(30) 11.05.01 DE 10122996
(45) 31.08.05

---

(11) 1 308 663
(51) F 16 L 37/10 F 16 L 37/42
F 16 L 37/084
(21) + (22) 02356221.8 05.11.02
(73) STAUBLI FAVERGES
Place Robert Stäubli
74210 Faverges(FR);
(54) Raccord rapide pour la jonction amovible de deux canalisations
(30) 06.11.01 FR 0114346
(45) 10.08.05

---

(11) 1 326 042
(51) F 16 L 25/00
(21) + (22) 02027791.9 12.12.02
(73) >WITZENMANN G.M.B.H.
Östliche Karl-Friedrich-Strasse 134
DE-75175 Pforzheim(DE);
(54) Connexion par fiche entre un tube ondulé et un tube lisse-TRADUCTION-Steckverbindung zwischen einem ringgewellten Schlauch und einem Glattrohr
(30) 20.12.01 DE 10162762
(45) 31.08.05

---

(11) 1 350 053
(51) F 16 L 37/23 F 16 L 21/06

F 16 L 23/02 F 16 L 15/00
(21) + (22) 01270726.1 13.12.01
(73) >BSW LTD
Engineering Building Lancaster University Bailrigg
Lancaster LA1 4YR(GB);
(54) RACCORD DE TUYAUTERIE
(30) 14.12.00 GB 0030472
(45) 17.08.05

---

(11) 1 351 004
(51) F 16 L 23/032 B 21 D 19/04
(21) + (22) 03005198.1 08.03.03
(73) >METU-SYSTEM MEINIG K.G.
Seitinger Strasse 10
DE-78604 Rietheim-Weilheim(DE);
(54) Joint droit entre deux segments de conduit en tôle et procédé de production-TRADUCTION-Stossverbindung zwischen zwei Rohrabschnitten aus Blech und Verfahren zu deren Herstellung
(30) 05.04.02 DE 10215112
(45) 10.08.05

---

(11) 1 360 436
(51) F 16 L 17/035 F 16 L 17/073
(21) + (22) 02701369.7 31.01.02
(73) >SAINT-GOBAIN PAM
91 Avenue de la Libération
FR-54000 Nancy(FR);
(54) GARNITURE D'ETANCHEITE POUR ASSEMBLAGE D'ELEMENTS TUBULAIRES DE CIRCUITS DE FLUIDES
(30) 01.02.01 FR 0101371
(45) 17.08.05

---

(11) 1 368 588
(51) F 16 L 19/02 F 16 L 37/088
(21) + (22) 02717585.0 08.03.02
(73) THE >GATES CORP.
1551 Wewatta Street
Denver CO 80202(US);
(54) RACCORD RAPIDE
(30) 09.03.01 US 274670 P
(45) 31.08.05

---

(11) 1 373 783
(51) F 16 L 55/32 G 01 M 3/00
G 01 N 27/90 G 01 N 29/26
(21) + (22) 02748410.4 07.03.02
(73) >CARNEGIE MELLON UNIVERSITY
5000 Forbes Avenue
Pittsburgh Pennsylvania 15213(US);
(54) SYSTEME DE CONTROLE ROBOTIQUE DE CONDUITES DE GAZ
(30) 07.03.01 US 273845 P
(45) 03.08.05

---

(11) 1 379 805
(51) F 16 L 55/124 F 16 L 55/12
(21) + (22) 02702170.8 13.03.02
(73) >YARRA VALLEY WATER
Private Bag 1 Lucknow Street
Mitcham Victoria 3132 (AU);
E D >VANS HOLDINGS PTY LTD
8 Weir Street
Glen Iris Victoria 3146(AU)
(54) DISPOSITIF PERFECTIONNE D'OBTURATION DE CONDUITE
(30) 14.03.01 WO PCT/AU01/002
(45) 10.08.05

---

(11) 1 427 958
(51) F 16 L 5/08
(21) + (22) 02798885.6 10.09.02
(73) >ROXTEC A.B.
Box 540
371 23 Karlskrona(SE);
(54) JOINT D'ENTREE DE CABLE, D'INTRODUCTION DE TUYAU OU ANALOGUE
(30) 21.09.01 SE 0103144
(45) 03.08.05

---

(11) 1 430 245
(51) F 16 L 5/02 H 02 G 3/06
H 02 G 15/04
(21) + (22) 03738003.7 06.06.03
(73) ANTON HUMMEL VERWALTUNGS G.M.B.H.
Mozartstrasse 2
79183 Waldkirch(DE);
(54) RACCORD D'ASSEMBLAGE AVEC DOUILLE FILETEE, DOUILLE ANTAGONISTE ET INSERT DE SERRAGE-TRADUCTION-KLEMMVERSCHRAUBUNG MIT EINER SCHRAUBHÜLSE, EINER GEGENHÜLSE UND EINEM KLEMMEINSATZ
(30) 26.07.02 DE 20211333 U
(45) 17.08.05

---

(11) 1 430 246
(51) F 16 L 5/06 F 16 L 41/14
H 02 G 3/06
(21) + (22) 03732321.9 07.05.03
(73) ANTON HUMMEL VERWALTUNGS G.M.B.H.
Mozartstrasse 2
79183 Waldkirch(DE);
(54) GARNITURE DE RACCORDEMENT-TRADUCTION-ANSCHLUSSARMATUR
(30) 27.07.02 DE 20211347 U
(45) 31.08.05

---

(11) 1 430 248
(51) F 16 L 23/02 F 16 L 21/08
(21) + (22) 02783196.5 23.09.02
(73) SAINT-GOBAIN PAM
91 Avenue de la Libération
54000 Nancy(FR);
(54) JOINT POUR RACCORDER DEUX ELEMENTS TUBULAIRES ET SON PROCEDE DE MONTAGE
(30) 26.09.01 FR 0112391
(45) 17.08.05

---

(11) 1 432 943
(51) F 16 L 37/088
(21) + (22) 02800185.7 30.09.02
(73) >OYSTERTEC P.L.C.
Southgate
Market Weighton, York ,North Yorkshire YO43 3BG(GB);
(54) CONNEXIONS
(30) 04.10.01 GB 0123814 18.01.02 GB 0201104
17.07.02 GB 0216557
(45) 24.08.05

---

(11) 1 446 604
(51) F 16 L 27/087 F 16 L 27/08
(21) + (22) 02785378.7 09.11.02
(73) >SMS DEMAG A.G.
Eduard-Schloemann-Strasse 4
DE-40237 Düsseldorf(DE);
(54) BLOC DE RACCORDEMENT DESTINE A DES CONDUITES D'ALIMENTATION HYDRAULIQUES DE L'UNITE HYDROSTATIQUE D'UN PALIER A FILM D'HUILE-TRADUCTION-ANSCHLUSSBLOCK FÜR HYDRAULIK-VERSORGUNGSLEITUNGEN DER HYDROSTATIKANLAGE EINES ÖLFILMLAGERS
(30) 23.11.01 DE 10157318 29.08.02 DE 10239615
(45) 31.08.05

---

(11) 1 448 927
(51) F 16 L 37/092
(21) + (22) 02787739.8 20.11.02
(73) >FRIATEC A.G.
Steinzeugstrasse 50
DE-68229 Mannheim(DE);
(54) RACCORD ENFICHABLE-TRADUCTION-STECKKUPPLUNG
(30) 28.11.01 DE 10158208 17.04.02 DE 10217127
17.05.02 DE 10221971
(45) 17.08.05

---

(11) 1 456 573
(51) F 16 L 21/00 F 16 L 21/06
(21) + (22) 02799104.1 19.12.02
(73) LIMA
6 avenue Elie Sermet
11100 Narbonne(FR);
(54) DISPOSITIF D ACCOUPLEMENT ETANCHE DE DEUX TUBES RIGIDES DE MEME DIAMETRE EXTERIEUR
(30) 21.12.01 FR 0116664
(45) 17.08.05

---

(11) 1 461 561
(51) F 16 L 15/06
(21) + (22) 02801175.7 24.12.02
(73) VALLOUREC MANNESMANN OIL & GAS FRANCE
54 rue Anatole France
59620 Aulnoye-Aymeries(FR);
(54) JOINT FILETE TUBULAIRE COMPORTANT DES SURFACES D'ETANCHEITE
(30) 03.01.02 FR 0200053
(45) 31.08.05

---

(11) 1 464 882
(51) F 16 L 37/084
(21) + (22) 03007674.9 03.04.03
(73) TI AUTOMOTIVE (FULDABRUCK) G.M.B.H.
Industriestrasse 3
34277 Fuldabrück(DE);
(54) Raccord de tuyau-TRADUCTION-Rohrkupplung
(45) 17.08.05

---

(11) 1 468 220
(51) F 16 L 41/06 F 16 L 47/00
(21) + (22) 03704403.9 15.01.03
(73) >FRIATEC A.G.
Steinzeugstrasse 50
DE-68229 Mannheim(DE);
(54) GARNITURE-TRADUCTION-ARMATUR
(30) 23.01.02 DE 10202676
(45) 17.08.05

(11) 1 488 155
(51) F 16 L 27/047 F 16 L 27/06
(21) + (22) 03717226.9 24.03.03
(73) ENTNER, OTMAR
Boschstr. 48
88255 Baindt(DE);
(54) TUYAU DE REFRIGERANT ARTICULE-TRADUCTION-GELENKIGES KÜHLMITTELROHR
(30) 26.03.02 DE 10213444
(45) 17.08.05

---

(11) 1 158 184
(51) F 16 M 13/02 F 16 B 2/12
F 21 V 21/08
(21) + (22) 01112295.9 19.05.01
(73) MOLL SYSTEM- UND FUNKTIONS-MOBEL G.M.B.H.
Rechbergstrasse 7
D-73344 Gruibingen(DE);
(54) Dispositif de fixation d'un objet, en particulier une lampe-TRADUCTION-Halterung zur Fixierung eines Gegenstandes, insbesondere einer Leuchte
(30) 24.05.00 DE 10025180
(45) 31.08.05

---

(11) 1 320 415
(51) F 16 N 7/32 B 05 B 7/24
(21) + (22) 01972004.4 05.09.01
(73) ECOLAB INC.
370 Wabasha Street N
St. Paul MN 55102-1390(US);
(54) DISPOSITIF POUR L'APPLICATION DE LIQUIDES A PULVERISER-TRADUCTION-VORRICHTUNG ZUR AUFBRINGUNG VON VERSPRÜHBAREN FLÜSSIGKEITEN
(30) 09.09.00 DE 10044600 02.06.01 DE 10127046
31.08.01 DE 20114393 U
(45) 03.08.05

---

(11) 1 368 713
(51) F 16 P 3/00 G 05 B 9/02
(21) + (22) 02700255.9 19.02.02
(73) PILZ G.M.B.H. & CO.
Felix-Wankel-Strasse 2
73760 Ostfildern(DE);
(54) PROCEDE ET DISPOSITIF POUR SURVEILLER SANS ERREUR LE MOUVEMENT DE ROTATION D'UN ARBRE-TRADUCTION-VERFAHREN UND VORRICHTUNG ZUM FEHLERSICHEREN ÜBERWACHEN DER DREHBEWEGUNG EINER WELLE
(30) 08.03.01 DE 10112230
(45) 17.08.05

---

(11) 1 173 645
(51) F 16 S 1/02 E 04 D 3/06
(21) + (22) 00920419.9 18.04.00
(73) >VKR HOLDING A/S
Tobaksvejen 10
DK-2860 Soeborg(DK);
(54) FERRURE D'ASSEMBLAGE ET D'ARTICULATION POUR PANNEAU ET SYSTEME DE PANNEAUX DANS LEQUEL SONT UTILISEES CES FERRURES
(30) 23.04.99 DK 990557
(45) 10.08.05

---

(11) 0 949 446
(51) F 16 T 1/38
(21) + (22) 99104705.1 10.03.99
(73) >GESTRA A.G.
Münchener Strasse 77
DE-28215 Bremen(DE);
(54) Corps de soupape avec un raccord et un capot-TRADUCTION-Armaturengehäuse mit einem Anschlussteil und einer Haube
(30) 06.04.98 DE 19815340
(45) 17.08.05

---

(11) 1 492 979
(51) F 17 C 1/02
(21) + (22) 03745828.8 07.04.03
(73) SNECMA PROPULSION SOLIDE
Les Cinq Chemins
33187 Le Haillan Cedex(FR);
(54) RESERVOIR POUR FLUIDE SOUS PRESSION, NOTAMMENT RESERVOIR POUR GAZ COMPRIME DESTINE A UN VEHICULE AUTOMOBILE
(30) 08.04.02 FR 0204346
(45) 24.08.05

---

(11) 1 290 374
(51) F 21 L 4/08 F 21 W 101/08
B 60 Q 3/02 F 21 V 21/088
F 21 V 21/096 F 21 V 5/00
(21) + (22) 01943116.2 18.05.01
(73) WITTE & SUTOR G.M.B.H.
Steinberger Strasse 2
71540 Murrhardt(DE);
(54) LAMPE ENFICHABLE-TRADUCTION-STECKERLEUCHTE
(30) 22.05.00 DE 10025000
(45) 31.08.05

---

(11) 1 130 310
(51) F 21 S 8/00 F 21 V 13/12
F 21 V 5/02 F 21 V 11/14
F 21 V 8/00 G 02 B 6/00
F 21 W 131/402 // // F21W131:
4 02
(21) + (22) 01105265.1 05.03.01
(73) SITECO BELEUCHTUNGSTECHNIK G.M.B.H.
Ohmstrasse 50
83301 Traunreut(DE);
(54) Luminaire à conducteur de lumière creux avec une lampe intégrée dans la cavité-TRADUCTION-Hohllichtleiterleuchte mit in den Hohlraum integrierter Lampe
(30) 03.03.00 DE 10010471
(45) 03.08.05

---

(11) 1 130 310
(51) F 21 V 13/12 F 21 V 5/02
F 21 V 11/14 F 21 V 8/00
G 02 B 6/00 F 21 W 131/402
F 21 S 8/00 // // F21W131:
4 02
(21) + (22) 01105265.1 05.03.01
(73) SITECO BELEUCHTUNGSTECHNIK G.M.B.H.
Ohmstrasse 50
83301 Traunreut(DE);
(54) Luminaire à conducteur de lumière creux avec une lampe intégrée dans la cavité-TRADUCTION-Hohllichtleiterleuchte mit in den Hohlraum integrierter Lampe
(30) 03.03.00 DE 10010471
(45) 03.08.05

---

(11) 1 158 184
(51) F 21 V 21/08 F 16 M 13/02
F 16 B 2/12
(21) + (22) 01112295.9 19.05.01
(73) MOLL SYSTEM- UND FUNKTIONS-MOBEL G.M.B.H.
Rechbergstrasse 7
D-73344 Gruibingen(DE);
(54) Dispositif de fixation d'un objet, en particulier une lampe-TRADUCTION-Halterung zur Fixierung eines Gegenstandes, insbesondere einer Leuchte
(30) 24.05.00 DE 10025180
(45) 31.08.05

---

(11) 1 290 374
(51) F 21 V 21/088 F 21 V 21/096
F 21 V 5/00 F 21 L 4/08
F 21 W 101/08 B 60 Q 3/02
(21) + (22) 01943116.2 18.05.01
(73) WITTE & SUTOR G.M.B.H.
Steinberger Strasse 2
71540 Murrhardt(DE);
(54) LAMPE ENFICHABLE-TRADUCTION-STECKERLEUCHTE
(30) 22.05.00 DE 10025000
(45) 31.08.05

---

(11) 1 130 310
(51) F 21 W 131/402 F 21 S 8/00
F 21 V 13/12 F 21 V 5/02
F 21 V 11/14 F 21 V 8/00
G 02 B 6/00 // // F21W131:
4 02
(21) + (22) 01105265.1 05.03.01
(73) SITECO BELEUCHTUNGSTECHNIK G.M.B.H.
Ohmstrasse 50
83301 Traunreut(DE);
(54) Luminaire à conducteur de lumière creux avec une lampe intégrée dans la cavité-TRADUCTION-Hohllichtleiterleuchte mit in den Hohlraum integrierter Lampe
(30) 03.03.00 DE 10010471
(45) 03.08.05

---

(11) 1 290 374
(51) F 21 W 101/08 B 60 Q 3/02
F 21 V 21/088 F 21 V 21/096
F 21 V 5/00 F 21 L 4/08
(21) + (22) 01943116.2 18.05.01
(73) WITTE & SUTOR G.M.B.H.
Steinberger Strasse 2
71540 Murrhardt(DE);
(54) LAMPE ENFICHABLE-TRADUCTION-STECKERLEUCHTE
(30) 22.05.00 DE 10025000
(45) 31.08.05

---

(11) 1 255 073
(51) F 22 B 1/18 F 01 K 3/14
F 27 D 17/00

(21) + (22) 02008793.8 19.04.02
(73) >RWE POWER A.G.
Huyssenallee 2
DE-45128 Essen(DE);
(54) Procédé pour la valorisation de chaleur perdue de la production de fonte brute dans des fours à sole tournante-TRADUCTION-Verfahren zur Verwertung von Abwärme aus der Roheisenproduktion in Drehherdöfen
(30) 03.05.01 DE 10121624
(45) 17.08.05

---

(11) 1 098 139
(51) F 23 C 5/02 F 24 H 9/18
(21) + (22) 00490044.5 26.10.00
(73) S.A. >DEVILLE
76 rue Forest
FR-08000 Charleville-Mézières(FR);
(54) Dispositif de chauffage et brûleur destiné à être monté dans ledit dispositif
(30) 05.11.99 FR 9914189
(45) 31.08.05

---

(11) 1 426 681
(51) F 23 C 9/00 F 23 D 14/00
(21) + (22) 03253635.1 09.06.03
(73) >JOHN ZINK CY L.L.C.
11920 East Apache
Tulsa OK 74116(US);
(54) Brûleur à gaz compact à faible production de NOx et méthodes
(30) 06.12.02 US 313065
(45) 31.08.05

---

(11) 0 816 757
(51) F 23 D 14/16
(21) + (22) 97109528.6 12.06.97
(73) >SCHWANK G.M.B.H.
Bremerhavener Strasse 43
D-50735 Köln(DE);
(54) Elément de brûleur-TRADUCTION-Brennerelement
(30) 05.07.96 DE 19627103
(45) 24.08.05

---

(11) 1 054 212
(51) F 23 D 1/02
(21) + (22) 00118421.7 19.03.98
(73) >MITSUBISHI HEAVY INDUSTRIES LTD
5-1 Marunouchi 2-chome Chiyoda-ku
Tokyo(JP);
(54) Brûleur à charbon pulvérisé
(30) 31.03.97 JP 8020697
(45) 24.08.05

---

(11) 1 274 959
(51) F 23 D 14/14
(21) + (22) 01940324.5 12.04.01
(73) S.A. >BEKAERT N.V.
Bekaertstraat 2
BE-8550 Zwevegem (BE);
>BEKAERT COMBUSTION TECHNOLOGY N.V.
Bekaertstraat 2
BE-8550 Zwevegem(BE)
(54) MEMBRAAN VOOR EEN GASBRANDER
(30) 17.04.00 EP 00201383 17.04.00 EP 00201384
17.04.00 EP 00201385 17.04.00 EP 00201386
(45) 31.08.05

---

(11) 1 426 681
(51) F 23 D 14/00 F 23 C 9/00
(21) + (22) 03253635.1 09.06.03
(73) >JOHN ZINK CY L.L.C.
11920 East Apache
Tulsa OK 74116(US);
(54) Brûleur à gaz compact à faible production de NOx et méthodes
(30) 06.12.02 US 313065
(45) 31.08.05

---

(11) 1 491 819
(51) F 23 D 3/24 A 01 M 13/00
A 01 M 1/20
(21) + (22) 04291189.1 07.05.04
(73) >PRODUITS BERGER
67 avenue Victor Hugo
FR-75116 Paris(FR);
(54) Système de brûleur à combustion catalytique et flacon équipé d'un tel système
(30) 27.06.03 FR 0307767
(45) 24.08.05

---

(11) 1 136 756
(51) F 23 G 7/10 F 23 N 5/08
(21) + (22) 01890061.3 06.03.01
(73) GREENPOWER ANLAGENERRICHTUNGS- UND BETRIEBS-GMBH
Absberggasse 47
1103 Wien(AT);
(54) Procédé de combustion de la biomasse-TRADUCTION-Verfahren zur Verbrennung von biogenen Stoffen
(30) 24.03.00 AT 2252000 U
(45) 03.08.05

---

(11) 1 258 677
(51) F 23 G 7/06
(21) + (22) 02009627.7 27.04.02
(73) CRONE WARMETECHNIK G.M.B.H.
Schlosserstrasse 6a
26817 Rhauderfehn(DE);
(54) Appareil pour le nettoyage des gaz de combustion issus de procédés industriels-TRADUCTION-Vorrichtung zur Reinigung von Abgasen aus industriellen Prozessen
(30) 19.05.01 DE 10124495
(45) 10.08.05

---

(11) 1 285 199
(51) F 23 G 5/08 F 23 G 5/00
(21) + (22) 01934291.4 22.05.01
(73) ENVIRONMENTAL ENERGY RESOURCES (ISRAEL) LTD >EER
Hachilazon Street 12
52522 Ramat-Gan(IL);
(54) APPAREIL DE TRAITEMENT DES DECHETS
(30) 29.05.00 IL 13643100
(45) 03.08.05

---

(11) 1 348 906
(51) F 23 G 5/00
(21) + (22) 03001180.3 21.01.03
(73) >MARTIN G.M.B.H. FUR UMWELT- UND ENERGIETECHNIK
Leopoldstrasse 248
DE-80807 München (DE);
>MITSUBISHI HEAVY INDUSTRIES LTD
5-1 Marunouchi 2-chome Chiyoda-ku
Tokyo(JP)
(54) Procédé d'influencer la qualité de résidues d'incinération d'une installation d'incinération-TRADUCTION-Verfahren zur Beeinflussung der Eigenschaften von Verbrennungsrückständen aus einer Verbrennungsanlage
(30) 27.03.02 DE 10213788
(45) 10.08.05

---

(11) 1 359 374
(51) F 23 G 5/00 B 03 B 9/04
(21) + (22) 03001179.5 21.01.03
(73) >MARTIN G.M.B.H. FUR UMWELT- UND ENERGIETECHNIK
Leopoldstrasse 248
DE-80807 München (DE);
>MITSUBISHI HEAVY INDUSTRIES LTD
5-1 Marunouchi 2-chome Chiyoda-ku
Tokyo(JP)
(54) Procédé de traitement de résidues d'une installation d'incinération-TRADUCTION-Verfahren zur Behandlung von Verbrennungsrückständen einer Verbrennungsanlage
(30) 27.03.02 DE 10213790
(45) 17.08.05

---

(11) 1 396 677
(51) F 23 G 5/00 F 23 H 17/06
(21) + (22) 02020125.7 07.09.02
(73) >FISIA BABCOCK ENVIRONMENT G.M.B.H.
DE-51643 Gummersbach(DE);
(54) Installation d'incinération de déchets comportant une grille de combustion-TRADUCTION-Müllverbrennungsanlage mit einem Verbrennungsrost
(45) 31.08.05

---

(11) 1 396 677
(51) F 23 H 17/06 F 23 G 5/00
(21) + (22) 02020125.7 07.09.02
(73) >FISIA BABCOCK ENVIRONMENT G.M.B.H.
DE-51643 Gummersbach(DE);
(54) Installation d'incinération de déchets comportant une grille de combustion-TRADUCTION-Müllverbrennungsanlage mit einem Verbrennungsrost
(45) 31.08.05

---

(11) 1 492 700
(51) F 23 H 7/00 B 63 H 21/08
F 23 K 1/00 F 23 K 3/00
(21) + (22) 02726409.2 08.04.02
(73) >WORLDWIDE ECOLOGICAL SHIPPING & TRANSPORT-WEST S.A.R.L.
2nd Place de Paris
L-2314 Luxembourg(LU);
(54) SYSTEME DE PROPULSION NAVAL ALIMENTE PAR UN COMBUSTIBLE DERIVE DE DECHETS ET PROCEDE POUR CE SYSTEME
(45) 03.08.05

---

(11) 1 086 738
(51) F 23 J 15/00 F 23 J 15/04
B 01 D 53/77 B 09 B 3/00
B 01 D 53/50
(21) + (22) 00902937.2 10.02.00
(73) >FUKUTANI YASUO
252-7 Iba Notogawa-cho Kanzaki-gun
Shiga 521-1235(JP);
(54) AGENT DE PURIFICATION DE FUMEES OU DE CENDRES D'INCINERATION, ET PROCEDE DE PURIFICATION METTANT EN OEUVRE CET AGENT
(30) 18.02.99 JP 3992999 14.06.99 JP 16650699
(45) 24.08.05

---

(11) 1 492 700
(51) F 23 K 1/00 F 23 K 3/00
F 23 H 7/00 B 63 H 21/08
(21) + (22) 02726409.2 08.04.02
(73) >WORLDWIDE ECOLOGICAL SHIPPING & TRANSPORT-WEST S.A.R.L.
2nd Place de Paris
L-2314 Luxembourg(LU);
(54) SYSTEME DE PROPULSION NAVAL ALIMENTE PAR UN COMBUSTIBLE DERIVE DE DECHETS ET PROCEDE POUR CE SYSTEME
(45) 03.08.05

---

(11) 1 136 756
(51) F 23 N 5/08 F 23 G 7/10
(21) + (22) 01890061.3 06.03.01
(73) GREENPOWER ANLAGENERRICHTUNGS- UND BETRIEBS-GMBH
Absberggasse 47
1103 Wien(AT);
(54) Procédé de combustion de la biomasse-TRADUCTION-Verfahren zur Verbrennung von biogenen Stoffen
(30) 24.03.00 AT 2252000 U
(45) 03.08.05

---

(11) 1 139 025
(51) F 24 B 1/191 F 24 B 15/00
(21) + (22) 01400698.5 16.03.01
(73) >JUMELIN GERARD
Le Bourg
FR-50260 Rauville La Bigot(FR);
(54) Dispositif de rangement d'ustensiles de cheminée.
(30) 24.03.00 FR 0003745
(45) 17.08.05

---

(11) 1 039 238
(51) F 24 D 9/02 F 24 D 19/02
(21) + (22) 00200907.4 14.03.00
(73) >SIGARTH A.B.
Box 45
330 33 Hillerstorp(SE);
(54) BEVESTIGINGSINRICHTING
(30) 19.03.99 SE 9901013
(45) 10.08.05

---

(11) 1 305 554
(51) F 24 D 13/02
(21) + (22) 01957819.4 01.06.01
(73) MOLETHERM HOLDING A.G.
Dammstrasse 21
4502 Solothurn(CH);
(54) DISPOSITIF DE CHAUFFAGE A RAYONNEMENT D'ANTENNE DESTINE A CHAUFFER UNE MATIERE PAR RESONANCE-TRADUCTION-ANTENNENSTRAHLUNGS-HEIZUNG ZUR ERWÄRMUNG EINER MATERIE MITTELS RESONANZ
(30) 29.07.00 DE 10037027
(45) 31.08.05

---

(11) 0 926 452
(51) F 24 F 1/00 F 24 F 13/24
(21) + (22) 98924634.3 16.06.98
(73) >DAIKIN INDUSTRIES LTD
Umeda Center Building 4-12 Nakazaki-nishi 2-chome Kita-ku Osaka-shi
Osaka 530-0015(JP);
(54) APPAREIL DE CONDITIONNEMENT D'AIR
(30) 17.06.97 JP 15972797 13.11.97 JP 31217297
(45) 31.08.05

---

(11) 1 104 391
(51) F 24 F 3/16 B 64 D 13/00
C 01 B 13/02
(21) + (22) 00949529.2 13.06.00
(73) SOFRANCE
87800 Nexon(FR);
(54) EQUIPEMENT DE PURIFICATION D'AIR, NOTAMMENT D'AIR DE CABINE DANS LES AERONEFS
(30) 14.06.99 FR 9907488
(45) 17.08.05

---

(11) 1 163 470
(51) F 24 F 13/02 F 24 F 13/24
F 16 L 59/02 E 04 B 1/78
(21) + (22) 00908117.5 03.03.00
(73) >ROCKWOOL LAPINUS B.V.
Industrieweg 15
NL-6045 JG Roermond(NL);
(54) ZELFKLEVENDE ISOLATIEDEKEN
(30) 19.03.99 NL 1011603
(45) 10.08.05

---

(11) 1 395 736
(51) F 24 F 13/14 E 21 F 1/00
(21) + (22) 02778879.3 05.06.02
(73) >HISERV GEBAUDEDIENSTLEISTUNGEN G.M.B.H.
Hans-Günther-Sohl-Strasse 1
DE-40235 Düsseldorf(DE);
(54) DISPOSITIF D'ASPIRATION POUR TUNNEL-TRADUCTION-ABSAUGVORRICHTUNG FÜR EINEN TUNNEL
(30) 13.06.01 DE 10128550 26.07.01 DE 10136097
08.03.02 DE 10210102
(45) 17.08.05

---

(11) 1 415 830
(51) F 24 F 13/065 B 60 H 1/34
(21) + (22) 03292714.7 30.10.03
(73) >RENAULT S.A.S.
13-15 Quai Alphonse Le Gallo
FR-92100 Boulogne Billancourt(FR);
(54) Diffuseur d'air compact
(30) 31.10.02 FR 0213730
(45) 10.08.05

---

(11) 1 098 139
(51) F 24 H 9/18 F 23 C 5/02
(21) + (22) 00490044.5 26.10.00
(73) S.A. >DEVILLE
76 rue Forest
FR-08000 Charleville-Mézières(FR);
(54) Dispositif de chauffage et brûleur destiné à être monté dans ledit dispositif
(30) 05.11.99 FR 9914189
(45) 31.08.05

---

(11) 1 371 302
(51) F 24 H 3/04 A 45 D 20/08
A 47 K 10/48
(21) + (22) 03012708.8 04.06.03
(73) BSH BOSCH UND SIEMENS HAUSGERATE G.M.B.H.
Carl-Wery-Strasse 34
81739 München(DE);
(54) Appareil pour la production d'un écoulement de l'air chaud-TRADUCTION-Vorrichtung zur Erzeugung eines temperierten Luftstroms
(30) 14.06.02 DE 10226658
(45) 17.08.05

---

(11) 1 130 749
(51) F 24 J 3/00 H 02 K 49/04
H 02 K 9/22
(21) + (22) 01400512.8 28.02.01
(73) DRECQ, DANIEL
8 rue Octave Allaire
78610 Saint Léger en Yvelines(FR);
(54) Dispositif de freinage à courants de Foucault
(30) 03.03.00 FR 0002737
(45) 24.08.05

---

(11) 1 046 868
(51) F 25 B 1/00 F 25 B 49/02
F 25 B 41/00
(21) + (22) 00107058.0 04.04.00
(73) >ZANON LUCIANO
Via Ugo Foscolo 35
IT-32010 Chies d'Alpago(IT);
(54) Système frigorifique comprenant un circuit frigorifique à consommation optimalisée
(30) 19.04.99 IT TV990044
(45) 31.08.05

---

(11) 1 236 961
(51) F 25 B 5/02 A 23 C 3/04
F 25 D 16/00
(21) + (22) 01105006.9 01.03.01
(73) KLUE, ULRICH, DIPL.-ING.
Richtweg 93A
D-21502 Geesthacht(DE);
(54) Installation de refroidissement pour produits alimentaires liquides-TRADUCTION-Flüssiglebensmittelkühlanlage
(45) 31.08.05

---

(11) 1 264 150
(51) F 25 B 40/00 F 25 B 41/06
(21) + (22) 01911456.0 05.03.01

(73) >ZIMMERMANN LARS CHRISTIAN WULFF
Hojgardsparken 18
DK-8380 Trige(DK);
(54) REGULATEUR AVEC BOUTEILLE ACCUMULATRICE POUR REFRIGERATEURS ET POMPES A CHALEUR
(30) 13.03.00 DK 200000398
(45) 31.08.05

---

(11) 1 448 290
(51) F 25 B 17/08 B 01 D 45/04
(21) + (22) 02781496.1 13.11.02
(73) >THERMAGEN
1 avenue de la Terrasse Bâtiment 5
FR-91198 Gif-sur-Yvette(FR);
(54) EVAPORATEUR AVEC DISPOSITIF SERVANT A SEPARER UN LIQUIDE ET UN GAZ
(30) 16.11.01 FR 0114853
(45) 24.08.05

---

(11) 1 454 101
(51) F 25 C 1/14 A 23 L 3/36
(21) + (22) 02774732.8 19.10.02
(73) FUNK, DIETER
Brandeggstrasse 1d
77694 Kehl-Kittersburg(DE);
(54) DISPOSITIF DE FABRICATION DE GLACE EN FLOCONS-TRADUCTION-VORRICHTUNG ZUR HERSTELLUNG VON SCHERBENEIS
(30) 13.12.01 DE 10161467 14.05.02 DE 10221523
(45) 10.08.05

---

(11) 0 903 548
(51) F 25 D 11/04 A 47 F 3/04
(21) + (22) 98117478.2 15.09.98
(73) NESTEC S.A.
Service des Brevets Avenue Nestlé 55
1800 Vevey(CH);
(54) Appareil de congélation pour l'approvisionnement de produits surgelés-TRADUCTION-Tiefkühlgerät zur Bevorratung von Tiefkühlgut
(30) 17.09.97 DE 29716713 U
(45) 17.08.05

---

(11) 1 072 852
(51) F 25 D 3/06 F 25 D 17/02
(21) + (22) 00202621.9 25.07.00
(73) >GUDDEN GERARDUS JOHANNUS WILHELMUS HERMAN
Peppeldijk 5
NL-7216 PK Kring van Dorth(NL);
(54) WERKWIJZE VOOR HET KOELEN VAN PORTIONEERAPPARATUUR
(30) 26.07.99 NL 1012704
(45) 10.08.05

---

(11) 1 128 141
(51) F 25 D 21/14
(21) + (22) 00127983.5 20.12.00
(73) LIEBHERR-HAUSGERATE OCHSENHAUSEN G.M.B.H.
Memminger Strasse 77
88416 Ochsenhausen(DE);
(54) Valve de drainage pour un réfrigérateur et/ou un congélateur-TRADUCTION-Entwässerungsventil für einen Kühl- und/oder Gefrierschrank
(30) 26.07.00 DE 20012936 U 25.02.00 DE 20003487 U
(45) 10.08.05

---

(11) 1 128 142
(51) F 25 D 25/02
(21) + (22) 01104314.8 22.02.01
(73) LIEBHERR-HAUSGERATE OCHSENHAUSEN G.M.B.H.
Memminger Strasse 77
88416 Ochsenhausen(DE);
(54) Appareil frigorifique-TRADUCTION-Kühlgerät
(30) 23.02.00 DE 20003299 U
(45) 31.08.05

---

(11) 1 236 961
(51) F 25 D 16/00 F 25 B 5/02
A 23 C 3/04
(21) + (22) 01105006.9 01.03.01
(73) KLUE, ULRICH, DIPL.-ING.
Richtweg 93A
D-21502 Geesthacht(DE);
(54) Installation de refroidissement pour produits alimentaires
liquides-TRADUCTION-Flüssiglebensmittelkühlanlage
(45) 31.08.05

---

(11) 1 291 594
(51) F 25 D 3/10
(21) + (22) 02356146.7 25.07.02
(73) OLIVO
Zone Industrielle du Galinay
42230 Roche la Molière(FR);
(54) Dispositif d'alimentation automatique pour compartiment réfrigérant d'un conteneur isotherme
(30) 07.09.01 FR 0111755
(45) 31.08.05

---

(11) 0 948 983
(51) F 25 J 3/04 B 01 D 3/14
(21) + (22) 99302682.2 06.04.99
(73) >AIR PRODUCTS AND CHEMICALS INC.
7201 Hamilton Boulevard
Allentown PA 18195-1501(US);
(54) Procédé et appareil de distillation pour la séparation de plusieurs constituants
(30) 08.04.98 US 57211
(45) 03.08.05

---

(11) 1 199 532
(51) F 25 J 3/04
(21) + (22) 01103828.8 15.02.01
(73) >LINDE A.G.
Abraham-Lincoln-Strasse 21
DE-65189 Wiesbaden(DE);
(54) Système de séparation d'air cryogénique à trois colonnes-TRADUCTION-Drei-Säulen-System zur Tieftemperatur-Zerlegung von Luft
(30) 20.10.00 DE 10052180
(45) 03.08.05

---

(11) 1 223 395
(51) F 25 J 3/04
(21) + (22) 01403286.6 18.12.01
(73) S.A. L'>AIR LIQUIDE A DIRECTOIRE ET CONSEIL DE SURVEILLANCE POUR L'ETUDE ET L'EXPLOITATION DES PROCEDES GEORGES >CLAUDE
75 Quai d'Orsay
FR-75321 Paris Cedex 07(FR);
(54) Procédé intégré de séparation d'air et de génération d'énergie et installation pour la mise en oeuvre d'un tel procédé
(30) 12.01.01 FR 0100403
(45) 03.08.05

---

(11) 1 435 500
(51) F 27 B 9/38 F 27 D 3/00
(21) + (22) 03028236.2 09.12.03
(73) HANS >LINGL ANLAGENBAU UND VERFAHRENSTECHNIK G.M.B.H. & CO. K.G.
Albrecht-Berblinger-Strasse 6
D-89231 Neu-Ulm(DE);
(54) Dispositif pour charger et décharger des charriots de four pour four tunnel-TRADUCTION-Vorrichtung zum Be- und Entladen von Tunnelofen-Plateauwagen
(30) 30.12.02 DE 10261401
(45) 17.08.05

---

(11) 1 136 779
(51) F 27 D 3/12 F 27 D 1/00
(21) + (22) 00890161.3 19.05.00
(73) WIENERBERGER ZIEGELINDUSTRIE A.G.
Triester Strasse 70
1102 Wien(AT);
(54) Chariot pour le transport d'articles céramiques-TRADUCTION-Wagen zum Transport von Keramikrohlingen
(30) 22.03.00 AT 4852000
(45) 24.08.05

---

(11) 1 162 279
(51) F 27 D 23/00 C 21 D 1/773
C 23 C 8/22
(21) + (22) 01410062.2 05.06.01
(73) ETUDES ET CONSTRUCTIONS MECANIQUES
46 Rue Jean Vaujany Technisud
38100 Grenoble(FR);
(54) Installation de cémentation chauffée au gaz
(30) 06.06.00 FR 0007232
(45) 17.08.05

---

(11) 1 255 073
(51) F 27 D 17/00 F 22 B 1/18
F 01 K 3/14
(21) + (22) 02008793.8 19.04.02
(73) >RWE POWER A.G.
Huyssenallee 2
DE-45128 Essen(DE);
(54) Procédé pour la valorisation de chaleur perdue de la production de fonte brute dans des fours à sole tournante-TRADUCTION-Verfahren zur Verwertung von Abwärme aus der Roheisenproduktion in Drehherdöfen
(30) 03.05.01 DE 10121624
(45) 17.08.05

---

(11) 1 293 552
(51) F 27 D 3/06 C 10 B 31/04
(21) + (22) 02020644.7 13.09.02
(73) >UHDE G.M.B.H.
Friedrich-Uhde-Strasse 15

DE-44141 Dortmund(DE);
(54) Méthode et dispositif pour le chargement d'un four à coke-TRADUCTION-Verfahren und Vorrichtung zur Beschickung von Koksöfen einer Koksofenbatterie
(30) 14.09.01 DE 10145431
(45) 10.08.05

---

(11) 1 357 096
(51) F 27 D 11/04 C 04 B 35/52
(21) + (22) 03008441.2 11.04.03
(73) SGL CARBON GMBH & CO.
Ramsauerstrasse 64
4823 Steeg/Hallstätter See(AT);
(54) Procédé et appareil pour la graphitisation de corps en carbone-TRADUCTION-Verfahren und Anlage zum Graphitieren von Kohlenstoffkörpern
(30) 16.04.02 AT 5832002
(45) 24.08.05

---

(11) 1 435 500
(51) F 27 D 3/00 F 27 B 9/38
(21) + (22) 03028236.2 09.12.03
(73) HANS >LINGL ANLAGENBAU UND VERFAHRENSTECHNIK G.M.B.H. & CO. K.G.
Albrecht-Berblinger-Strasse 6
D-89231 Neu-Ulm(DE);
(54) Dispositif pour charger et décharger des charriots de four pour four tunnel-TRADUCTION-Vorrichtung zum Be- und Entladen von Tunnelofen-Plateauwagen
(30) 30.12.02 DE 10261401
(45) 17.08.05

---

(11) 1 166 025
(51) F 28 D 1/04
(21) + (22) 00915170.5 07.03.00
(73) BEHR G.M.B.H. & CO. KG
Mauserstrasse 3
70469 Stuttgart(DE)
(54) ECHANGEUR THERMIQUE MULTIBLOC-TRADUCTION-MEHRBLOCK-WÄRMEÜBERTRAGER
(30) 06.04.99 DE 19915389
(45) 10.08.05

---

(11) 1 311 792
(51) F 28 D 9/00 F 28 F 9/22
(21) + (22) 01960815.7 23.08.01
(73) >VAHTERUS OY
Pruukintie 7
23600 Kalanti(FI);
(54) ECHANGEUR THERMIQUE A STRUCTURE DE PLAQUES
(30) 23.08.00 FI 20001860
(45) 17.08.05

---

(11) 1 144 934
(51) F 28 F 19/01
(21) + (22) 99961127.0 21.12.99
(73) >TOTALFINAELF FRANCE
Tour Total 24 cours Michelet
FR-92800 Puteaux(FR);
(54) Utilisation, en association avec un tube d'échangeur thermique, d'un élément rigide hélicoidal
(30) 22.12.98 FR 9816222
(45) 31.08.05

---

(11) 1 311 792
(51) F 28 F 9/22 F 28 D 9/00
(21) + (22) 01960815.7 23.08.01
(73) >VAHTERUS OY
Pruukintie 7
23600 Kalanti(FI);
(54) ECHANGEUR THERMIQUE A STRUCTURE DE PLAQUES
(30) 23.08.00 FI 20001860
(45) 17.08.05

---

(11) 1 389 296
(51) F 28 F 5/00 F 28 F 9/00
(21) + (22) 02733714.6 17.05.02
(73) >REKUPERATOR SVENSKA A.B.
405 08 Göteborg(SE);
(54) ENSEMBLE DE RACCORDEMENT POUR TUYAU, DESTINE A UN ECHANGEUR DE CHALEUR
(30) 21.05.01 SE 0101798
(45) 31.08.05

---

(11) 1 412 690
(51) F 28 F 1/24
(21) + (22) 02758050.5 01.08.02
(73) LAPACEK, FRANTISEK
Turovec 68
391 21 Turovec(CZ);
(54) RADIATEUR MODULAIRE-TRADUCTION-BAUKASTENHEIZKÖRPER
(30) 01.08.01 CZ 20012802
(45) 24.08.05

---

(11) 1 043 561
(51) F 41 A 33/06
(21) + (22) 00106310.6 23.03.00
(73) KRAUSS-MAFFEI WEGMANN G.M.B.H. & CO. KG
August-Bode-Strasse 1
34127 Kassel(DE);
(54) Simulateur de canon pour vehicule blindé, en particulier un char-TRADUCTION-Waffensimulator für ein Kampffahrzeug, insbesondere einen Kampfpanzer
(30) 31.03.99 DE 19914665
(45) 03.08.05

---

(11) 1 223 403
(51) F 41 A 17/74
(21) + (22) 01830823.9 28.12.01
(73) FABBRICA D'ARMI P. >BERETTA S.P.A.
10 Via P. Beretta
IT-25063 Gardone V.T. -Brescia-( );
(54) Sécurité pour pistolet
(30) 11.01.01 IT BS000001
(45) 10.08.05

---

(11) 1 070 225
(51) F 41 G 3/26 G 11 B 27/32
(21) + (22) 99908661.4 09.03.99
(73) RIENER, KARL STEFAN
Müllerviertel 20
4563 Micheldorf(AT);
(54) UNITE DE RECEPTION, DISPOSITIF ET INSTALLATION POUR LA DETERMINATION DE LA POSITION OU DU MOUVEMENT D'UNE ARME, AINSI QUE PROCEDE CORRESPONDANT-TRADUCTION-EMPFANGSEINHEIT, VORRICHTUNG UND ANLAGE ZUR ERMITTLUNG DER LAGE UND/ODER BEWEGUNG EINER WAFFE SOWIE VERFAHREN HIERFÜR
(30) 13.03.98 AT 45998 19.06.98 AT 105898
(45) 24.08.05

---

(11) 1 304 539
(51) F 41 G 3/14 F 41 G 3/06
(21) + (22) 02012011.9 31.05.02
(73) OERLIKON CONTRAVES A.G.
Birchstrasse 155
8050 Zürich (CH);
CHARTERED AMMUNITION INDUSTRIES PTE LTD
249 Jalan Boon Lay
Singapore 619523(SG)
(54) Procédé et dispositif pour pointer un tube de cannon et utilisation du dispositif-TRADUCTION-Verfahren und Einrichtung zum Richten eines Waffenrohres und Verwendung der Einrichtung
(30) 12.10.01 CH 18802001
(45) 31.08.05

---

(11) 1 329 683
(51) F 41 G 3/32
(21) + (22) 02024376.2 02.11.02
(73) OERLIKON CONTRAVES A.G.
Birchstrasse 155
8050 Zürich(CH);
(54) Procédé et dispositif pour la compensation d'erreurs de tir et calculateur de système pour système d'arme-TRADUCTION-Verfahren und Vorrichtung zum Kompensieren von Schiessfehlern und Systemrechner für Waffensystem
(30) 16.01.02 CH 642002
(45) 31.08.05

---

(11) 1 092 941
(51) F 42 B 10/64 F 42 B 10/14
F 42 B 10/24
(21) + (22) 00402839.5 13.10.00
(73) TDA ARMEMENTS S.A.S.
Route d'Ardon
45240 La Ferté Saint-Aubin(FR);
(54) Dispositif de correction de trajectoire pour projectiles guides gyroscopes
(30) 15.10.99 FR 9912915
(45) 10.08.05

---

(11) 1 262 730
(51) F 42 B 4/00 F 42 B 4/22
(21) + (22) 02005805.3 14.03.02
(73) >WECO PYROTECHNISCHE FABRIK G.M.B.H.
BOGESTRASSE 54-56
DE-53783 EITORF(DE);
(54) Article pyrotechnique muni d'une plaque de sol extensible-TRADUCTION-Bodenfeuerwerkskörper mit verbreiterbarer Fussplatte
(30) 29.05.01 DE 20108964 U
(45) 10.08.05

---

(11) 1 338 860
(51) F 42 B 12/20 F 42 B 33/02
(21) + (22) 02027327.2 07.12.02
(73) RHEINMETALL WAFFE MUNITION G.M.B.H.
Pempelfurtstrasse 1

40880 Ratingen(DE);
(54) Procédé de fabrication d'un projectile explosif de grand calibre et projectile produit avec une telle méthode-TRADUCTION-Verfahren zur Herstellung eines grosskalibrigen Sprenggeschosses und Sprenggeschoss, hergestellt nach diesem Verfahren
(30) 21.02.02 DE 10207209
(45) 24.08.05

---

(11) 1 345 004
(51) F 42 B 4/06
(21) + (22) 03000308.1 09.01.03
(73) >WECO PYROTECHNISCHE FABRIK G.M.B.H.
BOGESTRASSE 54-56
DE-53783 EITORF(DE);
(54) Roquette de feu d'artifice-TRADUCTION-Feuerwerksrakete
(30) 16.03.02 DE 20204237 U
(45) 24.08.05

---

(11) 1 438 546
(51) F 42 B 5/02 F 42 B 5/067
F 42 B 8/02 F 42 B 12/54
F 42 C 19/10
(21) + (22) 02790530.6 21.10.02
(73) COGNET, GUY
La Grande Rouliere
F-63650 La Monnerie (FR);
COGNET, CLAUDE
Avenue de la Gare
F-63550 Saint Remy Sur Durolle(FR)
(54) MUNITION POUR EXERCICE DE TIR
(30) 22.10.01 FR 0114302 21.08.02 FR 0210456
(45) 24.08.05

---

(11) 1 438 546
(51) F 42 C 19/10 F 42 B 5/02
F 42 B 5/067 F 42 B 8/02
F 42 B 12/54
(21) + (22) 02790530.6 21.10.02
(73) COGNET, GUY
La Grande Rouliere
F-63650 La Monnerie (FR);
COGNET, CLAUDE
Avenue de la Gare
F-63550 Saint Remy Sur Durolle(FR)
(54) MUNITION POUR EXERCICE DE TIR
(30) 22.10.01 FR 0114302 21.08.02 FR 0210456
(45) 24.08.05

---

(11) 1 500 902
(51) F 42 C 9/18
(21) + (22) 03291545.6 24.06.03
(73) DIXI MICROTECHNIQUES S.A.
4 Chemin de Palente
25025 Besancon(FR);
(54) Fusee comportant un dispositif d'autodestruction pour projectile giratoire
(45) 24.08.05

****
****

SECTION G : PHYSIQUE
SECTIE G : NATUURKUNDE

****
****

(11) 0 975 934
(51) G 01 B 11/24 G 01 B 11/00
G 01 C 15/00
(21) + (22) 98914719.4 15.04.98
(73) >KRYPTON ELECTRONIC ENGINEERING N.V.
Interleuvenlaan 86
BE-3001 Leuven(BE);
(54) Procédé pour déterminer la position d'un point
(30) 21.04.97 BE 9700366
(45) 03.08.05

---

(11) 1 041 358
(51) G 01 B 11/27
(21) + (22) 00106465.8 24.03.00
(73) PRUFTECHNIK DIETER BUSCH A.G.
Oskar-Messter-Strasse 19-21
85737 Ismaning(DE);
(54) Dispositif de mesure d'alignement avec une cible oblique-TRADUCTION-Fluchtungsmessanordnung mit schrägem Target
(30) 29.03.99 DE 19914300
(45) 31.08.05

---

(11) 1 102 962
(51) G 01 B 11/06 G 01 N 21/35
(21) + (22) 00936852.3 02.06.00
(73) CARL ZEISS JENA G.M.B.H.

Carl-Zeiss-Promenade 10
07745 Jena(DE);
(54) DISPOSITIF POUR DETERMINER L'EPAISSEUR ET LA VITESSE DE FORMATION D'UNE COUCHE DE GLACE-TRADUCTION-VORRICHTUNG ZUR BESTIMMUNG DER DICKE UND WACHSTUMSGESCHWINDIGKEIT EINER EISSCHICHT
(30) 07.06.99 DE 19927015
(45) 10.08.05

---

(11) 1 120 628
(51) G 01 B 21/20 B 21 B 38/12
(21) + (22) 01100829.9 15.01.01
(73) >SIEMENS A.G.
Wittelsbacherplatz 2
DE-80333 München(DE);
(54) Poutres de mesure avec cylindre d'un ensemble de cylindrage avec dispositif de compensation-TRADUCTION-Messbalken an Walze eines Walzgerüsts mit Kompensationseinrichtung
(30) 27.01.00 DE 10003496
(45) 17.08.05

---

(11) 1 295 089
(51) G 01 B 7/00 G 01 B 7/30
G 01 D 5/22
(21) + (22) 01953791.9 16.06.01
(73) KINDLER, ULRICH
Parchimer Strasse 15
22143 Hamburg(DE);
(54) DISPOSITIF POUR MESURER LE DEPLACEMENT SANS CONTACT, NOTAMMENT POUR SAISIR LA POSITION ET LE MOUVEMENT-TRADUCTION-VORRICHTUNG ZUR BERÜHRUNGSLOSEN WEGMESSUNG, INSBESONDERE ZUR STELLUNGS- UND BEWEGUNGSERFASSUNG
(30) 26.06.00 DE 20011223 U
(45) 10.08.05

---

(11) 1 391 685
(51) G 01 B 11/00 B 60 M 1/28
(21) + (22) 03004599.1 01.03.03
(73) GBM GLEISBAUMECHANIK BRANDENBURG/H. G.M.B.H.
Am Südtor
14474 Brandenburg(DE);
(54) Dispositif de mesure pour caténaire-TRADUCTION-Messsystem für Kettenwerk
(30) 23.08.02 DE 20213180 U
(45) 10.08.05

---

(11) 1 456 602
(51) G 01 B 11/00 H 05 K 13/08
(21) + (22) 02798277.6 13.12.02
(73) >SIEMENS A.G.
Wittelsbacherplatz 2
DE-80333 München(DE);
(54) CAPTEUR DE DETECTION VISUELLE DE POSITION (COMPOSANT, SUBSTRAT) DOTE D'UNE UNITE D'ECLAIRAGE MODULAIRE-TRADUCTION-SENSOR ZUR VISUELLEN POSITIONSERFASSUNG (BAUELEMENT, SUBSTRAT) MIT EINER MODULAREN BELEUCHTUNGSEINHEIT
(30) 18.12.01 DE 10162270
(45) 31.08.05

---

(11) 1 481 230
(51) G 01 B 17/00 G 01 K 11/22
G 01 K 15/00 G 01 L 9/00
G 01 L 25/00
(21) + (22) 03784001.4 01.07.03
(73) FRAUNHOFER-GESELLSCHAFT ZUR FORDERUNG DER ANGEWANDTEN FORSCHUNG E.V.
Hansastrasse 27c
80686 München(DE);
(54) PROCEDE ET DISPOSITIF POUR LE MESURAGE ET LE CALIBRAGE DE CAPTEURS A ONDES ACOUSTIQUES DE SURFACE (SAW)-TRADUCTION-VERFAHREN UND VORRICHTUNG ZUR SAW-SENSOR-VERMESSUNG UND -KALIBRIERUNG
(30) 24.07.02 DE 10233636
(45) 03.08.05

---

(11) 1 515 129
(51) G 01 B 11/22 G 01 M 1/02
G 01 M 17/02 B 60 C 11/24
(21) + (22) 03020101.6 04.09.03
(73) SNAP-ON EQUIPMENT SRL A UNICO SOCIO.
Via Provinciale per Carpi 33
42015 Correggio (Reggio Emilia)(IT);
(54) Balayage optique par points de la condition d'un pneu d'une roue de véhicule (avec machine d'équilibrage de roue)-TRADUCTION-Punktweises optisches Abtasten der Beschaffenheit eines Luftreifens eines Fahrzeugrades (an Radauswuchtmaschine)
(45) 10.08.05

---

(11) 0 975 934
(51) G 01 C 15/00 G 01 B 11/24
G 01 B 11/00

(21) + (22) 98914719.4 15.04.98
(73) >KRYPTON ELECTRONIC ENGINEERING N.V.
Interleuvenlaan 86
BE-3001 Leuven(BE);
(54) Procédé pour déterminer la position d'un point
(30) 21.04.97 BE 9700366
(45) 03.08.05

---

(11) 1 141 657
(51) G 01 C 21/26 G 08 G 1/0969
(21) + (22) 99963291.2 08.11.99
(73) VOLKSWAGEN A.G.
38436 Wolfsburg(DE);
(54) PROCEDE ET DISPOSITIF PERMETTANT DE LIRE DES DONNEES DE NAVIGATION-TRADUCTION-VERFAHREN UND EINRICHTUNG ZUM LESEN VON NAVIGATIONSDATEN
(30) 04.12.98 DE 19856128
(45) 17.08.05

---

(11) 1 241 455
(51) G 01 D 5/39 G 01 G 19/00
G 01 G 19/414 G 01 G 19/02
(21) + (22) 02396029.7 12.03.02
(73) >TAMTRON OY
P.O. Box 15
33561 Tampere(FI);
(54) Système et appareil de mesure de poids
(30) 13.03.01 FI 20010498
(45) 10.08.05

---

(11) 1 295 089
(51) G 01 D 5/22 G 01 B 7/00
G 01 B 7/30
(21) + (22) 01953791.9 16.06.01
(73) KINDLER, ULRICH
Parchimer Strasse 15
22143 Hamburg(DE);
(54) DISPOSITIF POUR MESURER LE DEPLACEMENT SANS CONTACT, NOTAMMENT POUR SAISIR LA POSITION ET LE MOUVEMENT-TRADUCTION-VORRICHTUNG ZUR BERÜHRUNGSLOSEN WEGMESSUNG, INSBESONDERE ZUR STELLUNGS- UND BEWEGUNGSERFASSUNG
(30) 26.06.00 DE 20011223 U
(45) 10.08.05

---

(11) 1 328 799
(51) G 01 D 3/02 G 01 N 27/49
(21) + (22) 01987879.2 16.10.01
(73) INFINEON TECHNOLOGIES A.G.
St.-Martin-Strasse 53
81669 München(DE);
(54) CIRCUIT ELECTRONIQUE, ENSEMBLE CAPTEUR ET PROCEDE POUR TRAITER UN SIGNAL DE CAPTEUR-TRADUCTION-ELEKTRONISCHE SCHALTUNG, SENSORANORDNUNG UND VERFAHREN ZUM VERARBEITEN EINES SENSORSIGNALS
(30) 16.10.00 DE 10051178
(45) 31.08.05

---

(11) 1 421 339
(51) G 01 D 5/249 G 01 D 5/20
(21) + (22) 02747562.3 03.07.02
(73) >NEWALL MEASUREMENT SYSTEMS LTD
Cornwall Road Wigston
Leicestershire LE18 4XH(GB);
(54) DETECTEUR DE POSITION INDUCTIF
(30) 11.07.01 GB 0116953
(45) 24.08.05

---

(11) 0 777 110
(51) G 01 F 1/80
(21) + (22) 96118077.5 12.11.96
(73) >SCHENCK PROCESS G.M.B.H.
Landwehrstrasse 55
DE-64293 Darmstadt(DE);
(54) Rotor de mesure pour débimètres massiques-TRADUCTION-Messrotor für Massendurchflussmessgeräte
(30) 14.11.95 DE 19542290
(45) 10.08.05

---

(11) 0 981 723
(51) G 01 F 15/00 G 07 F 15/00
(21) + (22) 98919382.6 05.05.98
(73) >LANDIS+GYR LTD
Hortonwood 30
Telford Shropshire TF1 7YG(GB);
(54) INSTALLATIONS DE COMPTAGE
(30) 12.05.97 GB 9709604
(45) 10.08.05

---

(11) 1 099 941
(51) G 01 F 25/00 G 01 G 17/04
B 01 L 3/02
(21) + (22) 99811023.3 09.11.99

(73) TECAN TRADING A.G.
Seestrasse 103
8708 Männedorf(CH);
(54) Procédé de détermination des poids d'unités de fluide, élément de pesage ainsi que système de pesage.-TRADUCTION-Verfahren zur Bestimmung der Gewichte von Flüssigkeitseinheiten, Wägeeinsatz sowie Wägeanordnung
(45) 10.08.05

---

(11) 1 279 008
(51) G 01 F 1/684
(21) + (22) 01921723.1 23.04.01
(73) SENSIRION A.G.
Eggbühlstrasse 14
8052 Zürich(CH);
(54) DETECTEUR DE DEBIT POUR FLUIDES-TRADUCTION-FLUSSSENSOR FÜR FLÜSSIGKEITEN
(30) 04.05.00 CH 871002000 13.06.00 CH 116000
(45) 10.08.05

---

(11) 1 310 777
(51) G 01 F 17/00 G 01 F 15/18
G 01 M 3/32
(21) + (22) 03000938.5 28.05.91
(73) >LEHMANN MARTIN
Obere Farnbühlstrasse 1
CH-5610 Wohlen(CH);
(54) Procédé d'inspection de récipients fermés-TRADUCTION-Verfahren zur Prüfung geschlossener Behältnisse
(30) 02.06.90 DE 4017853
(45) 03.08.05

---

(11) 1 388 001
(51) G 01 F 13/00
(21) + (22) 02738207.6 29.04.02
(73) METTLER-TOLEDO FLEXILAB SAS
11 rue de la Fontaine
77700 Serris(FR);
(54) DISPOSITIF DOSEUR DE POUDRES
(30) 07.05.01 FR 0106090
(45) 03.08.05

---

(11) 1 406 701
(51) G 01 F 1/00 G 01 F 3/00
G 01 F 7/00 G 01 F 11/00
G 01 F 13/00 A 61 M 5/172
A 62 B 27/00 G 09 B 23/28
A 61 B 5/00 A 61 M 15/00
A 61 M 16/00
(21) + (22) 02748820.4 26.06.02
(73) BOEHRINGER INGELHEIM PHARMA G.M.B.H. & CO.KG
Binger Strasse 173
55216 Ingelheim am Rhein(DE);
(54) UNITE DE COMMANDE POUR REGULATION DE FLUX-TRADUCTION-STEUEREINHEIT ZUR FLUSSREGULIERUNG
(30) 02.07.01 DE 10131516
(45) 31.08.05

---

(11) 1 099 941
(51) G 01 G 17/04 B 01 L 3/02
G 01 F 25/00
(21) + (22) 99811023.3 09.11.99
(73) TECAN TRADING A.G.
Seestrasse 103
8708 Männedorf(CH);
(54) Procédé de détermination des poids d'unités de fluide, élément de pesage ainsi que système de pesage.-TRADUCTION-Verfahren zur Bestimmung der Gewichte von Flüssigkeitseinheiten, Wägeeinsatz sowie Wägeanordnung
(45) 10.08.05

---

(11) 1 241 455
(51) G 01 G 19/02 G 01 D 5/39
G 01 G 19/00 G 01 G 19/414
(21) + (22) 02396029.7 12.03.02
(73) >TAMTRON OY
P.O. Box 15
33561 Tampere(FI);
(54) Système et appareil de mesure de poids
(30) 13.03.01 FI 20010498
(45) 10.08.05

---

(11) 1 290 436
(51) G 01 G 17/00 G 01 N 33/15
G 01 N 3/40
(21) + (22) 01933997.7 21.05.01
(73) KRAEMER ELEKTRONIK G.M.B.H.
Röntgenstrasse 68
64291 Darmstadt(DE);
(54) DISPOSITIF ET PROCEDE SERVANT AU CONTROLE DE QUALITE AUTOMATIQUE D'ECHANTILLONS-TRADUCTION-VORRICHTUNG UND VERFAHREN ZUR AUTOMATISCHEN QUALITÄTSKONTROLLE VON PRÜFLINGEN

(30) 21.05.00 DE 10024598
(45) 17.08.05

---

(11) 1 319 931
(51) G 01 G 3/14 G 01 L 1/22
(21) + (22) 01129900.5 15.12.01
(73) S.A. >SCAIME
Z.I. de Juvigny B.P. 501
FR-74105 Annemasse(FR);
(54) Capteur de mesure
(45) 24.08.05

---

(11) 1 347 274
(51) G 01 G 3/18 G 01 G 3/14
(21) + (22) 02100272.0 18.03.02
(73) METTLER-TOLEDO GMBH
Im Langacher P.O. Box MT-100
8606 Greifensee(CH);
(54) Transducteur de mesure de force modulaire pour une balance et balance-TRADUCTION-Modulare Kraftmesszelle für eine Waage und Waage
(45) 03.08.05

---

(11) 1 347 277
(51) G 01 G 21/28 G 01 G 3/14
G 01 G 23/00
(21) + (22) 02100271.2 18.03.02
(73) METTLER-TOLEDO GMBH
Im Langacher P.O. Box MT-100
8606 Greifensee(CH);
(54) Transducteur de force, transducteur de force avec un dispositif de fixation et balance.-TRADUCTION-Kraftaufnehemer, Kraftaufnehmer mit einer Montagevorrichtung und Waage.
(45) 10.08.05

---

(11) 1 347 278
(51) G 01 G 23/48 G 01 G 3/18
(21) + (22) 02100273.8 18.03.02
(73) METTLER-TOLEDO GMBH
Im Langacher P.O. Box MT-100
8606 Greifensee(CH);
(54) Transducteur de mesure de force pour une balance et balance-TRADUCTION-Kraftmesszelle für eine Waage und Waage
(45) 03.08.05

---

(11) 1 470 397
(51) G 01 G 11/08 G 01 G 13/02
B 65 G 53/46
(21) + (22) 03731716.1 24.01.03
(73) >PFISTER G.M.B.H.
Stätzlinger Strasse 70
DE-86165 Augsburg(DE);
(54) DISPOSITIF DE DOSAGE GRAVIMETRIQUE EN CONTINU ET DE CONVOYAGE PNEUMATIQUE DE MATIERE EN VRAC-TRADUCTION-VORRICHTUNG ZUM KONTINUIERLICHEN, GRAVIMETRISCHEN DOSIEREN UND PNEUMATISCHEN FÖRDERN VON SCHÜTTGUT
(30) 24.01.02 DE 20201092 U
(45) 10.08.05

---

(11) 1 022 549
(51) G 01 J 3/44
(21) + (22) 99400139.4 21.01.99
(73) >EUROPEAN SPACE AGENCY
8-10 rue Mario-Nikis
F-75738 Paris Cédex 15(FR);
(54) Procédé et appareil de dispersion dynamique de lumière
(45) 31.08.05

---

(11) 1 192 432
(51) G 01 J 3/46
(21) + (22) 01942968.7 24.04.01
(73) LAUINGER, NORBERT
Kalsmunt/Westhang 9
35578 Wetzlar(DE);
(54) CAPTEUR A RESEAU OPTIQUE 3D COMPORTANT UN VERRE DIFFUSANT DESTINE A LA CHROMATOMETRIE AVEC CAPACITE DE CONSTANCE CHROMATIQUE-TRADUCTION-3 D GITTEROPTISCHER SENSOR MIT STREUSCHEIBE ZUR FARBMESSUNG MIT FARBKONSTANZLEISTUNG
(30) 08.05.00 DE 10022349 05.04.01 DE 10116996
(45) 03.08.05

---

(11) 1 481 230
(51) G 01 K 11/22 G 01 K 15/00
G 01 L 9/00 G 01 L 25/00
G 01 B 17/00
(21) + (22) 03784001.4 01.07.03
(73) FRAUNHOFER-GESELLSCHAFT ZUR FORDERUNG DER ANGEWANDTEN FORSCHUNG E.V.
Hansastrasse 27c
80686 München(DE);

(54) PROCEDE ET DISPOSITIF POUR LE MESURAGE ET LE CALIBRAGE DE CAPTEURS A ONDES ACOUSTIQUES DE SURFACE (SAW)-TRADUCTION-VERFAHREN UND VORRICHTUNG ZUR SAW-SENSOR-VERMESSUNG UND -KALIBRIERUNG
(30) 24.07.02 DE 10233636
(45) 03.08.05

---

(11) 0 985 918
(51) G 01 L 5/10
(21) + (22) 99402213.5 09.09.99
(73) >SKF FRANCE
8 Avenue Réaumur
F-92140 Clamart(FR);
(54) Mesure et contrôle de la tension d'une courroie avec des courbes de correspondance
(30) 11.09.98 FR 9811365
(45) 03.08.05

---

(11) 1 274 976
(51) G 01 L 9/00 H 01 L 21/50
G 01 N 3/42
(21) + (22) 01938040.1 23.03.01
(73) DIATRONIC GMBH-BOCHUM G.- FUR DIAMANT- UND HOCHTEMPERATUR ELEKTRONIK
Markstrasse 412
44795 Bochum(DE);
(54) DETECTEUR DE PRESSION ET DE TEMPERATURE-TRADUCTION-DRUCK- UND TEMPERATURSENSOR
(30) 23.03.00 DE 10014048
(45) 03.08.05

---

(11) 1 319 931
(51) G 01 L 1/22 G 01 G 3/14
(21) + (22) 01129900.5 15.12.01
(73) S.A. >SCAIME
Z.I. de Juvigny B.P. 501
FR-74105 Annemasse(FR);
(54) Capteur de mesure
(45) 24.08.05

---

(11) 1 481 230
(51) G 01 L 9/00 G 01 L 25/00
G 01 B 17/00 G 01 K 11/22
G 01 K 15/00
(21) + (22) 03784001.4 01.07.03
(73) FRAUNHOFER-GESELLSCHAFT ZUR FORDERUNG DER ANGEWANDTEN FORSCHUNG E.V.
Hansastrasse 27c
80686 München(DE);
(54) PROCEDE ET DISPOSITIF POUR LE MESURAGE ET LE CALIBRAGE DE CAPTEURS A ONDES ACOUSTIQUES DE SURFACE (SAW)-TRADUCTION-VERFAHREN UND VORRICHTUNG ZUR SAW-SENSOR-VERMESSUNG UND -KALIBRIERUNG
(30) 24.07.02 DE 10233636
(45) 03.08.05

---

(11) 1 158 183
(51) G 01 M 9/04 F 15 D 1/02
(21) + (22) 01250180.5 22.05.01
(73) E.ON KRAFTWERKE G.M.B.H.
Postfach 20 10 65
45845 Gelsenkirchen(DE);
(54) Tour de lavage pour la désulfurisation de gaz de fumée-TRADUCTION-Waschturm für Rauchgasentschwefelungsanlagen
(30) 23.05.00 DE 10025061
(45) 17.08.05

---

(11) 1 310 777
(51) G 01 M 3/32 G 01 F 17/00
G 01 F 15/18
(21) + (22) 03000938.5 28.05.91
(73) >LEHMANN MARTIN
Obere Farnbühlstrasse 1
CH-5610 Wohlen(CH);
(54) Procédé d'inspection de récipients fermés-TRADUCTION-Verfahren zur Prüfung geschlossener Behältnisse
(30) 02.06.90 DE 4017853
(45) 03.08.05

---

(11) 1 373 783
(51) G 01 M 3/00 G 01 N 27/90
G 01 N 29/26 F 16 L 55/32
(21) + (22) 02748410.4 07.03.02
(73) >CARNEGIE MELLON UNIVERSITY
5000 Forbes Avenue
Pittsburgh Pennsylvania 15213(US);
(54) SYSTEME DE CONTROLE ROBOTIQUE DE CONDUITES DE GAZ
(30) 07.03.01 US 273845 P
(45) 03.08.05

---

(11) 1 515 129
(51) G 01 M 1/02 G 01 M 17/02
B 60 C 11/24 G 01 B 11/22

(21) + (22) 03020101.6 04.09.03
(73) SNAP-ON EQUIPMENT SRL A UNICO SOCIO.
Via Provinciale per Carpi 33
42015 Correggio (Reggio Emilia)(IT);
(54) Balayage optique par points de la condition d'un pneu d'une roue de véhicule (avec machine d'équilibrage de roue)-TRADUCTION-Punktweises optisches Abtasten der Beschaffenheit eines Luftreifens eines Fahrzeugrades (an Radauswuchtmaschine)
(45) 10.08.05

---

(11) 0 662 132
(51) G 01 N 33/53 C 12 N 15/866
C 07 K 14/025 C 12 N 15/37
C 12 N 7/04 C 12 N 5/10
A 61 K 39/12
(21) + (22) 93921353.4 03.09.93
(73) THE >GOVERNMENT OF THE UNITED STATES OF AMERICA AS REPRESENTED BY THE SECRETARY DEPARTMENT OF HEALTH AND HUMAN SERVICES
The National Institute of Health Office of Technology Transfer 6011 Executive Boulevard
Suite 325
Rockville MD 20852(US);
(54) PROTEINES DE CAPSIDES DE VIRUS DU PAPILLOME HPV16 RECOMBINEES A AUTO-ASSEMBLAGE
(30) 03.09.92 US 941371 16.03.93 US 32869
(45) 24.08.05

---

(11) 0 825 259
(51) G 01 N 33/577 C 12 N 15/02
C 12 N 5/12 C 12 P 21/08
C 07 K 16/18 C 07 K 16/46
C 07 K 17/00 A 61 K 39/395
(21) + (22) 96912292.8 01.05.96
(73) >JAPAN TOBACCO INC.
2-1 Toranomon 2-Chome
Minato-Ku Tokyo 105(JP);
(54) ANTICORPS MONOCLONAL REAGISSANT AVEC LA CEPT HUMAINE ET SON PROCEDE DE QUANTIFICATION
(30) 02.05.95 JP 13483695
(45) 03.08.05

---

(11) 0 833 917
(51) G 01 N 33/68 C 12 N 15/70
C 07 K 17/08 C 12 N 15/30
C 07 K 14/445 C 07 K 16/20
A 61 K 39/015 A 61 K 39/395
A 61 K 39/385
(21) + (22) 96922107.6 12.06.96
(73) >INSTITUT PASTEUR
25-28 rue du Docteur Roux
FR-75724 Paris Cédex 15(FR);
(54) MOLECULES POLYPEPTIDIQUES DE STADE PRE-ERYTHROCYTAIRE DU PALUDISME
(30) 13.06.95 FR 9507007
(45) 17.08.05

---

(11) 0 877 803
(51) G 01 N 33/50 A 61 K 38/17
A 61 K 48/00 C 12 N 15/12
C 12 N 5/10 C 07 K 14/715
C 07 K 16/28 C 12 Q 1/68
(21) + (22) 97901343.0 02.01.97
(73) >AMGEN INC.
One Amgen Center Drive Thousand Oaks
California 91320-1799(US);
(54) RECEPTEUR DE PROTEINE OB, COMPOSITIONS ET PROCEDES ASSOCIES
(30) 04.01.96 US 582825 31.12.96 US 774414
(45) 31.08.05

---

(11) 0 894 143
(51) G 01 N 33/68 C 12 N 15/31
C 07 K 14/20 C 12 Q 1/68
(21) + (22) 97914794.9 20.02.97
(73) >BOARD OF REGENTS THE UNIVERSITY OF TEXAS SYSTEM
201 West 7th Street
Austin TX 78701(US);
(54) SEQUENCES DE BORRELIA PATHOGENES SEMBLABLES A UNE PMV
(30) 21.02.96 US 12028 P
(45) 10.08.05

---

(11) 0 897 108
(51) G 01 N 1/00
(21) + (22) 98111821.9 26.06.98
(73) >GSF-FORSCHUNGSZENTRUM FUR UMWELT UND GESUNDHEIT G.M.B.H.
Ingolstädter Landstrasse 1
DE-85764 Neuherberg(DE);
(54) Dispositif et procede de detection analytique des traces-TRADUCTION-Verfahren und Vorrichtung zum analytischen Nachweis von Spuren
(30) 11.08.97 DE 19734460
(45) 17.08.05

---

(11) 0 919 809
(51) G 01 N 29/22 G 01 N 29/24
(21) + (22) 98122084.1 21.11.98
(73) >BETRIEBSFORSCHUNGSINSTITUT VDEH INSTITUT FUR ANGEWANDTE FORSCHUNG G.M.B.H.
Sohnstrasse 65
D-40237 Düsseldorf(DE);
(54) Système d'émission des ondes ultrasonores-TRADUCTION-Sendesystem für Ultraschallwellen
(30) 25.11.97 DE 19752154
(45) 24.08.05

---

(11) 0 931 094
(51) G 01 N 33/553 C 07 K 14/435
C 07 K 16/18
(21) + (22) 97932092.6 27.06.97
(73) >DIASORIN A.B.
Allén 7
172 26 Sundyberg(SE);
(54) METHODES POUR DETERMINER LA PRESENCE DE LA PROTEINE CEREBRALE S-100 BETA
(30) 05.07.96 SE 9602677
(45) 10.08.05

---

(11) 0 941 333
(51) G 01 N 33/50 A 01 K 67/027
A 61 K 49/00 C 12 N 15/31
C 07 K 14/245 A 61 K 39/108
A 61 K 39/39 C 12 N 1/21
C 12 Q 1/48 // // (C12N1/2
1 , C 12R1:19)
(21) + (22) 97910583.0 30.10.97
(73) >CHIRON S.R.L.
Via Fiorentina 1
IT-53100 Siena(IT);
(54) TOXINE LT-A D'E. COLI MUTANTE DETOXIQUEE IMMUNOGENE
(30) 31.10.96 GB 9622660
(45) 31.08.05

---

(11) 0 966 685
(51) G 01 N 33/68 G 01 N 33/58
G 01 N 33/573
(21) + (22) 98901905.4 02.02.98
(73) >ODYSSEY THERA INC.
4550 Norris Canyon Road Suite 140
San Ramon CA 94583(US);
(54) ANALYSES PAR COMPLEMENTATION DE FRAGMENTS PROTEIQUES POUR DETECTER DES INTERACTIONS BIOMOLECULAIRES
(30) 31.01.97 CA 2196496
(45) 10.08.05

---

(11) 0 971 235
(51) G 01 N 35/08 G 01 N 1/38
(21) + (22) 99112466.0 29.06.99
(73) >BAYER CORP.
100 Bayer Road
Pittsburgh PA 15205(US);
(54) Module de dilution d'un échantillon avec chambre de mélange décalée
(30) 10.07.98 US 113464
(45) 24.08.05

---

(11) 0 972 201
(51) G 01 N 33/574 G 01 N 33/577
C 07 K 16/30 A 61 K 39/395
A 61 K 47/48 C 12 Q 1/68
G 01 N 33/543
(21) + (22) 98911411.1 25.02.98
(73) >CORIXA CORP.
Suite 200 1124 Columbia Street
Seattle WA 98104(US);
(54) COMPOSES SERVANT AU DIAGNOSTIC IMMUNOLOGIQUE DU CANCER DE LA PROSTATE ET LEURS PROCEDES D'UTILISATION
(30) 25.02.97 US 806596 01.08.97 US 904809
09.02.98 US 20747
(45) 17.08.05

---

(11) 0 974 046
(51) G 01 N 15/14 B 01 L 3/00
(21) + (22) 98915014.9 08.04.98
(73) >SMITHKLINE BEECHAM P.L.C.
980 Great West Road Brentford
Middlesex TW8 9GS(GB);
(54) DISPOSITIF SERVANT A ISOLER DE PETITES PERLES POLYMERES DEPUIS UNE SUSPENSION DE CES PERLES
(30) 08.04.97 GB 9707096
(45) 31.08.05

---

(11) 0 977 037
(51) G 01 N 35/00 B 01 L 9/06 //
/ / B 01L7/00
(21) + (22) 99810635.5 14.07.99
(73) TECAN TRADING A.G.
Seestrasse 103

8708 Männedorf(CH);
(54) Séparateur magnétique-TRADUCTION-Magnetseparator
(30) 31.07.98 CH 161998
(45) 31.08.05

---

(11) 0 984 983
(51) G 01 N 33/68 C 07 K 14/47
(21) + (22) 98923042.0 01.06.98
(73) >YEDA RESEARCH AND DEVELOPMENT CO. LTD
Weizman Institute of Science P.O. Box 95
Rehovot 76100(IL);
(54) MODULATEURS DES VOIES D'INFLAMMATION INTRACELLULAIRE, DE MORT CELLULAIRE ET DE SURVIE CELLULAIRE
(30) 05.06.97 IL 12101197 30.06.97 IL 12119997
11.09.97 IL 12174697
(45) 17.08.05

---

(11) 1 019 075
(51) G 01 N 33/53 G 01 N 33/543
G 01 N 33/566 C 07 C 215/60
C 07 B 61/00 C 07 K 2/00
C 07 K 4/00 A 61 K 38/00
A 61 K 39/00 A 61 K 39/44
A 61 K 39/395 A 61 K 51/00
(21) + (22) 99931748.0 07.06.99
(73) >THERAVANCE INC.
901 Gateway Boulevard
South San Francisco CA 94080(US);
(54) AGONISTES DU RECEPTEUR BETA 2-ADRENERGIQUE
(30) 08.06.98 US 88466 P 15.07.98 US 92938 P
(45) 24.08.05

---

(11) 1 033 566
(51) G 01 N 1/28 // / / B 02C17/10
, B 0 2C17/14, C1 2 Q1/68, C
1 2M 1 /33
(21) + (22) 99104360.5 04.03.99
(73) F. KURT >RETSCH G.M.B.H. & CO. K.G.
Rheinische Strasse 36
DE-42781 Haan (DE);
>QIAGEN G.M.B.H.
Max-Volmer-Strasse 4
DE-40724 Hilden(DE)
(54) Procédé et appareil de désintégration d'un matériau biologique-TRADUCTION-Verfahren und Vorrichtung zum Aufschluss von biologischem Material
(45) 24.08.05

---

(11) 1 049 767
(51) G 01 N 31/00 C 12 N 5/00
C 12 N 9/00 C 12 N 11/10
C 12 N 15/00 A 61 K 49/00
(21) + (22) 99904051.2 08.01.99
(73) >AVENTIS PHARMACEUTICALS INC.
300 Somerset Corporate Blvd.
Bridgewater New Jersey 08807 (US);
THE >REGENTS OF THE UNIVERSITY OF CALIFORNIA
1111 Franklin Street 12th Floor
Oakland CA 94607-5200(US);
INSTITUT NATIONAL DE LA RECHERCHE >AGRONOMIQUE
147 rue de l'Université
FR-75338 Paris(FR)
(54) LAPIN TRANSGENIQUE EXPRIMANT UNE LIPOPROTEINE (A) HUMAINE FONCTIONNELLE
(30) 08.01.98 US 70727 P
(45) 17.08.05

---

(11) 1 051 487
(51) G 01 N 33/68 C 12 N 15/12
C 07 K 14/47 C 07 K 16/18
C 12 Q 1/68
(21) + (22) 99901094.5 21.01.99
(73) >DIAGNOSTIC TECHNOLOGIES LTD
Senate Building Technion City
32000 Haifa(IL);
(54) PROTEINE PLACENTAIRE 13
(30) 29.01.98 IL 123098
(45) 10.08.05

---

(11) 1 051 500
(51) G 01 N 33/573 A 61 K 38/45
C 12 N 15/54 C 12 N 9/12
C 12 N 5/10 C 12 Q 1/48
C 12 Q 1/68
(21) + (22) 99905450.5 21.01.99
(73) >SUGEN INC.
230 E. Grand Avenue
South San Francisco CA 94080(US);
(54) DIAGNOSTIC ET TRAITEMENT DE MALADIES ASSOCIEES A AUR1 ET/OU AUR2
(30) 22.01.98 US 12135
(45) 17.08.05

---

(11) 1 078 064
(51) G 01 N 33/569 C 12 N 15/31
C 12 N 1/21 C 07 K 14/21
C 07 K 16/12 A 61 K 31/70
A 61 K 39/02 A 61 K 39/395
(21) + (22) 99924948.5 07.05.99
(73) S.A. >GLAXOSMITHKLINE BIOLOGICALS
Rue de l'Institut 89
BE-1330 Rixensart(BE);
(54) COMPOSES DERIVES DE MORAXELLA CATARRHALIS
(30) 13.05.98 GB 9810285
(45) 31.08.05

---

(11) 1 079 230
(51) G 01 N 33/556 G 01 N 33/48
G 01 N 33/92 G 01 N 33/566
(21) + (22) 99913652.6 13.04.99
(73) >CHUGAI SEIYAKU K.K.
5-1 Ukima 5-chome Kita-ku
Tokyo 115-8543(JP);
(54) PROCEDE DE RECHERCHE D'UNE SUBSTANCE FAVORISANT L'OLIGOMERISATION DE MOLECULES DE PROTEINES RECEPTRICES
(30) 14.04.98 JP 10232598
(45) 10.08.05

---

(11) 1 082 601
(51) G 01 N 21/55 G 01 N 21/43
G 01 N 21/03 G 01 N 13/00
(21) + (22) 99936304.7 25.05.99
(73) >JENNISSEN HERBERT P.
Von-der-Vogelweide-strasse 39
DE-45279 Essen(DE);
(54) ANALYSEUR DE CISAILLEMENT DE FLUX PASSANT POUR MOLECULES BIOLOGIQUEMENT ACTIVES SE TROUVANT DANS DES COUCHES DE LIQUIDE SUR DES SURFACES, PROCEDE D'ANALYSE D'UN LIQUIDE ET PROCEDE DE DETERMINATION DE L'EPAISSEUR D'UNE COUCHE DE LIQUIDE ULTRA MINCE-TRADUCTION-DURCHFLUSS-SCHERANALYSATOR FÜR BIOLOGISCH AKTIVE MOLEKÜLE IN FLÜSSIGKEITSSCHICHTEN AUF OBERFLÄCHEN, VERFAHREN ZUR ANALYSE EINER FLÜSSIGKEIT UND VERFAHREN ZUR BESTIMMUNG DER DICKE EINER ULTRADÜNNEN FLÜSSIGKEITSSCHICHT
(30) 25.05.98 DE 19823301
(45) 10.08.05

---

(11) 1 084 410
(51) G 01 N 33/543 G 01 N 27/327
(21) + (22) 99957097.1 14.06.99
(73) >XENTION DISCOVERY LTD
Pampisford Park London Road Pampisford
Cambridge CB2 4EF(GB);
(54) DISPOSITIF DE CRIBLAGE A GRANDE CAPACITE
(30) 12.06.98 GB 9812783
(45) 24.08.05

---

(11) 1 086 122
(51) G 01 N 33/68 C 07 K 5/078
A 61 K 38/05
(21) + (22) 99928582.8 11.06.99
(73) >JOHNSON & JOHNSON PHARMACEUTICAL RESEARCH & DEVELOPMENT L.L.C.
920 US Route 202 Raritan
New Jersey 08869( );
(54) INHIBITEURS DE PROTEASE A BASE DE PYRAZINONE
(30) 11.06.98 US 88989 P
(45) 24.08.05

---

(11) 1 088 228
(51) G 01 N 33/53 G 01 N 33/68
(21) + (22) 99930368.8 17.06.99
(73) WASHINGTON >RESEARCH FOUNDATION
2815 Eastlake Avenue East Suite 300
Seattle Washington 98102(US);
(54) ANALYSE DE LA RESORPTION DE CARTILAGE
(30) 19.06.98 US 89823 P
(45) 24.08.05

---

(11) 1 102 962
(51) G 01 N 21/35 G 01 B 11/06
(21) + (22) 00936852.3 02.06.00
(73) CARL ZEISS JENA G.M.B.H.
Carl-Zeiss-Promenade 10
07745 Jena(DE);
(54) DISPOSITIF POUR DETERMINER L'EPAISSEUR ET LA VITESSE DE FORMATION D'UNE COUCHE DE GLACE-TRADUCTION-VORRICHTUNG ZUR BESTIMMUNG DER DICKE UND WACHSTUMSGESCHWINDIGKEIT EINER EISSCHICHT
(30) 07.06.99 DE 19927015
(45) 10.08.05

---

(11) 1 118 861
(51) G 01 N 35/10 B 01 L 11/00
(21) + (22) 01100717.6 12.01.01
(73) METTLER-TOLEDO GMBH
Im Langacher
8606 Greifensee(CH);
(54) Dispositif d'analyse avec appareil de lavage

verticalement mobile-TRADUCTION-Analysenvorrichtung mit vertikal bewegbarer Wascheinrichtung
(30) 19.01.00 DE 10001895
(45) 10.08.05

---

(11) 1 133 559
(51) G 01 N 33/566 C 07 K 14/705
(21) + (22) 99972682.1 13.10.99
(73) >ARENA PHARMACEUTICALS INC.
6166 Nancy Ridge Drive
San Diego CA 92121(US);
(54) RECEPTEUR HUMAIN ORPHELIN RUP3 COUPLE A UNE PROTEINE G
(30) 20.11.98 US 109213 P 16.02.99 US 120416 P
26.02.99 US 121852 P 12.03.99 US 123946 P
12.03.99 US 123949 P
(45) 10.08.05

---

(11) 1 158 050
(51) G 01 N 33/50 G 01 N 33/53
A 61 K 38/22 A 61 K 39/395
C 30 B 29/58 G 06 F 17/50
C 12 N 15/12 C 12 N 15/74
C 12 N 9/00 C 12 N 5/10
C 12 N 1/20 C 07 K 14/72
C 07 H 21/02 C 07 K 16/28
(21) + (22) 01303090.3 30.03.01
(73) >PFIZER INC.
235 East 42nd Street
New York N.Y. 10017(US)(GB);
(54) Récepteur humain de cysteinyl leukotriène 2 (CysLT2)
(30) 05.04.00 GB 0008504
(45) 31.08.05

---

(11) 1 161 673
(51) G 01 N 21/00
(21) + (22) 00916751.1 16.02.00
(73) DEUTSCHES KREBSFORSCHUNGSZENTRUM STIFTUNG DES OFFENTLICHEN RECHTS
Im Neuenheimer Feld 280
69120 Heidelberg(DE);
(54) PROCEDE ET DISPOSITIF DE SPECTROSCOPIE A CORRELATION DE FLUORESCENCE, NOTAMMENT POUR SPECTROSCOPIE A CORRELATION DE FLUORESCENCE
POLYCHROME-TRADUCTION-FLUORESZENZKORRELATIONSSPEKTROSKOPIEVORRICHTUNG UND -VERFAHREN, INSBESONDERE ZUR MEHRFARBENFLUORESZENZKORRELATIONSSPEKTROSKOPIE
(30) 18.02.99 DE 19907011
(45) 24.08.05

---

(11) 1 200 825
(51) G 01 N 33/53
(21) + (22) 00956283.6 25.07.00
(73) >INSTITUT FUR DIAGNOSTIKFORSCHUNG G.M.B.H. AN DER FREIEN UNIVERSITAT BERLIN
Müllerstrasse 178
DE-13353 Berlin(DE);
(54) PROCEDE DE DETECTION DE REACTIONS DE LIAISON A L'AIDE DE LA MESURE DE LA RELAXATION DE LA BIREFRINGENCE DE PARTICULES MAGNETIQUES-TRADUCTION-RELAXATION DER DOPPELBRECHUNG MAGNETISCHER NANOPARTIKEL WÄHREND BINDUNGSREAKTIONEN
(30) 06.08.99 DE 19938384
(45) 24.08.05

---

(11) 1 202 945
(51) G 01 N 33/58 C 07 B 59/00
C 07 D 209/48 C 07 C 211/03
(21) + (22) 00936775.6 22.05.00
(73) >UNIVERSITE CATHOLIQUE DE LOUVAIN
1 Place de l'Université
BE-1348 Louvain la Neuve(BE);
(54) WERKWIJZEN VOOR DE BEREIDING VAN GEPERFLUOREERDE (18F)-RADIOGELABELDE NITRO-IMIDAZOOL-DERIVATEN VOOR DE DETECTIE VAN CELLULAIRE HYPOXIE
(30) 11.08.99 EP 99870172
(45) 17.08.05

---

(11) 1 224 473
(51) G 01 N 33/76 G 01 N 33/564
C 12 N 15/62 C 07 K 14/72
(21) + (22) 00969495.1 12.10.00
(73) >LOOS ULRICH
Otto-Elsässer-Weg 9
DE-89081 Ulm(DE);
(54) PROCEDE DE DETERMINATION D'AUTOANTICORPS CONTRE LE RECEPTEUR DE TSH-TRADUCTION-VERFAHREN ZUR BESTIMMUNG VON AUTOANTIKÖRPERN GEGEN DEN TSH-REZEPTOR
(30) 12.10.99 DE 19949184
(45) 17.08.05

---

(11) 1 239 278
(51) G 01 N 21/45 G 01 N 21/896
(21) + (22) 02005456.5 08.03.02
(73) SCHOTT A.G.
Hattenbergstrasse 10
55122 Mainz (DE);
CARL ZEISS SMT A.G.
Carl-Zeiss-Strasse 22
73447 Oberkochen(DE)
(54) Procédé et dispositif permettant l'évaluation de stries dans un matériau optique-TRADUCTION-Verfahren und Vorrichtung zur Bewertung von Schlieren in optischen Materialien
(30) 09.03.01 DE 10111450
(45) 31.08.05

---

(11) 1 246 919
(51) G 01 N 33/566 A 61 K 38/16
A 61 P 39/00 C 12 N 15/29
C 12 N 5/06 C 07 K 14/42
(21) + (22) 99967798.2 30.12.99
(73) >IMCLONE SYSTEMS INC.
180 Varick Street
New York NY 10014 (US);
THE >REGENTS OF THE UNIVERSITY OF CALIFORNIA
1111 Franklin Street 5th Floor
Oakland CA 94607(US)
(54) FACTEURS DE CONSERVATION DE CELLULES SOUCHES, PROCEDES ET PRODUITS S'Y RAPPORTANT
(45) 24.08.05

---

(11) 1 269 173
(51) G 01 N 27/327 C 12 Q 1/00
(21) + (22) 01924446.6 28.03.01
(73) >DIABETES DIAGNOSTICS INC.
51 Sawyer Road Suite 150
Waltham MA 02453(US);
(54) CAPTEUR DE GLUCOSE A REPONSE RAPIDE
(30) 28.03.00 US 537065 28.03.00 GB 0007522
(45) 17.08.05

---

(11) 1 272 860
(51) G 01 N 27/00 G 01 R 31/26
(21) + (22) 01929287.9 29.03.01
(73) INFINEON TECHNOLOGIES A.G.
St.-Martin-Strasse 53
81669 München(DE);
(54) DISPOSITIF DE CAPTEURS ET PROCEDE POUR SAISIR L'ETAT D'UN TRANSISTOR D'UN DISPOSITIF DE CAPTEURS-TRADUCTION-SENSOR-ANORDNUNG UND VERFAHREN ZUM ERFASSEN EINES ZUSTANDS EINES TRANSISTORS EINER SENSOR-ANORDNUNG
(30) 30.03.00 DE 10015958 12.05.00 DE 10023357
(45) 10.08.05

---

(11) 1 274 976
(51) G 01 N 3/42 G 01 L 9/00
H 01 L 21/50
(21) + (22) 01938040.1 23.03.01
(73) DIATRONIC GMBH-BOCHUM G.- FUR DIAMANT- UND HOCHTEMPERATUR ELEKTRONIK
Markstrasse 412
44795 Bochum(DE);
(54) DETECTEUR DE PRESSION ET DE TEMPERATURE-TRADUCTION-DRUCK- UND TEMPERATURSENSOR
(30) 23.03.00 DE 10014048
(45) 03.08.05

---

(11) 1 290 423
(51) G 01 N 15/00
(21) + (22) 01946351.2 14.06.01
(73) >HERCULES INC.
1313 N. Market Street Hercules Plaza
Wilmington Delaware 19894-0001(US);
(54) BIOCAPTEUR ET CAPTEUR DE DEPOT POUR SURVEILLER UN FILM BIOLOGIQUE ET D'AUTRES DEPOTS
(30) 15.06.00 US 211682 P 07.09.00 US 657341
(45) 10.08.05

---

(11) 1 290 436
(51) G 01 N 33/15 G 01 N 3/40
G 01 G 17/00
(21) + (22) 01933997.7 21.05.01
(73) KRAEMER ELEKTRONIK G.M.B.H.
Röntgenstrasse 68
64291 Darmstadt(DE);
(54) DISPOSITIF ET PROCEDE SERVANT AU CONTROLE DE QUALITE AUTOMATIQUE D'ECHANTILLONS-TRADUCTION-VORRICHTUNG UND VERFAHREN ZUR AUTOMATISCHEN QUALITÄTSKONTROLLE VON PRÜFLINGEN
(30) 21.05.00 DE 10024598
(45) 17.08.05

---

(11) 1 292 824
(51) G 01 N 33/38 G 01 N 27/02
(21) + (22) 01955316.3 19.06.01
(73) MOUHASSEB, HAISSAM
Twäracherstrasse 1
8118 Pfaffhausen(CH);
(54) PROCEDE ET DISPOSITIF DE DEFINITION D'AU MOINS UN PARAMETRE D'UN MELANGE D'UN SUPPORT, D'EAU ET DE

GAZ-TRADUCTION-VERFAHREN UND VORRICHTUNG ZUR BESTIMMUNG MINDESTENS EINES PARAMETERS EINER MISCHUNGSFORMEL EINES GEMISCHES UMFASSEND EINEN TRÄGERSTOFF, WASSER UND GAS
(30) 21.06.00 DE 10030602
(45) 24.08.05

---

(11) 1 297 342
(51) G 01 N 33/82
(21) + (22) 01931928.4 22.05.01
(73) >AXIS-SHIELD ASA
Ulvenveien 87
0510 Oslo(NO);
(54) METHODE DE DIAGNOSTIC DE LA MALADIE D'ALZHEIMER FONDEE SUR L'HOLO-TRANSCOBALAMINE II
(30) 04.07.00 GB 0016460
(45) 17.08.05

---

(11) 1 328 799
(51) G 01 N 27/49 G 01 D 3/02
(21) + (22) 01987879.2 16.10.01
(73) INFINEON TECHNOLOGIES A.G.
St.-Martin-Strasse 53
81669 München(DE);
(54) CIRCUIT ELECTRONIQUE, ENSEMBLE CAPTEUR ET PROCEDE POUR TRAITER UN SIGNAL DE CAPTEUR-TRADUCTION-ELEKTRONISCHE SCHALTUNG, SENSORANORDNUNG UND VERFAHREN ZUM VERARBEITEN EINES SENSORSIGNALS
(30) 16.10.00 DE 10051178
(45) 31.08.05

---

(11) 1 367 392
(51) G 01 N 33/49 A 61 B 5/00
(21) + (22) 03450130.4 22.05.03
(73) F.HOFFMANN-LA ROCHE A.G.
Grenzacherstrasse 124
4070 Basel(CH);
(54) Procédé et dispositif pour mesurer des paramètres des gaz sanguins-TRADUCTION-Verfahren und Vorrichtung zur Messung von Blutgasparametern
(30) 31.05.02 AT 8392002
(45) 17.08.05

---

(11) 1 373 783
(51) G 01 N 27/90 G 01 N 29/26
F 16 L 55/32 G 01 M 3/00
(21) + (22) 02748410.4 07.03.02
(73) >CARNEGIE MELLON UNIVERSITY
5000 Forbes Avenue
Pittsburgh Pennsylvania 15213(US);
(54) SYSTEME DE CONTROLE ROBOTIQUE DE CONDUITES DE GAZ
(30) 07.03.01 US 273845 P
(45) 03.08.05

---

(11) 1 390 745
(51) G 01 N 33/14
(21) + (22) 02750890.2 06.05.02
(73) BIONORICA A.G.
Kerschensteiner Strasse 11-15
92318 Neumarkt(DE);
(54) PROCEDE POUR CLASSER DU VIN ET DU CAFE-TRADUCTION-VERFAHREN ZUR KLASSIFIZIERUNG VON WEIN UND KAFFEE
(30) 28.05.01 DE 10124917
(45) 24.08.05

---

(11) 1 445 217
(51) G 01 N 3/08 B 65 G 47/00
(21) + (22) 04000967.2 19.01.04
(73) KRAEMER, THILO
Röntgenstrasse 68
64291 Darmstadt(DE);
(54) Dispositif de ralentissement et de réduction du trajet d'acheminement pour des articles solides délivrés en vrac par une unité d'alimentation-TRADUCTION-Vorrichtung zum Abbremsen und Verkürzen des Transportweges von aus einer Zuführeinrichtung kommender fester Erzeugnisse in Form von Schüttgütern
(30) 20.01.03 DE 10302197
(45) 24.08.05

---

(11) 1 456 626
(51) G 01 N 21/64
(21) + (22) 02779731.5 22.11.02
(73) >GENAPTA LTD
Sumpter House 8 Station Road
Histon Cambridgeshire CB4 9LQ(GB);
(54) ANALYSEUR DE SPECTRE OPTIQUE A DOUBLE LONGUEUR D'ONDE
(30) 28.11.01 EP 01309979
(45) 03.08.05

---

(11) 1 466 157
(51) G 01 N 3/04 G 01 N 3/30

(21) + (22) 03704426.0 17.01.03
(73) FRAUNHOFER-GESELLSCHAFT ZUR FORDERUNG DER ANGEWANDTEN FORSCHUNG E.V.
Leonrodstrasse 54
80636 München(DE);
(54) DISPOSITIF DE MESURE DE FORCE A FAIBLE TAUX DE VIBRATIONS DANS DES ESSAIS DE TRACTION DYNAMIQUES RAPIDES SUR DES ECHANTILLONS DE MATERIAUX-TRADUCTION-VORRICHTUNG ZUR SCHWINGUNGSARMEN KRAFTMESSUNG BEI SCHNELLEN, DYNAMISCHEN ZUGVERSUCHEN AN WERKSTOFFPROBEN
(30) 18.01.02 DE 10201861
(45) 03.08.05

---

(11) 1 471 173
(51) G 01 N 33/36 D 03 D 15/00
D 06 B 23/28
(21) + (22) 03006617.9 25.03.03
(73) EMPA TESTMATERIALIEN A.G.
Mövenstrasse 12
9015 St. Gallen(CH);
(54) Procédé d'examen des dispositifs dans lesquels les phases de lavage, de nettoyage et de séchage sont effectués par un traitement et ses effets sur des tissus-TRADUCTION-Verfahren zur Prüfung der Aggregate, in denen die Wasch-, Reinigungs- und Trocknungsprozesse ausgeführt werden durch Behandlung und deren Auswirkung auf textile Flächengebilde
(45) 17.08.05

---

(11) 1 111 392
(51) G 01 P 3/489
(21) + (22) 00125334.3 30.11.00
(73) >MICRONAS G.M.B.H.
Hans-Bunte-Strasse 19
DE-79108 Freiburg(DE);
(54) Mesure du nombre de tours et position angulaire d'une roue en rotation avec seuil de couplage adapté pour compensation de dérive-TRADUCTION-Erfassen der Drehzahl und Winkelstellung eines rotierendes Rades mit anpassbarer Schaltschwelle zur Driftkompensation
(30) 20.12.99 DE 19961876
(45) 17.08.05

---

(11) 0 977 049
(51) G 01 R 33/48 A 61 B 5/055
(21) + (22) 98904180.1 26.02.98
(73) >UNIVERSIDAD NACIONAL DE EDUCACION A DISTANCIA
Calle Bravo Murillo 38
28015 Madrid (ES);
>CONSEJO SUPERIOR DE INVESTIGACIONES CIENTIFICAS
Calle Serrano 117
28006 Madrid(ES);
THE >UNIVERSITY OF ARIZONA
888 North Euclid Avenue Main Gate 515
Tucson AZ 85721-0158(US);
THE >JOHNS HOPKINS SCHOOL OF MEDICINE
888 North Euclid Avenue 515
Tucson AZ 85721-0158(US)
(54) PROCEDES POUR L'OBTENTION D'IMAGES ET DE SPECTRES DU pH EXTRACELLULAIRE PAR RESONANCE MAGNETIQUE (MR) A L'AIDE D'INDICATEURS EXTRINSEQUES CONTENANT 1H OU 19F
(30) 06.03.97 ES 9700496
(45) 10.08.05

---

(11) 1 051 634
(51) G 01 R 33/00
(21) + (22) 99907256.4 20.01.99
(73) FORSCHUNGSZENTRUM JULICH G.M.B.H.
52425 Jülich(DE);
(54) ORDINATEUR POUR EVALUER DES SIGNAUX ISSUS DE TOMOGRAPHIE A RESONANCE MAGNETIQUE NUCLEAIRE ET TOMOGRAPHE A RESONANCE MAGNETIQUE NUCLEAIRE EQUIPE DUDIT ORDINATEUR-TRADUCTION-COMPUTER ZUR AUSWERTUNG VON SIGNALEN AUS DER KERNMAGNETISCHEN RESONANZTOMOGRAPHIE SOWIE MIT DEM COMPUTER AUSGESTATTETER KERNRESONANZTOMOGRAPH
(30) 23.01.98 DE 19802337
(45) 31.08.05

---

(11) 1 134 676
(51) G 01 R 31/30 G 06 F 17/50
(21) + (22) 01201000.5 19.03.01
(73) INTERUNIVERSITAIR >MICROELEKTRONICA CENTRUM VZW
Kapeldreef 75
BE-3001 Leuven(BE);
(54) Dispositif, procédé et produit logiciel pour déterminer le bruit dans des systèmes à signaux mixtes
(30) 17.03.00 US 190704 P 02.02.01 US 266184 P
(45) 17.08.05

---

(11) 1 192 473
(51) G 01 R 15/20
(21) + (22) 00945760.7 16.06.00
(73) HONEYWELL A.G.

Kaiserleistrasse 39
63067 Offenbach am Main(DE);
(54) DETECTEUR DE COURANT-TRADUCTION-STROMSENSOR
(30) 22.06.99 DE 19928399
(45) 03.08.05

---

(11) 1 249 089
(51) G 01 R 13/02 H 04 B 17/00
(21) + (22) 01907452.5 16.01.01
(73) >ROHDE & SCHWARZ G.M.B.H. & CO. K.G.
Mühldorfstrasse 15
DE-81671 München(DE);
(54) PROCEDE POUR AFFICHER LES DISTORSIONS D'AMPLITUDE D'UN CANAL DE TRANSMISSION-TRADUCTION-VERFAHREN ZUM ANZEIGEN DER AMPLITUDENVERZERRUNGEN EINES ÜBERTRAGUNGSKANALS
(30) 20.01.00 DE 10002337
(45) 17.08.05

---

(11) 1 272 860
(51) G 01 R 31/26 G 01 N 27/00
(21) + (22) 01929287.9 29.03.01
(73) INFINEON TECHNOLOGIES A.G.
St.-Martin-Strasse 53
81669 München(DE);
(54) DISPOSITIF DE CAPTEURS ET PROCEDE POUR SAISIR L'ETAT D'UN TRANSISTOR D'UN DISPOSITIF DE CAPTEURS-TRADUCTION-SENSOR-ANORDNUNG UND VERFAHREN ZUM ERFASSEN EINES ZUSTANDS EINES TRANSISTORS EINER SENSOR-ANORDNUNG
(30) 30.03.00 DE 10015958 12.05.00 DE 10023357
(45) 10.08.05

---

(11) 1 344 075
(51) G 01 R 33/26
(21) + (22) 01978551.8 17.10.01
(73) COMMISSARIAT A L'ENERGIE ATOMIQUE
31-33 rue de la Fédération
75752 Paris Cédex 15(FR);
(54) MESURE VECTORIELLE D'UN CHAMP MAGNETIQUE
(30) 18.10.00 FR 0013328
(45) 31.08.05

---

(11) 1 382 104
(51) G 01 R 31/34 H 02 H 6/00
H 02 H 7/085
(21) + (22) 02732634.7 17.04.02
(73) BSH BOSCH UND SIEMENS HAUSGERATE G.M.B.H.
Carl-Wery-Strasse 34
81739 München(DE);
(54) PROCEDE ET DISPOSITIF POUR MESURER LA TEMPERATURE D'ENROULEMENTS D'UN MOTEUR D'ENTRAINEMENT-TRADUCTION-VERFAHREN UND VORRICHTUNG ZUM MESSEN DER WICKLUNGSTEMPERATUR EINES ANTRIEBSMOTORS
(30) 19.04.01 DE 10119201
(45) 17.08.05

---

(11) 0 966 691
(51) G 01 S 7/52 A 61 B 8/12
(21) + (22) 98909711.8 11.03.98
(73) >SONOMETRICS CORP.
Unit 116 4500 Blakie Road
London Ontario N6C 1A4(CA);
(54) SYSTEME POUR AFFICHER UNE IMAGE ECHOGRAPHIQUE BIDIMENSIONNELLE DANS UN ENVIRONNEMENT DE VISUALISATION A TROIS DIMENSIONS
(30) 11.03.97 US 815386
(45) 10.08.05

---

(11) 1 211 520
(51) G 01 S 5/16 G 01 S 17/87
H 04 N 5/272
(21) + (22) 02004163.8 29.05.98
(73) BRITISH >BROADCASTING CORP.
Broadcasting House
London W1A 1AA(GB);
(54) Détermination d'une position
(30) 30.05.97 GB 9711316 02.06.97 GB 9711373
(45) 10.08.05

---

(11) 1 459 979
(51) G 01 S 1/14 G 05 D 1/06
B 64 D 45/04
(21) + (22) 04290502.6 25.02.04
(73) AIRBUS FRANCE
316 Route de Bayonne
31060 Toulouse(FR);
(54) Procédé et dispositif pour déterminer au moins une information de position verticale d'un aéronef
(30) 19.03.03 FR 0303335
(45) 31.08.05

---

(11) 1 086 387
(51) G 01 T 3/00

(21) + (22) 00917120.8 05.04.00
(73) COMMISSARIAT A L'ENERGIE ATOMIQUE
29-33 rue de la Fédération BP 510
75752 Paris Cedex 15 (FR);
CIE GENERALE DES MATIERES NUCLEAIRES (COGEMA)
2 rue Paul Dautier
78140 Velizy-Villacoublay(FR)
(54) PROCEDE ET DISPOSITIF D'ANALYSE D'OBJETS RADIOACTIFS AU MOYEN DE NEUTRONS
(30) 08.04.99 FR 9904396
(45) 24.08.05

---

(11) 1 065 530
(51) G 01 V 3/34
(21) + (22) 00202253.1 27.06.00
(73) VERENIGDE BEDRIJVEN >VAN DEN BERG HEERENVEEN HOLDING B.V.
4 Ijzerweg
NL-8445 PK Heerenveen(NL);
(54) BODEMSONDEERINRICHTING MET OPTISCHE GEGEVENSTRANSMISSIE
(30) 29.06.99 NL 1012468
(45) 31.08.05

---

(11) 0 824 713
(51) G 02 B 6/122 G 02 B 6/138
G 02 B 5/13 G 02 B 5/18
B 29 D 11/00
(21) + (22) 96912167.2 08.05.96
(73) >EPIGEM LTD
Wilton Research Centre P O Box 90
Wilton Middlesbrough TS90 8JE( );
(54) ELEMENT A MICRORELIEF ET SA FABRICATION
(30) 10.05.95 GB 9509487
(45) 31.08.05

---

(11) 0 904 557
(51) G 02 B 21/00 G 02 B 26/10
(21) + (22) 97928172.2 11.06.97
(73) EVOTEC OAI A.G.
Schnackenburgallee 114
22525 Hamburg(DE);
(54) MICROSCOPE CONFOCAL POUR DETERMINATION OPTIQUE D'UN VOLUME D'OBSERVATION-TRADUCTION-KONFOKALES MIKROSKOP ZUR OPTISCHEN ERFASSUNG EINES BEOBACHTUNGSVOLUMENS
(30) 11.06.96 DE 19623230
(45) 31.08.05

---

(11) 1 130 310
(51) G 02 B 6/00 F 21 W 131/402
F 21 S 8/00 F 21 V 13/12
F 21 V 5/02 F 21 V 11/14
F 21 V 8/00 // // F21W131:
4 02
(21) + (22) 01105265.1 05.03.01
(73) SITECO BELEUCHTUNGSTECHNIK G.M.B.H.
Ohmstrasse 50
83301 Traunreut(DE);
(54) Luminaire à conducteur de lumière creux avec une lampe intégrée dans la cavité-TRADUCTION-Hohllichtleiterleuchte mit in den Hohlraum integrierter Lampe
(30) 03.03.00 DE 10010471
(45) 03.08.05

---

(11) 1 353 198
(51) G 02 B 5/30 G 02 B 27/28
H 04 N 5/74
(21) + (22) 03005390.4 13.03.03
(73) CARL ZEISS JENA G.M.B.H.
Carl-Zeiss-Promenade 10
07745 Jena(DE);
(54) Ensemble pour la polarisation de la lumière-TRADUCTION-Anordnung zur Polarisation von Licht
(30) 12.04.02 DE 10216169
(45) 03.08.05

---

(11) 1 435 534
(51) G 02 B 6/16 C 03 C 25/10
G 02 B 1/04
(21) + (22) 03293179.2 16.12.03
(73) ALCATEL
54 rue La Boétie
75008 Paris(FR);
(54) Fibre optique à au moins un réseau de bragg obtenue par inscription directe à travers le revêtement recouvrant la gaine
(30) 03.01.03 FR 0300027
(45) 17.08.05

---

(11) 1 455 425
(51) G 02 B 6/16 H 01 S 3/063
(21) + (22) 04290500.0 25.02.04
(73) ALCATEL
54 rue la Boétie

75008 Paris(FR);
(54) Fibre optique amplificatrice à anneau dope et amplificateur contenant une telle fibre
(30) 04.03.03 FR 0302602
(45) 10.08.05

---

(11) 1 468 322
(51) G 02 B 23/24 A 61 B 1/00
(21) + (22) 02805803.0 20.12.02
(73) >MAUNA KEA TECHNOLOGIES
9 rue d'Enghien
FR-75010 Paris(FR);
(54) APPAREILLAGE D IMAGERIE CONFOCALE NOTAMMENT POUR ENDOSCOPE
(30) 28.12.01 FR 0116980
(45) 03.08.05

---

(11) 1 474 711
(51) G 02 B 5/28 G 02 B 5/20
(21) + (22) 02790559.5 15.11.02
(73) S.A. >ATMEL GRENOBLE
Avenue de Rocheplaine
FR-38521 Saint-Egrève(FR);
(54) COMPOSANT DE FILTRAGE OPTIQUE ACCORDABLE
(30) 16.11.01 FR 0114856
(45) 17.08.05

---

(11) 1 474 716
(51) G 02 B 27/01
(21) + (22) 03706111.6 13.02.03
(73) LIFE OPTICS GMBH
Seeböckgasse 59
1160 Wien(AT);
(54) SUPPORT POUR APPAREILS A PORTER SUR LA TETE-TRADUCTION-HALTER FÜR AM KOPF ZU TRAGENDE GERÄTE
(30) 14.02.02 AT 2362002
(45) 31.08.05

---

(11) 1 153 330
(51) G 02 C 9/04 G 02 C 9/00
G 02 C 7/08
(21) + (22) 99918962.4 07.05.99
(73) >DOMANI EYEWEAR PTY. LTD
3 Wilmette Place
Mona Vale NSW 2103(AU);
(54) MONTURES DE LUNETTES
(30) 26.11.98 AU PP734798
(45) 03.08.05

---

(11) 1 242 847
(51) G 02 F 1/01
(21) + (22) 00993446.4 20.11.00
(73) DEUTSCHE TELEKOM A.G.
Friedrich-Ebert-Allee 140
53113 Bonn(DE);
(54) MODULATEUR DE PHASE OPTIQUE-TRADUCTION-OPTISCHER PHASENMODULATOR
(30) 17.12.99 DE 19960936
(45) 24.08.05

---

(11) 1 490 728
(51) G 02 F 1/17
(21) + (22) 03718707.7 25.03.03
(73) HEIDELBERG INSTRUMENTS MIKROTECHNIK G.M.B.H.
Tullastrasse 2
D-69126 Heidelberg(DE);
(54) PROCEDE ET DISPOSITIF DE MODULATION DE LA LUMIERE PAR UN GAZ GRANULAIRE-TRADUCTION-VERFAHREN UND VORRICHTUNG ZUR LICHTMODULATION MITTELS EINES GRANULAREN GASES
(30) 26.03.02 DE 10213731
(45) 10.08.05

---

(11) 1 295 171
(51) G 03 B 27/72 G 03 B 27/54
(21) + (22) 01945452.9 15.06.01
(73) IDENTIS SA
56 Boulevard de Courserin
77183 Croissy Beaubourg(FR);
(54) PROCEDE ET DISPOSITIF DE PROJECTION D'IMAGES NUMERIQUES SUR UN SUPPORT PHOTOSENSIBLE
(30) 16.06.00 FR 0007681
(45) 31.08.05

---

(11) 1 402 818
(51) G 03 B 42/04 A 61 B 6/14
(21) + (22) 03405661.4 10.09.03
(73) KERRHAWE SA
6934 Bioggio(CH);
(54) Support de détecteur digitale médico-dentaire-TRADUCTION-Halter für digitale Sensoren für die Zahnmedizin
(30) 30.09.02 CH 16322002
(45) 31.08.05

---

(11) 1 054 295
(51) G 03 C 5/38 G 03 C 5/26
(21) + (22) 00201642.6 08.05.00
(73) >EASTMAN KODAK CY
343 State Street
Rochester New York 14650(US);
(54) Monobain développement/fixage et son utilisation pour le traitement d' éléments photographiques noir-et-blanc à faible taux d' argent
(30) 18.05.99 US 313878
(45) 03.08.05

---

(11) 1 132 768
(51) G 03 C 1/79 B 41 M 5/40
B 41 M 5/00
(21) + (22) 01104230.6 22.02.01
(73) FELIX >SCHOELLER JR FOTO- UND SPEZIALPAPIERE G.M.B.H. & CO. K.G.
Burg Gretesch
DE-49086 Osnabrück(DE);
(54) Support-TRADUCTION-Schichtträger
(30) 28.02.00 DE 10009247
(45) 03.08.05

---

(11) 0 989 458
(51) G 03 F 7/004 G 03 F 7/039
(21) + (22) 99307323.8 15.09.99
(73) KOREA >KUMHO PETROCHEMICAL CO. LTD
70 Serin-Dong Chongno-Gu
Seoul(KR);
(54) Composition de photoréserve positive chimiquement amplifiée
(30) 23.09.98 KR 9839372
(45) 31.08.05

---

(11) 1 020 479
(51) G 03 F 7/029 C 07 F 7/08
C 08 F 2/50
(21) + (22) 99126253.6 31.12.99
(73) >GOLDSCHMIDT G.M.B.H.
Goldschmidtstrasse 100
DE-45127 Essen(DE);
(54) Photoinitiateurs pour le durcissement cationique-TRADUCTION-Photoinitiatoren zur kationischen Härtung
(30) 16.01.99 DE 19901531
(45) 10.08.05

---

(11) 1 228 401
(51) G 03 F 7/00
(21) + (22) 00913745.6 03.03.00
(73) >BOARD OF REGENTS THE UNIVERSITY OF TEXAS SYSTEM
201 West 7th Street
Austin Texas 78701(US);
(54) LITHOGRAVURE EN PHOTOREPETITION
(30) 11.03.99 US 266663
(45) 10.08.05

---

(11) 1 168 103
(51) G 03 G 15/20
(21) + (22) 01113650.4 19.06.01
(73) >EASTMAN KODAK CY
343 State Street
Rochester New York 14650(US);
(54) Elément de fixage par fusion ayant une couche protectrice avec une matière de connexion durcissable à basse température
(30) 30.06.00 US 608362
(45) 17.08.05

---

(11) 1 179 426
(51) G 03 G 13/28 B 41 C 1/10
B 41 N 3/00
(21) + (22) 01115576.9 28.06.01
(73) KOENIG & BAUER A.G.
Friedrich-Koenig-Strasse 4
97080 Würzburg(DE);
(54) Procédé de fabrication d'une plaque d'impression-TRADUCTION-Verfahren zur Erzeugung einer Druckform
(30) 09.08.00 DE 10039819
(45) 24.08.05

---

(11) 1 307 787
(51) G 03 G 15/20
(21) + (22) 01971831.1 31.07.01
(73) OCE PRINTING SYSTEMS G.M.B.H.
Siemensallee 2
85586 Poing(DE);
(54) PROCEDE ET DISPOSITIF POUR FIXER UNE IMAGE REVELEE, AU MOYEN D'UN FLUX CIBLE CONSTITUE DE VAPEUR DE SOLVANT-TRADUCTION-VORRICHTUNG UND VERFAHREN ZUM FIXIEREN EINES TONERBILDES UNTER VERWENDUNG EINES GERICHTETEN STROMS AUS LÖSEMITTELDAMPF
(30) 01.08.00 DE 10037464

(45) 31.08.05

---

(11) 1 240 559
(51) G 04 B 19/24
(21) + (22) 00940695.0 13.07.00
(73) BELPANORAM A.G.
Bözingenstrasse 162
2504 Biel(CH);
(54) MECANISME DE CALENDRIER ANNUEL, PERPETUEL OU SECULAIRE
(30) 24.12.99 EP 99125897
(45) 31.08.05

---

(11) 1 429 214
(51) G 04 B 21/12 G 04 B 27/06
(21) + (22) 02406094.9 12.12.02
(73) DANIEL ROTH ET GERALD GENTA HAUTE HORLOGERIE SA
42 chemin du Grand-Puits Case Postale 382
1217 Meyrin 1(CH);
(54) Pièce d'horlogerie munie d'un mécanisme de sonnerie
(45) 24.08.05

---

(11) 1 266 268
(51) G 04 D 7/00
(21) + (22) 01912077.3 19.03.01
(73) UNDERWOOD (LONDON) LTD
2 Duke Street St. Jame's
Londres SW1Y 6BJ(GB);
(54) DISPOSITIF DE REMONTAGE D'UNE MONTRE
(30) 20.03.00 EP 00810239
(45) 17.08.05

---

(11) 1 405 145
(51) G 04 F 1/06
(21) + (22) 02743427.3 09.07.02
(73) >TIMESTRIP LTD
Eastway Enterprise Centre 7 Paynes Park Hitchin
Herts SG5 1EH (GB);
>PROFILE SOL-GEL LTD
Emek Refaim Street 43
93141 Jerusalem(IL)
(54) INDICATEUR TEMPOREL ET SON PROCEDE DE REALISATION
(30) 11.07.01 GB 0116878
(45) 24.08.05

---

(11) 1 067 442
(51) G 04 G 1/00
(21) + (22) 00111766.2 03.06.00
(73) JUNGHANS UHREN G.M.B.H.
Geisshaldenstrasse 49
78713 Schramberg(DE);
(54) Bracelet-montre radio-TRADUCTION-Funkarmbanduhr
(30) 09.06.99 DE 19926271
(45) 31.08.05

---

(11) 1 206 729
(51) G 04 G 1/00
(21) + (22) 99957326.4 26.11.99
(73) ETA SA MANUFACTURE HORLOGERE SUISSE
Schild-Rust-Strasse 17
2540 Grenchen(CH);
(54) SYSTEME DE MISE A L'HEURE AUTOMATIQUE D'UN OBJET PORTATIF AYANT UNE FONCTION HORLOGERE
(30) 03.08.99 EP 99115319
(45) 17.08.05

---

(11) 1 152 310
(51) G 05 B 19/414 B 26 D 5/20
(21) + (22) 01109312.7 12.04.01
(73) HEIDELBERGER DRUCKMASCHINEN A.G.
Kurfürsten-Anlage 52-60
69115 Heidelberg(DE);
(54) Appareil de coupe-TRADUCTION-Schneideeinrichtung
(30) 03.05.00 DE 10021449
(45) 17.08.05

---

(11) 1 179 760
(51) G 05 B 19/42 H 04 L 29/06
H 04 L 12/40
(21) + (22) 01401810.5 04.07.01
(73) SCHNEIDER AUTOMATION
245 route des Lucioles Sophia Antipolis
06560 Valbonne(FR);
(54) Bus interne automate supportant le protocole TCP/IP
(30) 13.07.00 FR 0009803
(45) 31.08.05

---

(11) 1 211 584
(51) G 05 B 23/02
(21) + (22) 01126311.8 06.11.01
(73) BSH BOSCH UND SIEMENS HAUSGERATE G.M.B.H.
Carl-Wery-Strasse 34
81739 München(DE);
(54) Dispositif d'affichage-TRADUCTION-Anzeigevorrichtung
(30) 24.11.00 DE 10058410
(45) 31.08.05

---

(11) 1 327 925
(51) G 05 B 19/418 G 07 C 1/10
(21) + (22) 02000735.7 12.01.02
(73) BLICKLE G.M.B.H.
Ferdinand-Häussler-Strasse 25
72419 Neufra / Hohenzollern(DE);
(54) Appareil de saisie de données de fonctionnement-TRADUCTION-Betriebsdaten-Erfassungsvorrichtung
(45) 17.08.05

---

(11) 1 353 250
(51) G 05 B 19/40
(21) + (22) 03007992.5 10.04.03
(73) >SEIKO EPSON CORP.
4-1 Nishi-shinjuku 2-chome Shinjuku-ku
Tokyo 163-0811(JP);
(54) Méthode et dispositif de commande
(30) 12.04.02 JP 2002111284
(45) 31.08.05

---

(11) 1 368 713
(51) G 05 B 9/02 F 16 P 3/00
(21) + (22) 02700255.9 19.02.02
(73) PILZ G.M.B.H. & CO.
Felix-Wankel-Strasse 2
73760 Ostfildern(DE);
(54) PROCEDE ET DISPOSITIF POUR SURVEILLER SANS ERREUR LE MOUVEMENT DE ROTATION D'UN
ARBRE-TRADUCTION-VERFAHREN UND VORRICHTUNG ZUM FEHLERSICHEREN ÜBERWACHEN DER DREHBEWEGUNG EINER WELLE
(30) 08.03.01 DE 10112230
(45) 17.08.05

---

(11) 1 374 000
(51) G 05 B 23/02 G 05 B 15/02
(21) + (22) 02718191.6 13.03.02
(73) >SIEMENS A.G.
Wittelsbacherplatz 2
DE-80333 München(DE);
(54) PROCEDE ET DISPOSITIF DE COMMANDE ET/OU DE SURVEILLANCE D'UN DISPOSITIF SURVEILLANT LA COMMANDE D'UNE INSTALLATION-TRADUCTION-VERFAHREN UND ANORDNUNG ZUR BEDIENUNG UND/ODER BEOBACHTUNG DER EINE ANLAGEN-STEUERUNG UBERWACHENDEN EINRICHTUNG
(30) 19.03.01 US 812205 23.04.01 DE 10119990
18.05.01 DE 10124350
(45) 31.08.05

---

(11) 1 381 925
(51) G 05 B 19/414 B 25 J 9/04
(21) + (22) 02712712.5 19.04.02
(73) NEURONICS A.G.
Technoparkstrasse 1
CH-8005 Zürich(CH);
(54) ROBOT A BRAS ARTICULE-TRADUCTION-KNICKARMROBOTER
(30) 22.04.01 CH 731012001
(45) 31.08.05

---

(11) 1 390 821
(51) G 05 B 19/418 B 21 B 37/00
(21) + (22) 02742971.1 08.05.02
(73) BETRIEBSFORSCHUNGSINSTITUT VDEH INSTITUT FUR ANGEWANDTE FORSCHUNG G.M.B.H.
Sohnstrasse 65
40237 Düsseldorf(DE);
(54) PROCEDE SERVANT A GERER UN PROCESSUS DE TRANSFORMATION DE L'ACIER, EN PARTICULIER D'UN PROCESSUS DE LAMINAGE A CHAUD-TRADUCTION-VERFAHREN ZUR FÜHRUNG EINES STAHLVERARBEITUNGSPROZESSES, INSBESONDERE EINES WARMWALZPROZESSES
(30) 08.05.01 DE 10122322
(45) 17.08.05

---

(11) 1 002 716
(51) G 05 D 1/08 B 64 G 1/28
(21) + (22) 99401843.0 21.07.99
(73) >EADS ASTRIUM SAS
37 avenue Louis Bréguet
FR-78140 Velizy-Villacoublay(FR);
(54) Procédé et dispositif de pilotage de l'attitude d'un satellite
(30) 19.11.98 FR 9814548
(45) 24.08.05

---

(11) 1 164 451
(51) G 05 D 1/12 G 05 D 1/02
(21) + (22) 01112995.4 08.06.01
(73) EADS DEUTSCHLAND G.M.B.H.
Willy-Messerschmitt-Strasse
85521 Ottobrunn(DE);

(54) Système de contrôle de véhicule prenant en compte l'influence d'un courant sur le véhicule, et méthode de génération de trajectoire-TRADUCTION-Fahrzeug-Steuerungssystem zur Bahnsteuerung unter Berücksichtigung einer das Fahrzeug beeinflussenden Strömung sowie ein Verfahren zur Erzeugung einer Bahn-Trajektorie
(30) 17.06.00 DE 10030036
(45) 10.08.05

---

(11) 1 174 784
(51) G 05 D 16/06 F 16 K 1/30
G 05 D 16/10
(21) + (22) 01401845.1 10.07.01
(73) L'AIR LIQUIDE, S.A. A DIRECTOIRE ET CONSEIL DE SURVEILLANCE POUR L'ETUDE ET L'EXPLOITATION DES PROCEDES GEORGES CLAUDE
75 Quai d'Orsay
75321 Paris Cedex 07(FR);
(54) Robinet à détendeur intégré avec raccord unique d'entrée et sortie de fluide
(30) 18.07.00 FR 0009413
(45) 31.08.05

---

(11) 1 306 737
(51) G 05 D 16/20
(21) + (22) 02028407.1 30.03.99
(73) >LAM RESEARCH CORP.
4650 Cushing Parkway
Fremont CA 94538(US);
(54) Procédé et dispositif de régulation de pression dans des unités de traitement sous vide
(30) 31.03.98 US 53530
(45) 03.08.05

---

(11) 1 353 253
(51) G 05 D 1/08
(21) + (22) 03290076.3 13.01.03
(73) AIRBUS FRANCE
316 Route de Bayonne
31060 Toulouse(FR);
(54) Aéronef à commandes de vol électriques, pourvu d'un fuselage susceptible de se déformer et de vibrer
(30) 08.04.02 FR 0204334
(45) 31.08.05

---

(11) 1 459 979
(51) G 05 D 1/06 B 64 D 45/04
G 01 S 1/14
(21) + (22) 04290502.6 25.02.04
(73) AIRBUS FRANCE
316 Route de Bayonne
31060 Toulouse(FR);
(54) Procédé et dispositif pour déterminer au moins une information de position verticale d'un aéronef
(30) 19.03.03 FR 0303335
(45) 31.08.05

---

(11) 1 167 109
(51) G 05 G 9/047 G 05 G 1/10
B 60 K 37/06
(21) + (22) 01115910.0 29.06.01
(73) AB ELEKTRONIK G.M.B.H.
Klöcknerstrasse 4
59368 Werne(DE);
(54) Dispositif de commande et de sélectionnement-TRADUCTION-Anwahlschalteinrichtung
(30) 30.06.00 DE 10031096 30.06.00 DE 20011175 U
(45) 24.08.05

---

(11) 0 930 748
(51) G 06 F 3/12 H 04 L 12/24
(21) + (22) 99300368.0 19.01.99
(73) >BROTHER KOGYO K.K.
15-1 Naeshiro-cho Mizuho-ku
Nagoya-shi Aichi-ken 467-8561(JP);
(54) Dispositif de gestion de terminaux de réseau
(30) 19.01.98 JP 811398
(45) 10.08.05

---

(11) 0 978 029
(51) G 06 F 7/06
(21) + (22) 99911688.2 19.02.99
(73) K.K. HITACHI SEISAKUSHO (HITACHI, LTD.)
6-6 Marunouchi 1-chome
Chiyoda-ku Tokyo 100-8280(JP);
(54) SYSTEME ET PROCEDE POUR IDENTIFIER ET AUTHENTIFIER DES ACCESSOIRES, DES AGENTS AUXILIAIRES ET/OU DES MATIERES CONSOMMABLES POUR DES APPAREILS TECHNIQUES-TRADUCTION-SYSTEM UND VERFAHREN ZUR IDENTIFIZIERUNG UND AUTHENTIFIZIERUNG VON ZUBEHÖR, HILFS- UND/ODER BETRIEBSSTOFFEN FÜR TECHNISCHE GERÄTE
(30) 20.02.98 DE 19807177 20.05.98 DE 19822751
(45) 03.08.05

---

(11) 0 993 726
(51) G 06 F 15/163 H 04 L 29/06
(21) + (22) 99920125.4 28.04.99
(73) >INFOSEEK CORP.
1399 Moffett Park Drive
Sunnyvale CA 95089-1134( );
(54) PROCEDE ET DISPOSITIF SERVANT A REDIRIGER DES REFERENCES DE LIENS HYPERMEDIA EXTERIEURES AU SERVEUR
(30) 01.05.98 US 71674
(45) 03.08.05

---

(11) 0 999 488
(51) G 06 F 1/00
(21) + (22) 99121165.7 22.10.99
(73) >CONTENTGUARD HOLDINGS INC.
103 Foulk Road Suite 205-M Wilmington
Delaware 19803(US);
(54) Documents auto-protégés
(30) 23.10.98 US 178529
(45) 31.08.05

---

(11) 1 006 686
(51) G 06 F 1/14 H 04 J 3/06
(21) + (22) 99402641.7 25.10.99
(73) ALCATEL
54 rue la Boétie
75008 Paris(FR);
(54) Procédé et système pour asservir une fréquence via un réseau de transmission asynchrone et réseau radiotéléphonique incluant ce système
(30) 03.12.98 FR 9815273
(45) 24.08.05

---

(11) 1 058 896
(51) G 06 F 17/28
(21) + (22) 99937822.7 19.02.99
(73) >D'AGOSTINI ORGANIZZAZIONE S.R.L.
Via G. Giusti 17
IT-33100 Udine(IT);
(54) SYSTEME DE TRADUCTION ET ORDINATEUR MULTIFONCTION DESTINES EN PARTICULIER AU TRAITEMENT DE TEXTE ET A LA TRADUCTION SUR SUPPORT PAPIER
(30) 03.03.98 IT UD980032
(45) 31.08.05

---

(11) 1 134 676
(51) G 06 F 17/50 G 01 R 31/30
(21) + (22) 01201000.5 19.03.01
(73) INTERUNIVERSITAIR >MICROELEKTRONICA CENTRUM VZW
Kapeldreef 75
BE-3001 Leuven(BE);
(54) Dispositif, procédé et produit logiciel pour déterminer le bruit dans des systèmes à signaux mixtes
(30) 17.03.00 US 190704 P 02.02.01 US 266184 P
(45) 17.08.05

---

(11) 1 158 050
(51) G 06 F 17/50 C 12 N 15/12
C 12 N 15/74 C 12 N 9/00
C 12 N 5/10 C 12 N 1/20
C 07 K 14/72 C 07 H 21/02
C 07 K 16/28 G 01 N 33/50
G 01 N 33/53 A 61 K 38/22
A 61 K 39/395 C 30 B 29/58
(21) + (22) 01303090.3 30.03.01
(73) >PFIZER INC.
235 East 42nd Street
New York N.Y. 10017(US)(GB);
(54) Récepteur humain de cysteinyl leukotriène 2 (CysLT2)
(30) 05.04.00 GB 0008504
(45) 31.08.05

---

(11) 1 185 712
(51) G 06 F 19/00 C 12 Q 1/70
C 12 Q 1/68 A 61 K 31/44
A 61 K 31/505 A 61 P 31/18
(21) + (22) 00936827.5 25.05.00
(73) >VIRCO N.V.
Generaal de Wittelaan L11 B4
BE-2800 Mechelen(BE);
(54) NIEUWE MUTATIEPROFIELEN VAN REVERSE TRANSCRIPTASE VAN HIV1 GECORRELEERD MET FENOTYPISCHE GENEESMIDDELRESISTENTIE
(30) 28.05.99 US 136743 P
(45) 17.08.05

---

(11) 1 215 630
(51) G 06 F 17/60 G 07 B 15/00
(21) + (22) 01126401.7 07.11.01
(73) DEUTSCHES ZENTRUM FUR LUFT- UND RAUMFAHRT E.V.
Linder Höhe
51147 Köln(DE);
(54) Méthode d'enregistrement de passagers dans un aéroport-TRADUCTION-Verfahren zum Durchführen eines Check-In-Vorgangs in Flughäfen

(30) 15.12.00 DE 10062726
(45) 03.08.05

---

(11) 1 227 482
(51) G 06 F 1/00 G 11 B 20/18
G 11 B 20/00
(21) + (22) 02075680.5 25.05.98
(73) >MACROVISION EUROPE LTD
Malvern House 14-18 Bell Street
Maidenhead Berkshire SL6 1BR(GB);
(54) WERKWIJZE VOOR KOPIEERBEVEILIGING VAN EEN GEGEVENSDRAGER MET EEN PATROON VAN LOGISCHE FOUTEN
(30) 30.05.97 EP 97303706
(45) 17.08.05

---

(11) 1 232 434
(51) G 06 F 9/44
(21) + (22) 00966362.6 26.09.00
(73) S.A. >THOMSON LICENSING
46 Quai Alphonse Le Gallo
FR-92100 Boulogne-Billancourt(FR);
(54) SYSTEME DE FENETRAGE
(30) 27.09.99 EP 99402353 02.11.99 EP 99402721
03.02.00 EP 00300832
(45) 24.08.05

---

(11) 1 253 512
(51) G 06 F 7/58 G 06 F 1/02 //
/ / G 06F101/1 4
(21) + (22) 02290060.9 10.01.02
(73) THALES
173 boulevard Haussmann
75008 Paris(FR);
(54) Procédé et dispositif de génération d'un signal aléatoire à histogramme et spectre contrôlés
(30) 16.01.01 FR 0100541
(45) 03.08.05

---

(11) 1 279 110
(51) G 06 F 17/00
(21) + (22) 01915955.7 27.03.01
(73) >SCAN & PAY A/S
Pustutveien 18
1396 Billingstad(NO);
(54) ASSISTANCE POUR ACHAT ET PAIEMENT/CREDIT
(30) 27.03.00 NO 20001586
(45) 24.08.05

---

(11) 1 313 424
(51) G 06 F 19/00 A 61 G 12/00
A 61 J 7/00 A 61 B 5/00
(21) + (22) 01962717.3 07.06.01
(73) >DIAGNOSTICA E RICERCA SAN RAFFAELE S.P.A.
Via Olgettina 60
IT-20132 Milano(IT);
(54) MATERIEL DE GESTION POUR ACTIVITES EN MILIEU HOSPITALIER, NOTAMMENT DES TESTS ET DES TRAITEMENTS PHARMACEUTIQUES, TENDANT A EVITER QUE LES PATIENTS N'ABSORBENT PAS LES DOSES CORRECTES
(30) 19.06.00 IT MI20001373
(45) 31.08.05

---

(11) 1 316 324
(51) G 06 F 19/00 A 61 M 5/14
A 61 M 5/172 A 61 B 5/055
(21) + (22) 01128614.3 30.11.01
(73) BRAINLAB A.G.
Ammerthalstrasse 8
85551 Kirchheim/Heimstetten(DE);
(54) Dispositif pour planifier une infusion-TRADUCTION-Vorrichtung zur Planung einer Infusion
(45) 10.08.05

---

(11) 1 365 324
(51) G 06 F 11/14
(21) + (22) 03003784.0 19.02.03
(73) FUJITSU SIEMENS COMPUTERS G.M.B.H.
Domagkstrasse 28
80807 München(DE);
(54) Procédé de sauvegarde, d'échange et de restauration de données pour ordinateurs portable et fixes tels que ceux du type "notebook" ou des ordinateurs de bureau-TRADUCTION-Datensicherungs-, Austausch und Entstörungsverfahren für mobile und feststehende Rechnersysteme wie Notebooks oder Desktop-PCs
(30) 30.04.02 DE 10219344
(45) 24.08.05

---

(11) 1 395 930
(51) G 06 F 17/60 G 07 F 17/32
(21) + (22) 01976219.4 13.09.01
(73) >ODAR IMMOBILIEN BERATUNGS- UND ORGANISATIONS G.M.B.H.
Diekstraat 11
DE-25870 Norderfriedrichskoog(DE);
(54) SYSTEME D'APPAREILS DE JEUX OU A PIECES-TRADUCTION-SPIEL- ODER VERKAUFSGERÄTEANORDNUNG
(30) 30.03.01 DE 10116086
(45) 03.08.05

---

(11) 1 396 595
(51) G 06 F 17/60 G 07 C 9/00
A 47 G 29/14 A 47 G 29/20
(21) + (22) 02733467.1 11.06.02
(73) >KANEKO KIKUO
1-15 Kamiyoga 6-chome Setagaya-ku
Tokyo 158-0098(JP);
(54) SYSTEME DE COLLECTE/LIVRAISON DE BAGAGE ET DE BOITE A DOMICILE ET PROCEDE ASSOCIE
(30) 12.06.01 JP 2001176564
(45) 17.08.05

---

(11) 1 399 864
(51) G 06 F 17/60
(21) + (22) 02754787.6 28.06.02
(73) VOLKSWAGEN A.G.
38436 Wolfsburg (DE);
FRICKER, ACHIM
Brüsseler Str. 85
50672 Köln(DE)
(54) DISPOSITIF DE PRODUCTION PERSONNALISEE-TRADUCTION-KONFEKTIONIERVORRICHTUNG
(30) 29.06.01 DE 10131045
(45) 31.08.05

---

(11) 1 402 337
(51) G 06 F 3/033
(21) + (22) 02720125.0 25.03.02
(73) >INTERNATIONAL BUSINESS MACHINES CORP.
New Orchard Road
Armonk NY 10504(US);
(54) PROCEDE POUR DIRIGER L'ATTENTION D'UN UTILISATEUR SUR DES ICONES SPECIFIQUES DONT S'APPROCHE UN POINTEUR A L'ECRAN SUR DES INTERFACES GRAPHIQUES UTILISATEUR INTERACTIVES
(30) 05.07.01 US 899604
(45) 24.08.05

---

(11) 1 465 042
(51) G 06 F 1/00
(21) + (22) 04007649.9 30.03.04
(73) >NTT DOCOMO INC.
11-1 Nagatacho 2-chome Chiyoda-ku
Tokyo 100-6150(JP);
(54) Dispositif de traitement d'informations et logiciel
(30) 31.03.03 JP 2003097144
(45) 17.08.05

---

(11) 0 766 190
(51) G 06 K 7/06 G 06 K 7/00
(21) + (22) 96114753.5 13.09.96
(73) >XIRING
25 Quai Galliéni
FR-92150 Suresnes(FR);
(54) Lecteur de carte à puce avec sortie audio
(30) 29.09.95 US 536163
(45) 10.08.05

---

(11) 0 841 633
(51) G 06 K 1/12 G 06 K 19/06
G 06 K 19/04
(21) + (22) 97118387.6 23.10.97
(73) DEUTSCHE TELEKOM A.G.
Friedrich-Ebert-Allee 140
53113 Bonn(DE);
(54) Porteur d'informations portable sous la forme d'une carte avec un dispositif d'affichage optique-TRADUCTION-Tragbarer, kartenförmiger Datenträger mit einer optischen Anzeigeeinrichtung
(30) 07.11.96 DE 19645869
(45) 10.08.05

---

(11) 0 953 182
(51) G 06 K 9/00 G 06 K 9/62
G 06 K 9/68
(21) + (22) 97925413.3 21.04.97
(73) THE >GOVERNMENT OF THE UNITED STATES OF AMERICA AS REPRESENTED BY THE SECRETARY OF THE NAVY
Naval Research Laboratory 4555 Overlook Avenue
S.W. Code 3008 2
Washington DC 20375-5325(US);
(54) SYSTEME INTELLIGENT DE TRAITEMENT A HYPERDETECTEURS (IHPS)
(30) 12.07.96 US 679085
(45) 10.08.05

---

(11) 0 964 352
(51) G 06 K 7/00
(21) + (22) 99110977.8 09.06.99

(73) >AMPHENOL-TUCHEL ELECTRONICS G.M.B.H.
August-Häusser-Strasse 10
D-74080 Heilbronn(DE);
(54) Un élément de contact et dispositif de contact pour une carte SIM utilisant ledit élément de contact
(30) 09.06.98 DE 19825808
(45) 24.08.05

---

(11) 1 151 870
(51) G 06 K 19/16 G 06 K 19/06
B 41 M 3/14 B 42 D 15/00
(21) + (22) 00870092.4 03.05.00
(73) S.A. >BANQUE NATIONALE DE BELGIQUE
14 boulevard de Berlaimont
B-1000 Bruxelles(BE);
(54) Dispositif antifraude pour document
(45) 03.08.05

---

(11) 1 292 913
(51) G 06 K 17/00
(21) + (22) 01942185.8 12.06.01
(73) >UNITED PARCEL SERVICE OF AMERICA INC.
55 Glenlake Parkway N.E.
Atlanta GA 30328(US);
(54) SYSTEME ET PROCEDE DE LOCALISATION DE PAQUETS EN TEMPS REEL
(30) 12.06.00 US 211229 P
(45) 17.08.05

---

(11) 1 428 175
(51) G 06 K 19/16 G 06 K 7/10
(21) + (22) 02777015.5 06.09.02
(73) >OVD KINEGRAM A.G.
Zählerweg 12
CH-6301 Zug(CH);
(54) ETIQUETTE MUNIE D'UN CODE-BARRES DIFFRACTIF ET SYSTEME DE LECTURE POUR DE TELLES
ETIQUETTES-TRADUCTION-ETIKETT MIT EINEM DIFFRAKTIVEN STRICHCODE UND LESEANORDNUNG FÜR SOLCHE ETIKETTEN
(30) 21.09.01 DE 10146508
(45) 10.08.05

---

(11) 1 451 771
(51) G 06 K 19/077
(21) + (22) 02783426.6 21.11.02
(73) NAGRAID SA
Les Champs 12
2301 La Chaux-de-Fonds(CH);
(54) METHODE DE FABRICATION D'UN MODULE COMPRENANT AU MOINS UN COMPOSANT ELECTRONIQUE
(30) 23.11.01 CH 216101
(45) 17.08.05

---

(11) 1 479 029
(51) G 06 K 7/00
(21) + (22) 03709616.1 17.02.03
(73) SIEMENS A.G.
Wittelsbacherplatz 2
80333 München(DE);
(54) PROCEDE DE CODAGE D'UNE SEQUENCE DE BITS DE DONNEES, EN PARTICULIER DE TRANSMISSION PAR INTERFACE HERTZIENNE-TRADUCTION-VERFAHREN ZUR KODIERUNG EINER SEQUENZ VON DATENBITS, INSBESONDERE ZUR ÜBERTRAGUNG ÜBER EINE LUFTSCHNITTSTELLE
(30) 28.02.02 DE 10208731
(45) 31.08.05

---

(11) 1 481 371
(51) G 06 K 9/00 G 06 T 7/00
(21) + (22) 02807249.4 11.09.02
(73) FRAUNHOFER-GESELLSCHAFT ZUR FORDERUNG DER ANGEWANDTEN FORSCHUNG E.V.
Leonrodstrasse 54
80636 München(DE);
(54) PROCEDE PERMETTANT DE SEPARER EN CELLULES INDIVIDUELLES UN GROUPE DE CELLULES, CONTENU DANS UNE IMAGE D'UN PRELEVEMENT-TRADUCTION-VERFAHREN ZUR TRENNUNG EINER IN EINEM BILD EINER PROBE ENTHALTENEN ZELLGRUPPE IN EINZELZELLEN
(30) 22.04.02 DE 10217858
(45) 24.08.05

---

(11) 0 845 757
(51) G 06 T 11/00
(21) + (22) 97309191.1 14.11.97
(73) >INTERNATIONAL BUSINESS MACHINES CORP.
Armonk NY 10504(US);
(54) Procédé extracteur de données et procédé pour cacher des données
(30) 27.11.96 JP 31610596
(45) 17.08.05

---

(11) 1 020 816
(51) G 06 T 5/00
(21) + (22) 00100589.1 12.01.00

(73) >FUJI PHOTO FILM CO. LTD
210 Nakanuma Minami-Ashigara-shi
Kanagawa-ken(JP);
(54) Procédé et système de traitement d'images et support d'enregistrement pour la mise en oeuvre de ce procédé
(30) 14.01.99 JP 729399 25.01.99 JP 1590499
26.01.99 JP 1725099 03.02.99 JP 2632399
(45) 31.08.05

---

(11) 1 363 237
(51) G 06 T 3/40 G 06 T 5/00
(21) + (22) 03010576.1 12.05.03
(73) CE-SYS G.M.B.H. ILMENAU, COMPUTER UND ELEKTRONIK SYSTEMHAUS
Am Hammergrund 1
98693 Ilmenau(DE);
(54) Méthode pour l'affichage d'images avec un rapport hauteur/largeur modifié-TRADUCTION-Verfahren zur Darstellung von Bildern mit verändertem Breite-Höhe-Verhältnis
(30) 14.05.02 DE 10221513
(45) 24.08.05

---

(11) 1 481 371
(51) G 06 T 7/00 G 06 K 9/00
(21) + (22) 02807249.4 11.09.02
(73) FRAUNHOFER-GESELLSCHAFT ZUR FORDERUNG DER ANGEWANDTEN FORSCHUNG E.V.
Leonrodstrasse 54
80636 München(DE);
(54) PROCEDE PERMETTANT DE SEPARER EN CELLULES INDIVIDUELLES UN GROUPE DE CELLULES, CONTENU DANS UNE IMAGE D'UN PRELEVEMENT-TRADUCTION-VERFAHREN ZUR TRENNUNG EINER IN EINEM BILD EINER PROBE ENTHALTENEN ZELLGRUPPE IN EINZELZELLEN
(30) 22.04.02 DE 10217858
(45) 24.08.05

---

(11) 1 131 794
(51) G 07 B 17/04 G 07 B 17/02
(21) + (22) 99958126.7 19.11.99
(73) >PTT POST HOLDINGS B.V.
Prinses Beatrixlaan 23
NL-2595 AK Den Haag(NL);
(54) WERKWIJZE EN INRICHTINGEN VOOR HET AFDRUKKEN VAN EEN FRANKEERKENMERK OP EEN DOCUMENT
(30) 20.11.98 NL 1010616
(45) 31.08.05

---

(11) 1 215 630
(51) G 07 B 15/00 G 06 F 17/60
(21) + (22) 01126401.7 07.11.01
(73) DEUTSCHES ZENTRUM FUR LUFT- UND RAUMFAHRT E.V.
Linder Höhe
51147 Köln(DE);
(54) Méthode d'enregistrement de passagers dans un aéroport-TRADUCTION-Verfahren zum Durchführen eines Check-In-Vorgangs in Flughäfen
(30) 15.12.00 DE 10062726
(45) 03.08.05

---

(11) 1 269 424
(51) G 07 B 15/00 G 07 F 7/00
G 07 C 11/00
(21) + (22) 01914055.7 23.03.01
(73) >TRAKA LTD
NB House Stilebrook Road
Olney Bucks MK46 5EA(GB);
(54) PROCEDE ET DISPOSITIF DE CONTROLE D'EQUIPEMENTS
(30) 31.03.00 GB 0007857
(45) 03.08.05

---

(11) 1 320 838
(51) G 07 B 15/00 G 07 F 17/24
G 07 C 1/30
(21) + (22) 01947566.4 21.06.01
(73) >BOUYGUES TELECOM
20 quai du Point du Jour
FR-92100 Boulogne Billancourt(FR);
(54) ENSEMBLE PERMETTANT DE LIRE AUTOMATIQUEMENT UNE INFORMATION ET SYSTEME DE CONTROLE OU DE SUIVI A DISTANCE COMPORTANT AU MOINS UN TEL ENSEMBLE
(30) 22.06.00 FR 0008000
(45) 17.08.05

---

(11) 1 374 204
(51) G 07 B 15/00 G 08 G 1/127
(21) + (22) 02702975.0 07.03.02
(73) >XELLO BEHEER B.V.
Groenewal 8
NL-4161 CL Heukelum(NL);
(54) SYSTEME ET PROCEDE PERMETTANT D'ENREGISTRER L'ITINERAIRE D'UN VEHICULE A L'AIDE D'UN TELEPHONE MOBILE
(30) 07.03.01 NL 1017529
(45) 03.08.05

(11) 1 120 588
(51) G 07 C 5/00 F 16 H 61/02
F 16 H 61/00
(21) + (22) 00125337.6 30.11.00
(73) VOITH TURBO G.M.B.H. & CO. KG
Alexanderstrasse 2
89522 Heidenheim(DE);
(54) Procédé pour améliorer le dimensionnement de trains de propulsion véhiculaires-TRADUCTION-Verfahren zur Verbesserung der Auslegung von Antriebssträngen für Fahrzeuge
(30) 24.01.00 DE 10002676
(45) 03.08.05

---

(11) 1 177 536
(51) G 07 C 9/00 G 07 F 7/10
(21) + (22) 00926744.4 21.03.00
(73) DEUTSCHE TELEKOM A.G.
Friedrich-Ebert-Allee 140
53113 Bonn(DE);
(54) PROCEDE POUR DERIVER DES NUMEROS D'IDENTIFICATION-TRADUCTION-VERFAHREN ZUR ABLEITUNG VON IDENTIFIKATIONSNUMMERN
(30) 30.03.99 DE 19914407
(45) 31.08.05

---

(11) 1 208 543
(51) G 07 C 9/00 G 07 F 7/10
(21) + (22) 00951444.9 25.07.00
(73) GIESECKE & DEVRIENT G.M.B.H.
Prinzregentenstrasse 159
81677 München(DE);
(54) PROCEDE PERMETTANT L'IDENTIFICATION D'UN UTILISATEUR ET D'UN TERMINAL-TRADUCTION-VERFAHREN ZUR AUTHENTISIERUNG EINES BENUTZERS UND EINES ENDGERÄTS
(30) 30.07.99 DE 19935945
(45) 17.08.05

---

(11) 1 261 942
(51) G 07 C 9/00
(21) + (22) 01907313.9 08.03.01
(73) SCHMID, PETER
Sonnenweg 9
4436 Oberdorf(CH);
(54) PROCEDE D'ORGANISATION DE FOIRES PERMETTANT LA SELECTION ET LA COLLECTE ELECTRONIQUE DE PROSPECTUS, AINSI QUE DISPOSITIF PERMETTANT DE METTRE EN OEUVRE LE PROCEDE-TRADUCTION-FÜR DIE ORGANISATION VON MESSEN BESTIMMTES VERFAHREN ZUR ELEKTRONISCHEN AUSWAHL UND SAMMLUNG VON PROSPEKTUNTERLAGEN, SOWIE ANORDNUNG ZUR DURCHFÜHRUNG DES VERFAHRENS
(30) 08.03.00 CH 453002000 02.05.00 CH 854002000
(45) 10.08.05

---

(11) 1 269 424
(51) G 07 C 11/00 G 07 B 15/00
G 07 F 7/00
(21) + (22) 01914055.7 23.03.01
(73) >TRAKA LTD
NB House Stilebrook Road
Olney Bucks MK46 5EA(GB);
(54) PROCEDE ET DISPOSITIF DE CONTROLE D'EQUIPEMENTS
(30) 31.03.00 GB 0007857
(45) 03.08.05

---

(11) 1 320 838
(51) G 07 C 1/30 G 07 B 15/00
G 07 F 17/24
(21) + (22) 01947566.4 21.06.01
(73) >BOUYGUES TELECOM
20 quai du Point du Jour
FR-92100 Boulogne Billancourt(FR);
(54) ENSEMBLE PERMETTANT DE LIRE AUTOMATIQUEMENT UNE INFORMATION ET SYSTEME DE CONTROLE OU DE SUIVI A DISTANCE COMPORTANT AU MOINS UN TEL ENSEMBLE
(30) 22.06.00 FR 0008000
(45) 17.08.05

---

(11) 1 327 925
(51) G 07 C 1/10 G 05 B 19/418
(21) + (22) 02000735.7 12.01.02
(73) BLICKLE G.M.B.H.
Ferdinand-Häussler-Strasse 25
72419 Neufra / Hohenzollern(DE);
(54) Appareil de saisie de données de fonctionnement-TRADUCTION-Betriebsdaten-Erfassungsvorrichtung
(45) 17.08.05

---

(11) 1 396 595
(51) G 07 C 9/00 A 47 G 29/14
A 47 G 29/20 G 06 F 17/60
(21) + (22) 02733467.1 11.06.02
(73) >KANEKO KIKUO
1-15 Kamiyoga 6-chome Setagaya-ku
Tokyo 158-0098(JP);
(54) SYSTEME DE COLLECTE/LIVRAISON DE BAGAGE ET DE BOITE A DOMICILE ET PROCEDE ASSOCIE
(30) 12.06.01 JP 2001176564
(45) 17.08.05

---

(11) 1 035 519
(51) G 07 D 5/08
(21) + (22) 00250044.5 10.02.00
(73) SCAN COIN INDUSTRIES A.B.
Jägershillgatan 26
213 75 Malmö(SE);
(54) Dispositif de reconnaissance de pièces de monnaie-TRADUCTION-Vorrichtung zur Münzerkennung
(30) 08.03.99 DE 19909851
(45) 31.08.05

---

(11) 0 874 335
(51) G 07 F 9/08 G 07 F 5/24
G 07 F 17/42
(21) + (22) 97105336.8 29.03.97
(73) >SCHEIDT & BACHMANN G.M.B.H.
Breite Strasse 132
DE-41238 Mönchengladbach(DE);
(54) Installation de plusieurs automates de vente de marchandises ou de services-TRADUCTION-Anlage mit einer Mehrzahl von selbstkassierenden Warenverkaufs-oder Dienstleistungsautomaten
(45) 31.08.05

---

(11) 0 981 723
(51) G 07 F 15/00 G 01 F 15/00
(21) + (22) 98919382.6 05.05.98
(73) >LANDIS+GYR LTD
Hortonwood 30
Telford Shropshire TF1 7YG(GB);
(54) INSTALLATIONS DE COMPTAGE
(30) 12.05.97 GB 9709604
(45) 10.08.05

---

(11) 1 177 536
(51) G 07 F 7/10 G 07 C 9/00
(21) + (22) 00926744.4 21.03.00
(73) DEUTSCHE TELEKOM A.G.
Friedrich-Ebert-Allee 140
53113 Bonn(DE);
(54) PROCEDE POUR DERIVER DES NUMEROS D'IDENTIFICATION-TRADUCTION-VERFAHREN ZUR ABLEITUNG VON IDENTIFIKATIONSNUMMERN
(30) 30.03.99 DE 19914407
(45) 31.08.05

---

(11) 1 188 155
(51) G 07 F 17/32
(21) + (22) 00938290.4 25.05.00
(73) >TRAIN DETLEF
Augustinergasse 15a
5020 Salzburg(AT);
(54) PROCEDE, SYSTEME INFORMATIQUE ET PROGRAMME POUR TRAITER DES PARIS OU DES JEUX DE HASARD-TRADUCTION-VERFAHREN, COMPUTERSYSTEM UND PROGRAMM ZUR VERARBEITUNG VON WETTEN ODER GLÜCKSSPIELEN
(30) 23.06.99 AT 110899
(45) 03.08.05

---

(11) 1 208 543
(51) G 07 F 7/10 G 07 C 9/00
(21) + (22) 00951444.9 25.07.00
(73) GIESECKE & DEVRIENT G.M.B.H.
Prinzregentenstrasse 159
81677 München(DE);
(54) PROCEDE PERMETTANT L'IDENTIFICATION D'UN UTILISATEUR ET D'UN TERMINAL-TRADUCTION-VERFAHREN ZUR AUTHENTISIERUNG EINES BENUTZERS UND EINES ENDGERÄTS
(30) 30.07.99 DE 19935945
(45) 17.08.05

---

(11) 1 269 424
(51) G 07 F 7/00 G 07 C 11/00
G 07 B 15/00
(21) + (22) 01914055.7 23.03.01
(73) >TRAKA LTD
NB House Stilebrook Road
Olney Bucks MK46 5EA(GB);
(54) PROCEDE ET DISPOSITIF DE CONTROLE D'EQUIPEMENTS
(30) 31.03.00 GB 0007857
(45) 03.08.05

---

(11) 1 320 838
(51) G 07 F 17/24 G 07 C 1/30
G 07 B 15/00
(21) + (22) 01947566.4 21.06.01
(73) >BOUYGUES TELECOM

20 quai du Point du Jour
FR-92100 Boulogne Billancourt(FR);
(54) ENSEMBLE PERMETTANT DE LIRE AUTOMATIQUEMENT UNE INFORMATION ET SYSTEME DE CONTROLE OU DE SUIVI A DISTANCE COMPORTANT AU MOINS UN TEL ENSEMBLE
(30) 22.06.00 FR 0008000
(45) 17.08.05

---

(11) 1 343 126
(51) G 07 F 19/00
(21) + (22) 02004923.5 05.03.02
(73) >SCHEIDT & BACHMANN G.M.B.H.
Breite Strasse 132
D-41238 Mönchengladbach(DE);
(54) Méthode pour opérer des machines automatiques pour paiement sans espèces pour l'opération de ces machines-TRADUCTION-Verfahren zum Betreiben von Automaten bei der bargeldlosen Abwicklung von Automaten-Nutzungsvorgängen
(45) 10.08.05

---

(11) 1 395 930
(51) G 07 F 17/32 G 06 F 17/60
(21) + (22) 01976219.4 13.09.01
(73) >ODAR IMMOBILIEN BERATUNGS- UND ORGANISATIONS G.M.B.H.
Diekstraat 11
DE-25870 Norderfriedrichskoog(DE);
(54) SYSTEME D'APPAREILS DE JEUX OU A PIECES-TRADUCTION-SPIEL- ODER VERKAUFSGERÄTEANORDNUNG
(30) 30.03.01 DE 10116086
(45) 03.08.05

---

(11) 1 026 647
(51) G 08 B 15/00
(21) + (22) 00102319.1 03.02.00
(73) GIAT INDUSTRIES
13 route de la Minière
78000 Versailles(FR);
(54) Dispositif de défense d'une zone contre l'intrusion
(30) 08.02.99 FR 9901536
(45) 24.08.05

---

(11) 1 290 654
(51) G 08 B 13/24
(21) + (22) 01931658.7 26.04.01
(73) >CHECKPOINT SYSTEMS INTERNATIONAL G.M.B.H.
Ersheimer Strasse 69
DE-69434 Hirschhorn/Neckar(DE);
(54) FUSIBLE A FREQUENCE RADIO (RF), BOBINE ET CONDENSATEUR DESTINES AUDIT FUSIBLE, ET LEUR PROCEDE DE REALISATION-TRADUCTION-RADIOFREQUENZ (RF) - SICHERUNGSELEMENT, SPULE UND KONDENSATOR FÜR EIN RF-SICHERUNGSELEMENT UND VERFAHREN ZU DEREN HERSTELLUNG
(30) 05.05.00 DE 10021977
(45) 24.08.05

---

(11) 1 316 932
(51) G 08 B 13/19
(21) + (22) 02023839.0 24.10.02
(73) INSTA ELEKTRO G.M.B.H.
Wefelshohler Strasse 35
58511 Lüdenscheid(DE);
(54) Capteur passif de mouvement à rayons infrarouges-TRADUCTION-Passiv-Infrarot-Bewegungsmelde r
(30) 23.11.01 DE 10157530
(45) 03.08.05

---

(11) 1 443 479
(51) G 08 B 17/113 G 08 B 29/22
(21) + (22) 03001851.9 29.01.03
(73) SIEMENS BUILDING TECHNOLOGIES A.G.
Bellerivestrasse 36
8034 Zürich(CH);
(54) Méthode et outil pour installer un détecteur linéaire de fumée-TRADUCTION-Verfahren und Werkzeug zur Installation eines linearen Rauchmelders
(45) 31.08.05

---

(11) 1 430 458
(51) G 08 C 17/00
(21) + (22) 02774423.4 26.09.02
(73) >SIEMENS A.G.
Wittelsbacherplatz 2
DE-80333 München(DE);
(54) PROCEDE DE SURVEILLANCE D'UNE INSTALLATION D'AUTOMATISATION-TRADUCTION-VERFAHREN ZUM ÜBERWACHEN EINER AUTOMATISIERUNGSANLAGE
(30) 26.09.01 DE 10147490
(45) 17.08.05

---

(11) 1 061 491
(51) G 08 G 1/01

(21) + (22) 00250164.1 26.05.00
(73) >DDG G.- FUR VERKEHRSDATEN M.B.H.
Niederkasseler Lohweg 20
DE-40547 Düsseldorf(DE);
(54) METHODE VOOR HET FILTEREN VAN VERKEERSDATA TER BEPALING VAN DE REISSNELHEID OP WEGEN-TRADUCTION-Filterungsverfahren von Verkehrsdaten zur Bestimmung der Reisegeschwindigkeiten auf Strassen
(30) 11.06.99 DE 19928082
(45) 10.08.05

---

(11) 1 141 657
(51) G 08 G 1/0969 G 01 C 21/26
(21) + (22) 99963291.2 08.11.99
(73) VOLKSWAGEN A.G.
38436 Wolfsburg(DE);
(54) PROCEDE ET DISPOSITIF PERMETTANT DE LIRE DES DONNEES DE NAVIGATION-TRADUCTION-VERFAHREN UND EINRICHTUNG ZUM LESEN VON NAVIGATIONSDATEN
(30) 04.12.98 DE 19856128
(45) 17.08.05

---

(11) 1 211 656
(51) G 08 G 1/0968 H 04 H 1/00
H 04 Q 7/20
(21) + (22) 01125475.2 07.11.01
(73) DEUTSCHES ZENTRUM FUR LUFT- UND RAUMFAHRT E.V.
Linder Höhe
51147 Köln(DE);
(54) Balise de navigation capable de communiquer-TRADUCTION-Kommunikationsfähige Navigationsbake
(30) 13.11.00 DE 10056207
(45) 03.08.05

---

(11) 1 220 181
(51) G 08 G 1/08
(21) + (22) 00128758.0 30.12.00
(73) PETERS, GODDERT
Tölzer Strasse 31
82544 Deining(DE);
(54) Système de surveillance dans un tunnel-TRADUCTION-Tunnelüberwachungssystem in einem Tunnel
(45) 10.08.05

---

(11) 1 300 053
(51) G 08 G 1/095 H 05 B 33/08
H 05 B 39/04
(21) + (22) 01938239.9 25.05.01
(73) SICKINGER, MONIKA
Auf dem Kyberg 10
82041 Oberhaching(DE);
(54) SOURCE LUMINEUSE A DIODE ELECTROLUMINESCENTE-TRADUCTION-LED-LICHTQUELLE
(30) 25.05.00 DE 10025821
(45) 03.08.05

---

(11) 1 349 130
(51) G 08 G 1/0962
(21) + (22) 03002244.6 31.01.03
(73) >SIEMENS A.G.
Wittelsbacherplatz 2
DE-80333 München(DE);
(54) Appareil d'affichage d'informations dépendant de la position-TRADUCTION-Vorrichtung zur positionsabhängigen Informationsdarstellung
(30) 26.03.02 DE 10213535
(45) 31.08.05

---

(11) 1 374 204
(51) G 08 G 1/127 G 07 B 15/00
(21) + (22) 02702975.0 07.03.02
(73) >XELLO BEHEER B.V.
Groenewal 8
NL-4161 CL Heukelum(NL);
(54) SYSTEME ET PROCEDE PERMETTANT D'ENREGISTRER L'ITINERAIRE D'UN VEHICULE A L'AIDE D'UN TELEPHONE MOBILE
(30) 07.03.01 NL 1017529
(45) 03.08.05

---

(11) 1 395 967
(51) G 08 G 1/0967
(21) + (22) 02720323.1 26.04.02
(73) >HEDL SANDOR
Arpad ut 18.
H-8420 Zirc(HU);
(54) DISPOSITIF ET PROCEDE FONDES SUR DES AIMANTS PERMANENTS SERVANT A FOURNIR DES INFORMATIONS A DES VEHICULES
(30) 27.04.01 HU 0101720 P
(45) 31.08.05

---

(11) 1 413 999
(51) G 08 G 1/01
(21) + (22) 03090359.5 21.10.03
(73) >DDG G.- FUR VERKEHRSDATEN M.B.H.
Niederkasseler Lohweg 20
DE-40547 Düsseldorf(DE);
(54) WERKWIJZE VOOR HET GENEREREN VAN IMPLICIETE INFORMATIE UIT FC-DATA-TRADUCTION-Verfahren zur Generierung impliziter informationen aus FC-Daten
(30) 21.10.02 DE 10249618
(45) 17.08.05

---

(11) 1 424 668
(51) G 08 G 1/16 G 08 G 1/0965
(21) + (22) 03023491.8 18.10.03
(73) >DAIMLERCHRYSLER A.G.
Epplestrasse 225
DE-70567 Stuttgart(DE);
(54) Système et procédé pour une communication automatisée entre une pluralité de véhicules-TRADUCTION-System und Verfahren zur automatisierten Kommunikation zwischen einer Vielzahl von Kraftfahrzeugen
(30) 28.11.02 DE 10255798
(45) 03.08.05

---

(11) 1 102 229
(51) G 09 B 9/042 G 09 B 19/16
(21) + (22) 00890284.3 19.09.00
(73) >THURNER JORG
Schulgasse 37
1180 Wien(AT);
(54) Dispositif pour influencer le comportement de conduite de véhicules-TRADUCTION-Vorrichtung zur Beeinflussung von Kraftfahrzeugen
(30) 18.11.99 AT 195699
(45) 17.08.05

---

(11) 1 406 701
(51) G 09 B 23/28 A 61 B 5/00
A 61 M 15/00 A 61 M 16/00
G 01 F 1/00 G 01 F 3/00
G 01 F 7/00 G 01 F 11/00
G 01 F 13/00 A 61 M 5/172
A 62 B 27/00
(21) + (22) 02748820.4 26.06.02
(73) BOEHRINGER INGELHEIM PHARMA G.M.B.H. & CO.KG
Binger Strasse 173
55216 Ingelheim am Rhein(DE);
(54) UNITE DE COMMANDE POUR REGULATION DE FLUX-TRADUCTION-STEUEREINHEIT ZUR FLUSSREGULIERUNG
(30) 02.07.01 DE 10131516
(45) 31.08.05

---

(11) 1 065 327
(51) G 09 F 15/00 E 04 B 2/74
(21) + (22) 99870140.3 01.07.99
(73) >D'HAEYERE ALAIN
Rue du Point du Jour 47
BE-1470 Bousval(BE);
(54) Système d'assemblage de panneaux
(45) 17.08.05

---

(11) 1 282 098
(51) G 09 F 3/20
(21) + (22) 01202960.9 03.08.01
(73) >FLORA LABELS A/S
Nyholmsvej 4
DK-8900 Randers(DK);
(54) Etiquette pour plantes, et système et procédé d'impression sur étiquettes en plastique ou résine pour plantes
(45) 03.08.05

---

(11) 1 373 091
(51) G 09 F 3/03 B 65 D 75/66
(21) + (22) 02719658.3 28.02.02
(73) >WHD ELEKTRONISCHE PRUFTECHNIK G.M.B.H.
Scharfenberger Strase 151
DE-01139 Dresden(DE);
(54) CARACTERES DISTINCTIFS DE SECURITE-TRADUCTION-SICHERHEITSMERKMALE
(30) 01.03.01 DE 10111847
(45) 03.08.05

---

(11) 1 387 798
(51) G 09 F 3/03 B 65 D 101/00
B 65 D 75/66
(21) + (22) 02748308.0 28.02.02
(73) >WHD ELEKTRONISCHE PRUFTECHNIK G.M.B.H.
Scharfenberger Strase 151
DE-01139 Dresden(DE);
(54) CARACTERISTIQUES DE SECURITE-TRADUCTION-SICHERHEITSMERKMALE
(30) 01.03.01 DE 10111850
(45) 10.08.05

---

(11) 1 474 795
(51) G 09 F 21/04
(21) + (22) 02730504.4 14.06.02
(73) >AGRIPA HOLDINGS LTD
Merlin House Mossland Road Hillington Park
Glasgow G52 4XZ(GB);
(54) PROCEDE ET DISPOSITIF PERMETTANT L'AFFICHAGE DE PUBLICITES SUR UN VEHICULE
(30) 12.02.02 GB 0203209
(45) 10.08.05

---

(11) 1 476 861
(51) G 09 F 3/02 G 09 F 3/10
(21) + (22) 03710767.9 29.01.03
(73) >SPEAR U.S.A. L.L.C.
5510 Courseview Drive
Mason OH 45040(US);
(54) ETIQUETTE EN FILM MINCE REVETUE D'UN ADHESIF
(30) 12.02.02 US 356283 P 10.06.02 US 166276
(45) 17.08.05

---

(11) 0 953 964
(51) G 10 K 11/162
(21) + (22) 99108136.5 26.04.99
(73) >BASF A.G.
DE-67056 Ludwigshafen(DE);
(54) Moulage d'absorbeurs acoustiques en mousse-TRADUCTION-Schallabsorbierende Schaumstoff-Formkörper
(30) 27.04.98 DE 19818811
(45) 31.08.05

---

(11) 1 099 463
(51) G 10 K 11/16 B 01 D 171/10
B 01 D 171/20 B 01 D 53/04
E 04 B 1/82 B 01 D 53/00
B 01 D 53/047
(21) + (22) 00403096.1 08.11.00
(73) L'AIR LIQUIDE, S.A. A DIRECTOIRE ET CONSEIL DE SURVEILLANCE POUR L'ETUDE ET L'EXPLOITATION DES PROCEDES GEORGES CLAUDE
75 Quai d'Orsay
75321 Paris Cedex 07(FR);
(54) Installation de traitement d'air munie de moyens d'atténuation du bruit
(30) 10.11.99 FR 9914176
(45) 03.08.05

---

(11) 1 367 566
(51) G 10 L 21/02 H 04 B 1/66
(21) + (22) 03020094.3 09.06.98
(73) >CODING TECHNOLOGIES A.B.
Döbelnsgatan 64
113 52 Stockholm(SE);
(54) Amélioration de codage de la source par reproduction de la bande spectrale
(30) 10.06.97 SE 9702213 12.12.97 SE 9704634
30.01.98 SE 9800268
(45) 31.08.05

---

(11) 0 895 243
(51) G 11 B 33/04
(21) + (22) 98110381.5 06.06.98
(73) >STAEHLE G.M.B.H. BLECHPACKUNGEN
Industriegebiet-Süd
DE-67105 Schifferstadt(DE);
(54) Réceptacle en tôle pour CD-TRADUCTION-Blechbehälter für eine CD-Platte
(30) 29.07.97 DE 19732596
(45) 17.08.05

---

(11) 0 956 559
(51) G 11 B 27/30
(21) + (22) 98952984.7 24.11.98
(73) KONINKLIJKE >PHILIPS ELECTRONICS N.V.
Groenewoudseweg 1
NL-5621 BA Eindhoven(NL);
(54) PROCEDE ET DISPOSITIF D'INTERFACE D'INFORMATIONS AUDIO NUMERIQUES ECHANTILLONNEES A DEBIT VARIABLE AVEC UNE CHAINE DE BLOCS DE TAILLE UNIFORME, ET SUPPORT UNITAIRE AINSI PRODUIT PAR INTERFACE D'ECRITURE
(30) 29.11.97 EP 97203744
(45) 31.08.05

---

(11) 1 070 225
(51) G 11 B 27/32 F 41 G 3/26
(21) + (22) 99908661.4 09.03.99
(73) RIENER, KARL STEFAN
Müllerviertel 20
4563 Micheldorf(AT);
(54) UNITE DE RECEPTION, DISPOSITIF ET INSTALLATION POUR LA DETERMINATION DE LA POSITION OU DU MOUVEMENT D'UNE ARME, AINSI QUE PROCEDE

CORRESPONDANT-TRADUCTION-EMPFANGSEINHEIT, VORRICHTUNG UND ANLAGE ZUR ERMITTLUNG DER LAGE UND/ODER BEWEGUNG EINER WAFFE SOWIE VERFAHREN HIERFÜR
(30) 13.03.98 AT 45998 19.06.98 AT 105898
(45) 24.08.05

---

(11) 1 227 482
(51) G 11 B 20/00 G 06 F 1/00
G 11 B 20/18
(21) + (22) 02075680.5 25.05.98
(73) >MACROVISION EUROPE LTD
Malvern House 14-18 Bell Street
Maidenhead Berkshire SL6 1BR(GB);
(54) WERKWIJZE VOOR KOPIEERBEVEILIGING VAN EEN GEGEVENSDRAGER MET EEN PATROON VAN LOGISCHE FOUTEN
(30) 30.05.97 EP 97303706
(45) 17.08.05

---

(11) 1 488 427
(51) G 11 C 11/22 G 11 C 5/02
H 01 L 27/01 H 01 L 23/48
(21) + (22) 03745040.0 21.03.03
(73) >THIN FILM ELECTRONICS ASA
P.O. Box 1872 Vika
0124 Oslo(NO);
(54) DISPOSITIF DE STOCKAGE DE DONNEES VOLUMETRIQUE COMPORTANT UNE PLURALITE D'APPAREILS MEMOIRE EMPILES A ADRESSAGE MATRICIEL
(30) 25.03.02 NO 20021466
(45) 03.08.05

---

(11) 0 985 215
(51) G 21 C 19/317 G 21 C 9/06
(21) + (22) 98928166.2 18.05.98
(73) >FRAMATOME ANP G.M.B.H.
Freyeslebenstrasse 1
DE-91058 Erlangen(DE);
(54) VEILIGHEIDSVAT VOOR EEN NUCLEAIRE INSTALLATIE MET EEN ONTSTEKINGSSYSTEEM VOOR DE RECOMBINATIE VAN WATERSTOF IN EEN
GASMENGSEL-TRADUCTION-Sicherheitsbehälter einer kerntechnischen Anlage mit einem Zündsystem zur Rekombination von Wasserstoff in einem Gasgemisch.
(30) 27.05.97 DE 19722165
(45) 03.08.05

---

(11) 1 044 453
(51) G 21 C 9/00 G 21 C 19/28
(21) + (22) 98955525.5 28.10.98
(73) FORSCHUNGSZENTRUM JULICH G.M.B.H.
52425 Jülich(DE);
(54) DISPOSITIF POUR REFROIDIR DES ATMOSPHERES ANORMALES RENDUES INERTES ET POUR SEPARER ET ELIMINER DE L'HYDROGENE-TRADUCTION-VORRICHTUNG ZUR KÜHLUNG INERTISIERTER STÖRFALLATMOSPHÄREN UND ZUR ABTRENNUNG UND BESEITIGUNG VON WASSERSTOFF
(30) 19.11.97 DE 19751171
(45) 31.08.05

---

(11) 1 166 278
(51) G 21 C 19/317
(21) + (22) 00922434.6 15.03.00
(73) >FRAMATOME ANP G.M.B.H.
Freyeslebenstrasse 1
DE-91058 Erlangen(DE);
(54) RECOMBINATIE-INRICHTING-TRADUCTION-REKOMBINATIONSEINRICHTUNG
(30) 31.03.99 DE 19914814
(45) 10.08.05

---

(11) 1 280 164
(51) G 21 C 3/326
(21) + (22) 02003507.7 15.02.02
(73) >TOKYO ELECTRIC POWER CO. LTD
1-3 Uchisaiwai-cho 1-chome Chiyoda-ku
Tokyo 100-0011(JP);
(54) Un assemblage de combustible nucléaire MOX pour un réacteur nucléaire à neutrons thermiques
(30) 23.07.01 JP 2001221708
(45) 17.08.05

---

(11) 1 448 891
(51) G 21 C 13/02 F 03 D 9/00
E 04 H 9/04
(21) + (22) 02785341.5 31.10.02
(73) >WOBBEN ALOYS
Argestrasse 19
DE-26607 Aurich(DE);
(54) PARC D'EOLIENNES INSTALLE AUTOUR D'UN BATIMENT A PROTEGER-TRADUCTION-WINDPARK UM EIN ZU SCHÜTZENDES GEBÄUDE
(30) 01.11.01 DE 10153403
(45) 24.08.05

---

(11) 1 045 399
(51) G 21 K 5/10 A 61 N 5/10
(21) + (22) 99107121.8 12.04.99
(73) G.- FUR SCHWERIONENFORSCHUNG G.M.H. >GSI
Planckstrasse 1
DE-64291 Darmstadt-Wixhausen(DE);
(54) Dispositif et procédé de contrôle d'un système à balayage de trame pour thérapie ionique-TRADUCTION-Vorrichtung und Verfahren zur Regelung eines Rasterscanners in der Ionenstrahltherapie
(45) 24.08.05

---

(11) 1 323 170
(51) G 21 K 1/06
(21) + (22) 01943167.5 18.05.01
(73) FRAUNHOFER-GESELLSCHAFT ZUR FORDERUNG DER ANGEWANDTEN FORSCHUNG E.V.
Hansastrasse 27 c
80686 München(DE);
(54) DISPOSITIF OPTIQUE A RAYONS X-TRADUCTION-RÖNTGENOPTISCHE ANORDNUNG
(30) 05.06.00 DE 10028970
(45) 03.08.05

****
****

SECTION H : ELECTRICITE
SECTIE H : ELEKTRICITEIT

****
****

(11) 1 033 727
(51) H 01 B 13/02
(21) + (22) 00103379.4 23.02.00
(73) >CORTINOVIS S.P.A.
Via Zanica 87
I-24126 Bergamo(IT);
(54) Méthode et machine de câblage de deux conducteurs en forme d' hélices avec une direction de bobinage égale, décalées par la moitié de la longueur de câblage
(30) 01.03.99 IT MI990410
(45) 10.08.05

---

(11) 1 088 851
(51) H 01 B 3/44 C 08 K 5/15
(21) + (22) 00306098.5 18.07.00
(73) >UNION CARBIDE CHEMICALS & PLASTICS TECHNOLOGY CORP.
39 Old Ridgebury Road
Danbury Connecticut 06817-0001(US);
(54) Composition réticulable de polyéthylène
(30) 29.09.99 US 409040
(45) 10.08.05

---

(11) 1 117 102
(51) H 01 B 3/46 H 01 B 3/42
C 08 G 85/00 C 08 G 77/34
(21) + (22) 01100925.5 16.01.01
(73) >JSR CORP.
6-10 Tsukiji 5-chome Chuo-ku
Tokyo 104-0045(JP);
(54) Procédé de fabrication de matériaux pour la fabrication de films isolants
(30) 17.01.00 JP 2000007385 12.06.00 JP 2000175684
(45) 10.08.05

---

(11) 1 135 777
(51) H 01 B 1/22 C 09 J 9/02
C 08 K 9/10 H 01 R 4/04
(21) + (22) 99950922.7 18.10.99
(73) >DYNAL BIOTECH ASA
Postboks 114 Smestad
0309 Oslo(NO);
(54) PARTICULES
(30) 19.10.98 GB 9822822
(45) 03.08.05

---

(11) 1 158 542
(51) H 01 B 11/18
(21) + (22) 01401370.0 23.05.01
(73) NEXANS
16 rue de Monceau
75008 Paris(FR);
(54) Cable coaxial flexible et procédé de fabrication de celui-ci
(30) 25.05.00 FR 0006689
(45) 10.08.05

---

(11) 1 270 511
(51) H 01 B 1/08 C 01 G 19/00
(21) + (22) 02012592.8 06.06.02
(73) DEGUSSA A.G.
Bennigsenplatz 1
40474 Düsseldorf(DE);

(54) OXYDES D'ETAIN ET
D'INDIUM-TRADUCTION-Indium-Zinn-Oxide
(30) 20.06.01 DE 10129376
(45) 31.08.05

---

(11) 1 341 847
(51) H 01 B 3/40 C 08 L 63/00
(21) + (22) 01996579.7 14.11.01
(73) ROBERT BOSCH G.M.B.H.
Postfach 30 02 20
70442 Stuttgart(DE);
(54) MASSE DE REMPLISSAGE-TRADUCTION-WÄRMELEITFÄHIGE VERGUSSMASSE
(30) 16.11.00 DE 10057111
(45) 03.08.05

---

(11) 1 366 498
(51) H 01 B 1/24 H 01 B 3/44
C 08 K 3/04 C 08 L 23/08
(21) + (22) 02706448.4 28.02.02
(73) >UNION CARBIDE CHEMICALS & PLASTICS TECHNOLOGY CORP.
39 Old Ridgebury Road
Danbury Connecticut 06817-0001(US);
(54) COMPOSITIONS DE BLINDAGE SEMICONDUCTRICES
(30) 08.03.01 US 801976
(45) 03.08.05

---

(11) 1 261 977
(51) H 01 C 7/12 H 01 C 1/022
(21) + (22) 01916311.2 01.03.01
(73) >RAYCAP CORP.
Telou & Petroutsou 14
Maroussi 15124 Athens(GR);
(54) DISPOSITIF DOTABLE D'UNE PLAQUETTE EN MATERIAU POUR VARISTANCE EN VUE DE FOURNIR UNE PROTECTION CONTRE LES SURTENSIONS
(30) 07.03.00 US 520275
(45) 03.08.05

---

(11) 0 982 749
(51) H 01 H 37/76
(21) + (22) 98115337.2 14.08.98
(73) >RENATA A.G.
Kreuzenstrasse 30
CH-4452 Itingen(CH);
(54) Coupe-circuit et batterie le comportant
(45) 17.08.05

---

(11) 1 017 073
(51) H 01 H 9/34
(21) + (22) 99203932.1 25.11.99
(73) >BTICINO S.P.A.
Via Messina 38
IT-20154 Milano(IT);
(54) Interrupteur a deux paires de contacts et une chambre d'extinction a deux compartiments
(30) 02.12.98 IT MI982619
(45) 31.08.05

---

(11) 1 142 661
(51) H 01 H 1/02 B 22 F 1/02
C 23 C 18/16 B 22 F 9/24
C 22 C 32/00
(21) + (22) 01107637.9 28.03.01
(73) UMICORE A.G. & CO. KG
Rodenbacher Chaussee 4
63457 Hanau-Wolfgang(DE);
(54) Procédé de préparation de poudres composites à base d'argent-oxyde d' étain-TRADUCTION-Verfahren zur Herstellung von Verbundpulvern auf Basis Silber-Zinnoxid
(30) 06.04.00 DE 10017282
(45) 24.08.05

---

(11) 0 734 048
(51) H 01 J 37/34 H 01 J 37/32
(21) + (22) 96870034.4 22.03.96
(73) USINOR
Immeuble "La Pacific" La Défense 7 11/13 Cours Valmy
92800 Puteaux( );
(54) Procédé et dispositif pour revêtir ou nettoyer un substrat
(30) 24.03.95 BE 9500260
(45) 10.08.05

---

(11) 0 950 258
(51) H 01 J 37/08 H 01 L 21/28
C 23 C 16/04
(21) + (22) 97953964.0 29.12.97
(73) UNIVERSITE PIERRE ET MARIE CURIE
4 Place Jussieu Tour Centrale
75252 Paris Cédex 05(FR);
(54) PROCEDE ET DISPOSITIF DE TRAITEMENT D'UNE SURFACE D'UN SEMI-CONDUCTEUR
(30) 31.12.96 FR 9616288
(45) 17.08.05

---

(11) 1 105 906
(51) H 01 J 9/34 H 01 J 5/58
H 01 J 61/32
(21) + (22) 00949092.1 14.06.00
(73) >PATENT-TREUHAND-G.- FUR ELEKTRISCHE GLUHLAMPEN M.B.H.
Hellabrunner Strasse 1
DE-81543 München(DE);
(54) PROCEDE POUR CULOTTER UNE LAMPE ELECTRIQUE-TRADUCTION-VERFAHREN ZUR SOCKELUNG EINER ELEKTRISCHEN LAMPE
(30) 23.06.99 DE 19928419
(45) 17.08.05

---

(11) 1 138 639
(51) H 01 J 9/24 C 03 C 3/076
C 03 C 3/091 C 03 B 17/04
C 03 B 17/06 C 03 C 23/00
C 03 C 15/00
(21) + (22) 00126818.4 07.12.00
(73) SCHOTT A.G.
Hattenbergstrasse 10
55122 Mainz(DE);
(54) Procédé de travail à chaud pour la fabrication d' un corps en verre et son application-TRADUCTION-Heissformgebungsverfahren zur Herstellung eines Glaskörpers sowie dessen Verwendung
(30) 31.03.00 DE 10016108
(45) 17.08.05

---

(11) 1 170 770
(51) H 01 J 5/36 H 01 J 61/36
C 04 B 37/02
(21) + (22) 01305478.8 25.06.01
(73) >NGK INSULATORS LTD
2-56 Suda-cho Mizuho-ku Nagoya-City
Aichi Prefecture 467-8530(JP);
(54) Assemblage de pièces solidarisées et application aux lampes à décharge à haute pression
(30) 03.07.00 JP 2000200536 27.02.01 JP 2001051413
01.05.01 JP 2001134489
(45) 24.08.05

---

(11) 1 228 522
(51) H 01 J 37/32 C 23 C 16/04
(21) + (22) 00971478.3 23.10.00
(73) >SIDEL ACTIS SERVICES
Avenue de la Patrouille de France
Octeville-sur-Mer B.P. 204
F-53 Le Havre Cedex(FR);
(54) CIRCUIT DE VIDE POUR UN DISPOSITIF DE TRAITEMENT D'UN RECIPIENT A L'AIDE D'UN PLASMA A BASSE PRESSION
(30) 25.10.99 FR 9913638
(45) 31.08.05

---

(11) 1 264 004
(51) H 01 J 37/32 C 23 C 16/511
(21) + (22) 01929385.1 01.03.01
(73) SCHOTT A.G.
Hattenbergstrasse 10
55122 Mainz(DE);
(54) PROCEDE ET DISPOSITIF POUR RECOUVRIR DES SUBSTRATS-TRADUCTION-VERFAHREN UND VORRICHTUNG ZUR BESCHICHTUNG VON SUBSTRATEN
(30) 04.03.00 DE 10010766
(45) 03.08.05

---

(11) 1 364 382
(51) H 01 J 25/04 H 01 J 23/04
H 01 J 23/06 H 01 J 23/20
(21) + (22) 02726132.0 04.03.02
(73) KIST EUROPE KOREA INSTITUTE OF SCIENCE AND TECHNOLOGY EUROPE FORSCHUNGSGESELLSCHAFT MBH
Stuhlsatzenhausweg 97 (Universität Gebäude 48)
66123 Saarbrücken(DE);
(54) DISPOSITIF POUR PRODUIRE DES MICRO-ONDES A FREQUENCE ELEVEE-TRADUCTION-VORRICHTUNG ZUR ERZEUGUNG VON MIKROWELLEN HOHER FREQUENZ
(30) 02.03.01 DE 10111817
(45) 24.08.05

---

(11) 1 420 876
(51) H 01 J 37/32 B 01 J 2/00
(21) + (22) 02762661.3 02.09.02
(73) APIT CORP. SA
10 avenue de France
1950 Sion(CH);
(54) PROCEDE DE FABRICATION DE POUDRE DE GRAINS COMPOSITES ET DISPOSITIF POUR LA MISE EN OEUVRE DU PROCEDE
(30) 31.08.01 EP 01120974
(45) 10.08.05

---

(11) 0 950 258
(51) H 01 L 21/28 C 23 C 16/04
H 01 J 37/08
(21) + (22) 97953964.0 29.12.97
(73) UNIVERSITE PIERRE ET MARIE CURIE
4 Place Jussieu Tour Centrale
75252 Paris Cédex 05(FR);
(54) PROCEDE ET DISPOSITIF DE TRAITEMENT D'UNE SURFACE D'UN SEMI-CONDUCTEUR
(30) 31.12.96 FR 9616288
(45) 17.08.05

---

(11) 1 034 325
(51) H 01 L 33/00 C 30 B 29/40
C 30 B 25/02
(21) + (22) 98950142.4 15.10.98
(73) >LUMILOG
2720 Chemin de Saint Bernard
FR-06220 Vallauris(FR);
(54) COUCHE EPITAXIALE DE NITRURE DE GALLIUM
(30) 20.10.97 FR 9713096
(45) 31.08.05

---

(11) 1 058 322
(51) H 01 L 41/09
(21) + (22) 00401352.0 17.05.00
(73) NORBERT BEYRARD FRANCE (SARL)
18 rue Marbeuf
75008 Paris(FR);
(54) Mécanisme de déplacement utilisant un organe d'actionnement piezo-électrique
(30) 04.06.99 FR 9907101
(45) 03.08.05

---

(11) 1 069 656
(51) H 01 L 23/498 H 05 K 3/34
H 01 R 24/18 H 01 R 12/20
H 01 R 13/629 H 01 R 12/18
H 01 R 43/02
(21) + (22) 00114775.0 10.07.00
(73) LEOPOLD KOSTAL G.M.B.H. & CO. KG
Wiesenstrasse 47
58507 Lüdenscheid(DE);
(54) Assemblage d'un connecteur électrique-TRADUCTION-Elektrische Steckverbinderanordnung
(30) 13.07.99 DE 29912210 U
(45) 24.08.05

---

(11) 1 228 541
(51) H 01 L 41/00
(21) + (22) 00982998.7 12.10.00
(73) FRAUNHOFER-GESELLSCHAFT ZUR FORDERUNG DER ANGEWANDTEN FORSCHUNG E.V.
Hansastrasse 27 c
80686 München(DE);
(54) PROCEDE DE FABRICATION D'UN TRANSDUCTEUR PIEZO-ELECTRIQUE-TRADUCTION-VERFAHREN ZUR HERSTELLUNG EINES PIEZOELEKTRISCHEN WANDLERS
(30) 10.11.99 DE 19954020
(45) 17.08.05

---

(11) 1 274 976
(51) H 01 L 21/50 G 01 N 3/42
G 01 L 9/00
(21) + (22) 01938040.1 23.03.01
(73) DIATRONIC GMBH-BOCHUM G.- FUR DIAMANT- UND HOCHTEMPERATUR ELEKTRONIK
Markstrasse 412
44795 Bochum(DE);
(54) DETECTEUR DE PRESSION ET DE TEMPERATURE-TRADUCTION-DRUCK- UND TEMPERATURSENSOR
(30) 23.03.00 DE 10014048
(45) 03.08.05

---

(11) 1 362 967
(51) H 01 L 31/042 E 04 D 3/40
(21) + (22) 02405398.5 16.05.02
(73) SWISS SUSTAINABLE SYSTEMS A.G.
Zentweg 21
3006 Bern(CH);
(54) Dispositif comprenant des éléments de construction plats, en forme de plaques-TRADUCTION-Vorrichtung mit flachen, plattenförmigen Bauelementen
(45) 31.08.05

---

(11) 1 385 683
(51) H 01 L 21/00 B 32 B 35/00
B 28 D 5/00
(21) + (22) 02732797.2 10.04.02
(73) S.O.I.TEC SILICON ON INSULATOR TECHNOLOGIES
Parc Technologique des Fontaines Chemin des Franques
38190 Bernin(FR);
(54) DISPOSITIF DE COUPE DE COUCHE D'UN SUBSTRAT, ET PROCEDE ASSOCIE
(30) 10.04.01 FR 0104937 29.10.01 FR 0113951
(45) 31.08.05

---

(11) 1 386 346
(51) H 01 L 21/00 H 01 L 21/78
H 01 L 21/304 H 01 L 21/68
(21) + (22) 02722389.0 02.04.02
(73) COMMISSARIAT A L'ENERGIE ATOMIQUE
31-33 rue de la Fédération
75752 Paris Cédex 15(FR);
(54) PROCEDE DE TRANSFERT SELECTIF DE PUCES SEMICONDUCTRICES D'UN SUPPORT INITIAL SUR UN SUPPORT FINAL
(30) 03.04.01 FR 0104502
(45) 03.08.05

---

(11) 1 396 012
(51) H 01 L 21/00 H 01 L 41/09
(21) + (22) 02732299.9 05.06.02
(73) MINISWYS SA
Zentralstrasse 115
2503 Biel(CH);
(54) ENTRAINEMENT PIEZOELECTRIQUE-TRADUCTION-PIEZOELEKTRISCHER ANTRIEB
(30) 06.06.01 CH 103201
(45) 24.08.05

---

(11) 1 488 427
(51) H 01 L 27/01 H 01 L 23/48
G 11 C 11/22 G 11 C 5/02
(21) + (22) 03745040.0 21.03.03
(73) >THIN FILM ELECTRONICS ASA
P.O. Box 1872 Vika
0124 Oslo(NO);
(54) DISPOSITIF DE STOCKAGE DE DONNEES VOLUMETRIQUE COMPORTANT UNE PLURALITE D'APPAREILS MEMOIRE EMPILES A ADRESSAGE MATRICIEL
(30) 25.03.02 NO 20021466
(45) 03.08.05

---

(11) 1 194 975
(51) H 01 M 10/28 H 01 M 6/06
(21) + (22) 00936395.3 26.05.00
(73) THE >GILLETTE CY
Prudential Tower Building
Boston Massachusetts 02199(US);
(54) PILE
(30) 28.05.99 US 322832
(45) 10.08.05

---

(11) 1 287 567
(51) H 01 M 2/30 H 01 M 2/26
(21) + (22) 00993863.0 07.11.00
(73) >HAWKER ENERGY PRODUCTS
617 N. Ridgeway Drive
Warrensburg MO 64093 (US);
>COMMONWEALTH SCIENTIFIC & INDUSTRIAL RESEARCH ORGANISATION
Box 312
Clayton South VIC 3169(AU)
(54) ACCUMULATEUR AU PLOMB A SOUPAPE DE REGULATION
(30) 06.04.00 US 195079 P 06.11.00 US 707753
(45) 10.08.05

---

(11) 1 290 740
(51) H 01 M 4/50 C 01 G 45/00
(21) + (22) 01941814.4 01.06.01
(73) >EVEREADY BATTERY CY INC.
25225 Detroit Road P O Box 450777 Westlake Ohio 44145(US);
(54) MATERIAUX DE CATHODE POUR DES BATTERIES DE PILES
(30) 01.06.00 US 208610 P
(45) 24.08.05

---

(11) 1 373 379
(51) H 01 M 8/12 C 08 J 5/22
(21) + (22) 02732451.6 01.03.02
(73) PEMEAS G.M.B.H.
65926 Frankfurt am Main(DE);
(54) PROCEDE POUR PRODUIRE UNE MEMBRANE EN POLYMERE PONTE ET CELLULE ELECTROCHIMIQUE-TRADUCTION-VERFAHREN ZUR HERSTELLUNG EINER MEMBRAN AUS VERBRÜCKTEM POLYMER UND BRENNSTOFFZELLE
(30) 07.03.01 DE 10110752
(45) 31.08.05

---

(11) 1 380 064
(51) H 01 M 8/04
(21) + (22) 02712777.8 14.02.02
(73) DAIMLERCHRYSLER A.G.
Epplestrasse 225
70567 Stuttgart(DE);
(54) PROCEDE POUR FAIRE FONCTIONNER UNE PILE A COMBUSTIBLE DANS LA PLAGE DE CHARGE MINIMALE OU

PARTIELLE-TRADUCTION-VERFAHREN ZUM BETRIEB EINER BRENNSTOFFZELLE IM MINIMAL- ODER TEILLASTBEREICH
(30) 27.02.01 DE 10109379
(45) 31.08.05

---

(11) 1 430 556
(51) H 01 M 6/16
(21) + (22) 02776051.1 30.09.02
(73) >EVEREADY BATTERY CY INC.
25225 Detroit Road P O Box 450777 Westlake Ohio 44145(US);
(54) ADJONCTION DIRECTE DE BETA-AMINOENONES DANS DES ELECTROLYTES ORGANIQUES DE CELLULES NON AQUEUSES UTILISANT DES CATHODES SOLIDES
(30) 01.10.01 US 968112
(45) 31.08.05

---

(11) 1 480 283
(51) H 01 M 2/10
(21) + (22) 04011897.8 19.05.04
(73) VB AUTOBATTERIE G.M.B.H. & CO. KGAA
Am Leineufer 51
30419 Hannover(DE);
(54) Caisse de batterie-TRADUCTION-Batteriekasten
(30) 21.05.03 DE 10323024
(45) 24.08.05

---

(11) 1 468 912
(51) H 01 Q 15/16 B 64 G 1/66
(21) + (22) 04290702.2 15.03.04
(73) EADS SPACE TRANSPORTATION SAS
37 Boulevard de Montmorency
75116 Paris(FR);
(54) Structure à géométrie variable pour un appareil monté à bord d'un engin spatial
(30) 14.04.03 FR 0304633
(45) 31.08.05

---

(11) 1 493 206
(51) H 01 Q 21/08 H 01 Q 5/00
H 01 Q 1/24 H 01 Q 9/04
(21) + (22) 03745739.7 08.04.03
(73) HUBER+SUHNER A.G.
Degersheimerstrasse 14
9100 Herisau(CH);
(54) ANTENNE A DOUBLE BANDE-TRADUCTION-DUALBANDANTENNE
(30) 10.04.02 EP 02405285
(45) 31.08.05

---

(11) 0 952 635
(51) H 01 R 13/64 H 01 R 9/26
H 01 R 13/66
(21) + (22) 99107064.0 10.04.99
(73) >ADC G.M.B.H.
Beeskowdamm 3-11
DE-14167 Berlin(DE);
(54) Connecteur électrique-TRADUCTION-Elektrischer Verbinder
(30) 20.04.98 AU PP308498
(45) 24.08.05

---

(11) 0 968 547
(51) H 01 R 13/33 H 01 R 24/04
A 61 B 5/00
(21) + (22) 98911349.3 25.03.98
(73) >RADI MEDICAL SYSTEMS A.B.
Palmbladsgatan 10
754 50 Uppsala(SE);
(54) CONNECTEUR FEMELLE
(30) 25.03.97 SE 9701108 25.03.97 US 42394 P
(45) 10.08.05

---

(11) 1 069 656
(51) H 01 R 24/18 H 01 R 12/20
H 01 R 13/629 H 01 R 12/18
H 01 R 43/02 H 01 L 23/498
H 05 K 3/34
(21) + (22) 00114775.0 10.07.00
(73) LEOPOLD KOSTAL G.M.B.H. & CO. KG
Wiesenstrasse 47
58507 Lüdenscheid(DE);
(54) Assemblage d'un connecteur électrique-TRADUCTION-Elektrische Steckverbinderanordnung
(30) 13.07.99 DE 29912210 U
(45) 24.08.05

---

(11) 1 111 727
(51) H 01 R 13/52 H 01 R 13/41
(21) + (22) 99811189.2 22.12.99
(73) S.A. >INTERLEMO HOLDING
Chemin du Russel 5/bis
CH-1025 Saint-Sulpice(CH);
(54) Fiche de connexion
(45) 03.08.05

---

(11) 1 135 777
(51) H 01 R 4/04 H 01 B 1/22
C 09 J 9/02 C 08 K 9/10
(21) + (22) 99950922.7 18.10.99
(73) >DYNAL BIOTECH ASA
Postboks 114 Smestad
0309 Oslo(NO);
(54) PARTICULES
(30) 19.10.98 GB 9822822
(45) 03.08.05

---

(11) 1 204 178
(51) H 01 R 13/646
(21) + (22) 01123922.5 06.10.01
(73) IMS CONNECTOR SYSTEMS G.M.B.H.
Obere Hauptstrasse 30
79843 Löffingen(DE);
(54) Connecteur avec interrupteur-TRADUCTION-Steckverbinder mit Schalter
(30) 18.10.00 DE 10051791
(45) 17.08.05

---

(11) 1 213 791
(51) H 01 R 4/48
(21) + (22) 00440323.4 11.12.00
(73) HAGER ELECTRO S.A.
Boulevard d'Europe B.P. 3
67215 Obernai Cedex(FR);
(54) Connecteur électrique à ressort à cage avec levier autoporté
(45) 17.08.05

---

(11) 1 302 381
(51) H 01 R 24/18 H 01 R 13/629
B 61 G 5/10
(21) + (22) 01124699.8 16.10.01
(73) >VOITH TURBO SCHARFENBERG G.M.B.H. & CO. K.G.
Gottfried-Linke Strasse 205
DE-38239 Salzgitter-Watenstedt(DE);
(54) Connecteur électrique-TRADUCTION-Elektrischer Steckverbinder
(45) 17.08.05

---

(11) 1 357 645
(51) H 01 R 13/66
(21) + (22) 03007841.4 05.04.03
(73) MURR-ELEKTRONIK G.M.B.H.
Falkenstrasse 3
71570 Oppenweiler(DE);
(54) Connecteur intelligent pour un bus de données-TRADUCTION-Intelligenter Verbindungsstecker für einen Datenbus
(30) 15.04.02 EP 02008525
(45) 03.08.05

---

(11) 1 398 850
(51) H 01 R 4/66
(21) + (22) 02405770.5 05.09.02
(73) AGRO AG
Korbackerweg 7
CH-5502 Hunzenschwil(CH);
(54) Connecteur de mise à la terre-TRADUCTION-Erdleitungsbride
(45) 17.08.05

---

(11) 1 430 568
(51) H 01 R 4/58
(21) + (22) 02772064.8 19.09.02
(73) ROBERT BOSCH G.M.B.H.
Postfach 30 02 20
70442 Stuttgart (DE);
MUCKLICH, FRANK
Pastor-Wolf-Strasse 36
66773 Schwalbach(DE)
(54) SURFACE METALLIQUE D'UN CORPS, PROCEDE POUR PRODUIRE UNE SURFACE METALLIQUE STRUCTUREE D'UN CORPS ET SON UTILISATION-TRADUCTION-METALLISCHE OBERFLÄCHE EINES KÖRPERS, VERFAHREN ZUR HERSTELLUNG EINER STRUKTURIERTEN METALLISCHEN OBERFLÄCHE EINES KÖRPERS UND DESSEN VERWENDUNG
(30) 19.09.01 DE 10146274
(45) 31.08.05

---

(11) 1 445 840
(51) H 01 R 13/631 H 01 R 13/73
H 01 R 31/06 H 01 R 12/26
(21) + (22) 03010514.2 09.05.03
(73) DELPHI TECHNOLOGIES, INC.
PO Box 5052
Troy MI 48007(US);
(54) Connecteur Electrique-TRADUCTION-Elektrischer Steckverbinder
(30) 10.02.03 GB 0302890
(45) 24.08.05

(11) 1 474 848
(51) H 01 R 31/06
(21) + (22) 03706467.2 10.02.03
(73) LEONI A.G.
Marienstrasse 7
90402 Nürnberg(DE);
(54) DISPOSITIF PRESENTANT UNE UNITE EQUIPEE D'UN RACCORD ELECTRIQUE-TRADUCTION-VORRICHTUNG MIT EINER EINEN ELEKTRISCHEN ANSCHLUSS AUFWEISENDEN EINHEIT
(30) 11.02.02 DE 10205615
(45) 17.08.05

---

(11) 1 562 263
(51) H 01 R 13/436 H 01 R 13/52
(21) + (22) 04001838.4 28.01.04
(73) DELPHI TECHNOLOGIES, INC.
PO Box 5052
Troy MI 48007(US);
(54) Connecteur électrique-TRADUCTION-Elektrischer Steckverbinder
(45) 17.08.05

---

(11) 0 984 535
(51) H 01 S 5/12
(21) + (22) 99114805.7 28.07.99
(73) >FORCHEL ALFRED
Abtsleitenweg 25a
DE-97074 Würzburg (DE);
>KAMP MARTIN
Marienberg
DE-97082 Würzburg(DE)
(54) Laser semi-conducteur comportant un réseau-TRADUCTION-Halbleiterlaser mit Gitterstruktur
(30) 31.08.98 DE 29815522 U 21.04.99 US 296059
(45) 17.08.05

---

(11) 1 397 851
(51) H 01 S 3/13
(21) + (22) 02751264.9 18.06.02
(73) UNIVERSITE DES SCIENCES ET TECHNOLOGIES DE LILLE
Cité Scientifique
59655 Villeneuve-d'Ascq Cedex(FR);
(54) SOURCE LASER STABILISEE EN FREQUENCE
(30) 18.06.01 FR 0107974
(45) 24.08.05

---

(11) 1 401 067
(51) H 01 S 3/093 H 01 S 3/042
(21) + (22) 03020935.7 16.09.03
(73) ARCCURE TECHNOLOGIES G.M.B.H.
Raiffeisenstrasse 18 c
59557 Lippstadt(DE);
(54) Laser à l'état solide à pompage optique-TRADUCTION-Optisch gepumpter Festkörperlaser
(30) 18.09.02 DE 10243323
(45) 24.08.05

---

(11) 1 442 507
(51) H 01 S 3/081 H 01 S 3/082
(21) + (22) 02798781.7 20.09.02
(73) >KARPUSHKO FEDOR V.
Amsterdamer Weg 12B
DE-44269 Dortmund( );
(54) CONVERSION DE FREQUENCES D'INTRACAVITE DE RAYONNEMENTS LASER
(30) 20.09.01 GB 0122670
(45) 10.08.05

---

(11) 1 455 425
(51) H 01 S 3/063 G 02 B 6/16
(21) + (22) 04290500.0 25.02.04
(73) ALCATEL
54 rue la Boétie
75008 Paris(FR);
(54) Fibre optique amplificatrice à anneau dope et amplificateur contenant une telle fibre
(30) 04.03.03 FR 0302602
(45) 10.08.05

---

(11) 1 231 690
(51) H 02 B 1/30 H 02 G 3/08
(21) + (22) 02003038.3 12.02.02
(73) FOHS, WINFRIED
Alte Steige 30
66440 Blieskastel(DE);
(54) Paroi de fond pour armoire de distribution électrique-TRADUCTION-Seitenwand für das Unterteil eines Verteilerkastens für die Elektroinstallation
(30) 12.02.01 DE 10106634
(45) 03.08.05

---

(11) 1 265 472
(51) H 02 B 1/32 H 05 K 7/20

H 02 B 1/56 H 05 K 7/18
(21) + (22) 02360062.0 12.02.02
(73) ALCATEL
54 rue la Boétie
75008 Paris(FR);
(54) Armoire électronique-TRADUCTION-Elektronikschrank
(30) 03.03.01 DE 10110371
(45) 10.08.05

---

(11) 0 888 656
(51) H 02 G 3/00
(21) + (22) 96945855.3 04.11.96
(73) >HEITZMANN, BRUNO
Salinenstrasse 95
D-67098 Bad Dürkheim(DE);
(54) PLAQUE DE RECOUVREMENT POUR UNE CONDUITE DE CABLES-TRADUCTION-ABDECKPLATTE FÜR EINEN KABELKANAL
(30) 04.11.95 DE 19540762
(45) 17.08.05

---

(11) 0 933 852
(51) H 02 G 3/06
(21) + (22) 99500007.2 14.01.99
(73) >UNEX APARELLAJE ELECTRICO S.L.
Rafael Campalans 15-17
E-08903 L'Hospitalet de Llobregat(ES);
(54) Elément de connexion angulaire coudé pour deux longueurs de goulotte pour système de cablage électrique
(30) 03.02.98 ES 9800198
(45) 24.08.05

---

(11) 0 945 944
(51) H 02 G 3/04 H 02 G 3/12
(21) + (22) 99104567.5 08.03.99
(73) >GRUN GERHARD
Im Steinfeld 7
DE-35794 Mengerskirchen(DE);
(54) Canalisation pour cables-TRADUCTION-Kabelkanal
(30) 26.03.98 DE 29805506 U
(45) 17.08.05

---

(11) 0 948 834
(51) H 02 G 3/08 H 02 G 3/06
(21) + (22) 97938825.3 16.07.97
(73) MURRPLASTIK SYSTEM-TECHNIK G.M.B.H.
Fabrikstrasse 10
71567 Oppenweiler(DE);
(54) DISPOSITIF POUR GUIDER DES CABLES OU DES LIGNES ELECTRIQUES-TRADUCTION-ANORDNUNG ZUM FÜHREN VON KABELN ODER LEITUNGEN
(30) 30.07.96 DE 19630700
(45) 17.08.05

---

(11) 0 967 703
(51) H 02 G 3/32 H 02 G 1/00
(21) + (22) 99111478.6 12.06.99
(73) A. >RAYMOND & CIE
113 Cours Berriat
F-38028 Grenoble-Cédex(FR);
(54) Agencement d'éléments de fixation pour faisceaux de câbles serrés par bandes-TRADUCTION-Anordnung von Befestigungselementen für die Halterung von mit Kabelbändern umspannten Bündeln
(30) 24.06.98 DE 19828007
(45) 17.08.05

---

(11) 1 138 103
(51) H 02 G 7/20 H 02 J 3/00
(21) + (22) 99973359.5 26.11.99
(73) HYDRO-QUEBEC
75 Boulevard René-Lévesque Ouest
Montréal Québec H2Z 1A4(CA);
(54) APPAREIL ET METHODE DE COMMUTATION POUR UN TRONçON D'UNE LIGNE DE TRANSPORT D'ENERGIE ELECTRIQUE
(30) 04.12.98 CA 2253762
(45) 03.08.05

---

(11) 1 231 690
(51) H 02 G 3/08 H 02 B 1/30
(21) + (22) 02003038.3 12.02.02
(73) FOHS, WINFRIED
Alte Steige 30
66440 Blieskastel(DE);
(54) Paroi de fond pour armoire de distribution électrique-TRADUCTION-Seitenwand für das Unterteil eines Verteilerkastens für die Elektroinstallation
(30) 12.02.01 DE 10106634
(45) 03.08.05

---

(11) 1 261 094
(51) H 02 G 15/013 H 02 G 15/113
(21) + (22) 02291266.1 23.05.02
(73) NEXANS
16 rue de Monceau

75008 Paris(FR);
(54) Boîtier d'appareillage, notamment boîtier d'épissurage
(30) 23.05.01 FR 0106826
(45) 17.08.05

---

(11) 1 329 011
(51) H 02 G 13/00
(21) + (22) 01982343.4 24.09.01
(73) >ADC G.M.B.H.
Beeskowdamm 3-11
DE-14167 Berlin(DE);
(54) BOITIER POUR CONNEXIONS DE FIBRES OPTIQUES-TRADUCTION-LICHTLEITFASERVERBINDUNGSGEHÄUSE
(30) 27.09.00 GB 0023667
(45) 31.08.05

---

(11) 1 430 245
(51) H 02 G 3/06 H 02 G 15/04
F 16 L 5/02
(21) + (22) 03738003.7 06.06.03
(73) ANTON HUMMEL VERWALTUNGS G.M.B.H.
Mozartstrasse 2
79183 Waldkirch(DE);
(54) RACCORD D'ASSEMBLAGE AVEC DOUILLE FILETEE, DOUILLE ANTAGONISTE ET INSERT DE SERRAGE-TRADUCTION-KLEMMVERSCHRAUBUNG MIT EINER SCHRAUBHÜLSE, EINER GEGENHÜLSE UND EINEM KLEMMEINSATZ
(30) 26.07.02 DE 20211333 U
(45) 17.08.05

---

(11) 1 430 246
(51) H 02 G 3/06 F 16 L 5/06
F 16 L 41/14
(21) + (22) 03732321.9 07.05.03
(73) ANTON HUMMEL VERWALTUNGS G.M.B.H.
Mozartstrasse 2
79183 Waldkirch(DE);
(54) GARNITURE DE RACCORDEMENT-TRADUCTION-ANSCHLUSSARMATUR
(30) 27.07.02 DE 20211347 U
(45) 31.08.05

---

(11) 0 966 087
(51) H 02 H 9/04
(21) + (22) 99890172.2 28.05.99
(73) FELTEN & GUILLEAUME AUSTRIA AG
Eugenia 1
3943 Schrems(AT);
(54) Circuit de protection contre les surtensions-TRADUCTION-Überspannungsschutzschaltung
(30) 18.06.98 AT 105398
(45) 17.08.05

---

(11) 1 382 104
(51) H 02 H 6/00 H 02 H 7/085
G 01 R 31/34
(21) + (22) 02732634.7 17.04.02
(73) BSH BOSCH UND SIEMENS HAUSGERATE G.M.B.H.
Carl-Wery-Strasse 34
81739 München(DE);
(54) PROCEDE ET DISPOSITIF POUR MESURER LA TEMPERATURE D'ENROULEMENTS D'UN MOTEUR D'ENTRAINEMENT-TRADUCTION-VERFAHREN UND VORRICHTUNG ZUM MESSEN DER WICKLUNGSTEMPERATUR EINES ANTRIEBSMOTORS
(30) 19.04.01 DE 10119201
(45) 17.08.05

---

(11) 1 138 103
(51) H 02 J 3/00 H 02 G 7/20
(21) + (22) 99973359.5 26.11.99
(73) HYDRO-QUEBEC
75 Boulevard René-Lévesque Ouest
Montréal Québec H2Z 1A4(CA);
(54) APPAREIL ET METHODE DE COMMUTATION POUR UN TRONçON D'UNE LIGNE DE TRANSPORT D'ENERGIE ELECTRIQUE
(30) 04.12.98 CA 2253762
(45) 03.08.05

---

(11) 1 130 749
(51) H 02 K 49/04 H 02 K 9/22
F 24 J 3/00
(21) + (22) 01400512.8 28.02.01
(73) DRECQ, DANIEL
8 rue Octave Allaire
78610 Saint Léger en Yvelines(FR);
(54) Dispositif de freinage à courants de Foucault
(30) 03.03.00 FR 0002737
(45) 24.08.05

---

(11) 1 142 084
(51) H 02 K 9/22 H 02 K 5/02
A 61 M 1/10
(21) + (22) 99962070.1 26.11.99
(73) IMPELLA CARDIOSYSTEMS A.G.
Neuenhofer Weg 3
52074 Aachen(DE);
(54) MOTEUR ELECTRIQUE REFROIDI PAR UN LIQUIDE ET A PUISSANCE VOLUMIQUE ELEVEE-TRADUCTION-FLUIDGEKÜHLTER ELEKTROMOTOR MIT HOHER LEISTUNGSDICHTE
(30) 02.12.98 DE 29821564 U
(45) 17.08.05

---

(11) 1 149 460
(51) H 02 K 9/22 H 02 K 3/50
(21) + (22) 00903554.4 19.01.00
(73) SIEMENS A.G.
Wittelsbacherplatz 2
80333 München(DE);
(54) MACHINE ELECTRIQUE ROTATIVE A ROTOR EXCITE PAR AIMANTS PERMANENTS-TRADUCTION-ROTIERENDE ELEKTRISCHE MASCHINE MIT PERMANENTERREGTEM ROTOR
(30) 20.01.99 DE 19902837
(45) 10.08.05

---

(11) 1 151 904
(51) H 02 K 9/04 B 61 C 17/04
(21) + (22) 01400976.5 13.04.01
(73) ALSTOM
3 Avenue André Malraux
92300 Levallois-Perret(FR);
(54) Dispositif et procédé de ventilation d'équipements électriques embarqués à bord d'un véhicule ferroviaire
(30) 04.05.00 FR 0005746
(45) 10.08.05

---

(11) 1 166 427
(51) H 02 K 7/116
(21) + (22) 00911106.3 20.03.00
(73) >KENWOOD MARKS LTD
New Lane
Havant Hampshire PO9 2HN( );
(54) SYST ME D'ENTRA NEMENT DESTIN DES APPAREILS M NAGERS
(30) 26.03.99 GB 9906926
(45) 17.08.05

---

(11) 1 230 474
(51) H 02 K 7/18 H 02 K 35/02
F 02 G 1/043
(21) + (22) 00974226.3 15.11.00
(73) >STIRLING SYSTEMS A.G.
c/o Dr. Michael Loretan Säntisstrasse 50
CH-8200 Schaffhausen(CH);
(54) ENERGIEOMZETTER EN WERKWIJZE VOOR BEDRIJF VAN EEN ENERGIEOMZETTER-TRADUCTION-ENERGIEWANDLER UND VERFAHREN ZUM BETRIEB EINES ENERGIEWANDLERS
(30) 16.11.99 EP 99811050 14.06.00 EP 00810510
(45) 31.08.05

---

(11) 1 322 876
(51) H 02 K 7/06 F 16 H 25/20
(21) + (22) 01974062.0 03.10.01
(73) >LINAK A/S
Smedevaenget 8 Guderup
DK-6430 Nordborg(DK);
(54) ACTIONNEUR LINEAIRE
(30) 03.10.00 DK 200001466
(45) 10.08.05

---

(11) 1 327 294
(51) H 02 K 5/24
(21) + (22) 01978552.6 17.10.01
(73) LOHR INDUSTRIE
29 rue du 14 Juillet
67980 Hangenbieten(FR);
(54) MOTEUR ELECTRIQUE A ISOLATION ACOUSTIQUE
(30) 20.10.00 FR 0013498
(45) 17.08.05

---

(11) 1 333 560
(51) H 02 K 9/06 H 02 K 9/12
H 02 K 5/14
(21) + (22) 03290105.0 15.01.03
(73) MOTEURS LEROY-SOMER
Boulevard Marcellin Leroy
16015 Angouleme Cédex(FR);
(54) Machine tournante électrique
(30) 18.01.02 FR 0200620
(45) 24.08.05

---

(11) 1 381 796
(51) H 02 K 7/116 F 16 H 57/02
(21) + (22) 02742876.2 06.04.02
(73) ELODRIVE G.M.B.H. STELLANTRIEBSTEHNIK
Werftstrasse 34
32423 Minden(DE);
(54) ENTRAINEMENT DE REGLAGE-TRADUCTION-VERSTELLANTRIEB
(30) 27.04.01 DE 20107324 U

(45) 17.08.05

---

(11) 1 392 591
(51) H 02 K 41/03 B 65 H 54/28
(21) + (22) 02747513.6 06.06.02
(73) RIETER TEXTILE MACHINERY FRANCE
Allée Charles Baron ZI Les Auréats
26014 Valence Cedex(FR);
(54) DISPOSITIF DE VA ET VIENT POUR LE RENVIDAGE D'UN FIL SOUS LA FORME D'UNE BOBINE
(30) 07.06.01 FR 0107428 19.07.01 FR 0109664
(45) 17.08.05

---

(11) 1 448 904
(51) H 02 K 5/173 F 16 C 35/06
F 16 C 25/08
(21) + (22) 03750531.0 12.09.03
(73) EBM-PAPST ST. GEORGEN G.M.B.H. & CO. KG
Hermann-Papst-Strasse 1
78112 St. Georgen(DE);
(54) MOTEUR A INDUIT EXTERIEUR ET PROCEDE POUR MONTER UN TEL MOTEUR-TRADUCTION-AUSSENLÄUFERMOTOR, UND VERFAHREN ZUM ZUSAMMENBAU EINES SOLCHEN
(30) 26.11.02 DE 10254949
(45) 31.08.05

---

(11) 1 451 918
(51) H 02 K 7/18
(21) + (22) 02787758.8 21.11.02
(73) VA TECH HYDRO GMBH & CO.
Penzinger Strasse 76
1141 Wien(AT);
(54) DISPOSITIF ET PROCEDE DE PRODUCTION D'ENERGIE ELECTRIQUE-TRADUCTION-EINRICHTUNG UND VERFAHREN ZUR ERZEUGUNG ELEKTRISCHER ENERGIE
(30) 07.12.01 AT 19232001
(45) 17.08.05

---

(11) 1 472 772
(51) H 02 K 9/06
(21) + (22) 03769381.9 14.10.03
(73) EBM-PAPST ST. GEORGEN G.M.B.H. & CO. KG
Hermann-Papst-Strasse 1
78112 St. Georgen(DE);
(54) MOTEUR A COMMUTATION ELECTRONIQUE-TRADUCTION-ELEKTRONISCH KOMMUTIERTER MOTOR
(30) 27.11.02 DE 20218343 U
(45) 03.08.05

---

(11) 1 499 513
(51) H 02 K 7/10 H 02 K 51/00
B 60 K 6/04 B 60 L 11/12
F 16 H 45/02 F 02 N 11/04
F 16 H 3/72
(21) + (22) 03727371.1 25.04.03
(73) VOITH TURBO G.M.B.H. & CO. KG
Alexanderstrasse 2
89522 Heidenheim(DE);
(54) SYSTEME D'ENTRAINEMENT HYBRIDE A ACCOUPLEMENT HYDRODYNAMIQUE, NOTAMMENT POUR VEHICULES A MOTEUR-TRADUCTION-HYBRIDANTRIEBSSYSTEM MIT HYDRODYNAMISCHER KUPPLUNG, INSBESONDERE FUER KRAFTFAHRZEUGE
(30) 29.04.02 DE 10219080
(45) 31.08.05

---

(11) 1 485 982
(51) H 02 M 1/12 H 02 M 1/00
(21) + (22) 03720142.3 05.03.03
(73) PATENT-TREUHAND-GESELLSCHAFT FUR ELEKTRISCHE GLUHLAMPEN MBH
Hellabrunner Strasse 1
81543 München(DE);
(54) CIRCUIT DE CORRECTION DU FACTEUR DE PUISSANCE ELECTRIQUE-TRADUCTION-SCHALTUNG ZUR ELEKTRISCHEN LEISTUNGSFAKTORKORREKTUR
(30) 21.03.02 DE 10212645
(45) 10.08.05

---

(11) 1 499 005
(51) H 02 M 3/338
(21) + (22) 03016065.9 15.07.03
(73) FRIWO MOBILE POWER G.M.B.H.
Von-Liebig-Strasse 11
48346 Ostbevern(DE);
(54) Convertisseur à découpage auto-oscillant à limitation de courant et de tension-TRADUCTION-Freischwingender Sperrwandler mit Strom- und Spannungsbegrenzung
(45) 17.08.05

---

(11) 1 435 130
(51) H 02 P 3/04
(21) + (22) 02743183.2 13.06.02

(73) >PINTSCH BAMAG G.M.B.H.
Hünxer Str. 149
DE-46537 Dinslaken(DE);
(54) WERKWIJZE EN INRICHTING VOOR HET BEWAKEN VAN DE BEDRIJFSTOESTAND VAN EEN ELEKTROMAGNETISCH TE BEDIENEN REM-TRADUCTION-VERFAHREN UND VORRICHTUNG ZUR ÜBERWACHUNG DES BETRIEBSZUSTANDS EINER ELEKTROMAGNETISCH BETÄTIGBAREN BREMSE
(30) 09.10.01 DE 10149604
(45) 31.08.05

---

(11) 1 388 205
(51) H 03 G 3/30
(21) + (22) 02724116.5 20.03.02
(73) INFINEON TECHNOLOGIES A.G.
St.-Martin-Strasse 53
81669 München(DE);
(54) DISPOSITIF ET PROCEDE DE REGLAGE DE LA PUISSANCE DE SORTIE DE STATIONS RADIOTELEPHONIQUES MOBILES-TRADUCTION-VORRICHTUNG UND VERFAHREN ZUR REGELUNG DER AUSGANGSLEISTUNG VON MOBILFUNKSTATIONEN
(30) 17.05.01 DE 10124179
(45) 10.08.05

---

(11) 1 397 867
(51) H 03 H 17/02 H 03 M 7/36
(21) + (22) 02726080.1 17.04.02
(73) INFINEON TECHNOLOGIES A.G.
St.-Martin-Strasse 53
81669 München(DE);
(54) PROCEDE ET DISPOSITIF POUR ELIMINER DES CYCLES LIMITES LORS DU FILTRAGE DE MISE EN FORME DE BRUIT-TRADUCTION-VERFAHREN UND VORRICHTUNG ZUR UNTERDRÜCKUNG VON GRENZZYKLEN BEI NOISE-SHAPING-FILTERN
(30) 22.05.01 DE 10125000
(45) 17.08.05

---

(11) 0 896 429
(51) H 03 J 7/04
(21) + (22) 98109934.4 30.05.98
(73) DEUTSCHE >TELEKOM A.G.
Friedrich-Ebert-Allee 140
DE-53113 Bonn(DE);
(54) Méthode de mesure et de correction de la fréquence d' un oscillateur local-TRADUCTION-Verfahren zur Messung und Korrektur der Frequenz eines Empfängeroszillators
(30) 07.08.97 DE 19734197
(45) 10.08.05

---

(11) 1 146 647
(51) H 03 L 7/197 H 03 L 7/093
(21) + (22) 01400852.8 03.04.01
(73) THALES
173 boulevard Haussmann
75008 Paris(FR);
(54) Synthétiseur fractionnaire comportant une compensation de la gigue de phase
(30) 11.04.00 FR 0004644
(45) 10.08.05

---

(11) 1 397 867
(51) H 03 M 7/36 H 03 H 17/02
(21) + (22) 02726080.1 17.04.02
(73) INFINEON TECHNOLOGIES A.G.
St.-Martin-Strasse 53
81669 München(DE);
(54) PROCEDE ET DISPOSITIF POUR ELIMINER DES CYCLES LIMITES LORS DU FILTRAGE DE MISE EN FORME DE BRUIT-TRADUCTION-VERFAHREN UND VORRICHTUNG ZUR UNTERDRÜCKUNG VON GRENZZYKLEN BEI NOISE-SHAPING-FILTERN
(30) 22.05.01 DE 10125000
(45) 17.08.05

---

(11) 1 400 020
(51) H 03 M 1/00
(21) + (22) 02730636.4 18.06.02
(73) METTLER-TOLEDO GMBH
Im Langacher
8606 Greifensee(CH);
(54) CONVERTISSEUR A/N INTEGRE-TRADUCTION-INTEGRIERENDER A/D-WANDLER
(30) 18.06.01 DE 10128942
(45) 31.08.05

---

(11) 0 843 455
(51) H 04 B 3/23 H 04 M 9/08
(21) + (22) 97119760.3 12.11.97
(73) ALCATEL
54 rue La Boétie
75008 Paris(FR);
(54) Procédé et dispositif d'annulation adaptive d'écho-TRADUCTION-Verfahren und Anordnung zur adaptiven Echokompensation

(30) 15.11.96 DE 19647276
(45) 17.08.05

---

(11) 0 948 149
(51) H 04 B 7/26
(21) + (22) 99106493.2 30.03.99
(73) >LG ELECTRONICS INC.
20 Yoido-Dong Youngdungpo-gu
Seoul(KR);
(54) Méthode de communication entre station mobile et station de base dans un système de communication mobile
(30) 02.04.98 KR 9811671
(45) 10.08.05

---

(11) 1 013 011
(51) H 04 B 10/10
(21) + (22) 98930339.1 17.06.98
(73) >MOTOROLA INC.
1303 East Algonquin Road
Schaumburg IL 60196(US);
(54) WERKWIJZE EN INRICHTING VOOR LASERCOMMUNICATIE VIA EEN MET VERLIEZEN BEHEPT MEDIUM
(30) 04.08.97 US 905760
(45) 17.08.05

---

(11) 1 142 143
(51) H 04 B 1/40
(21) + (22) 99964388.5 01.12.99
(73) INFINEON TECHNOLOGIES A.G.
St.-Martin-Strasse 53
81669 München(DE);
(54) PROCEDE DE TRANSMISSION DE SIGNAUX DANS UN APPAREIL DE TELECOMMUNICATIONS-TRADUCTION-VERFAHREN ZUR ÜBERTRAGUNG VON SIGNALEN IN EINEM KOMMUNIKATIONSGERÄT
(30) 28.12.98 DE 19860502
(45) 03.08.05

---

(11) 1 186 126
(51) H 04 B 17/00 H 04 B 7/185
(21) + (22) 99929275.8 18.06.99
(73) S.A. >SES ASTRA
LU-6815 Château de Betzdorf(LU);
(54) VERFAHREN UND VORRICHTUNG ZUR BESTIMMUNG DER EIGENSCHAFTEN VON KOMPONENTEN EINES KOMMUNIKATIONSKANALS
(45) 17.08.05

---

(11) 1 216 567
(51) H 04 B 3/46 H 04 M 3/30
(21) + (22) 00965132.4 14.09.00
(73) >TERADYNE INC.
321 Harrison Avenue
Boston Massachusetts 02118(US);
(54) DETECTION DE DERANGEMENTS DANS DES LIGNES TELEPHONIQUES D'ABONNE
(30) 30.09.99 US 410237
(45) 24.08.05

---

(11) 1 249 089
(51) H 04 B 17/00 G 01 R 13/02
(21) + (22) 01907452.5 16.01.01
(73) >ROHDE & SCHWARZ G.M.B.H. & CO. K.G.
Mühldorfstrasse 15
DE-81671 München(DE);
(54) PROCEDE POUR AFFICHER LES DISTORSIONS D'AMPLITUDE D'UN CANAL DE TRANSMISSION-TRADUCTION-VERFAHREN ZUM ANZEIGEN DER AMPLITUDENVERZERRUNGEN EINES ÜBERTRAGUNGSKANALS
(30) 20.01.00 DE 10002337
(45) 17.08.05

---

(11) 1 295 402
(51) H 04 B 1/18 H 04 B 1/52
H 04 B 1/40
(21) + (22) 01945259.8 06.06.01
(73) DAIMLERCHRYSLER A.G.
Epplestrasse 225
70567 Stuttgart(DE);
(54) AGENCEMENT POUR FAIRE FONCTIONNER PLUSIEURS TERMINAUX-TRADUCTION-ANORDNUNG ZUM BETRIEB MEHRERER ENDGERÄTE
(30) 09.06.00 DE 10028189 06.06.01 DE 20109370 U
(45) 17.08.05

---

(11) 1 354 425
(51) H 04 B 3/00
(21) + (22) 02714096.1 21.01.02
(73) VACUUMSCHMELZE G.M.B.H. & CO. KG
Grüner Weg 37
63450 Hanau(DE);
(54) ENSEMBLE FILTRE-TRADUCTION-FILTERANORDNUNG
(30) 22.01.01 DE 10102720
(45) 03.08.05

---

(11) 1 367 566
(51) H 04 B 1/66 G 10 L 21/02
(21) + (22) 03020094.3 09.06.98
(73) >CODING TECHNOLOGIES A.B.
Döbelnsgatan 64
113 52 Stockholm(SE);
(54) Amélioration de codage de la source par reproduction de la bande spectrale
(30) 10.06.97 SE 9702213 12.12.97 SE 9704634
30.01.98 SE 9800268
(45) 31.08.05

---

(11) 1 428 333
(51) H 04 B 10/213
(21) + (22) 02781370.8 06.09.02
(73) ALCATEL
54 rue La Boétie
75008 Paris(FR);
(54) RESEAU EN ANNEAU REALISE A PARTIR D'UN BUS OPTIQUE DOUBLE
(30) 06.09.01 FR 0111534
(45) 31.08.05

---

(11) 1 211 656
(51) H 04 H 1/00 H 04 Q 7/20
G 08 G 1/0968
(21) + (22) 01125475.2 07.11.01
(73) DEUTSCHES ZENTRUM FUR LUFT- UND RAUMFAHRT E.V.
Linder Höhe
51147 Köln(DE);
(54) Balise de navigation capable de communiquer-TRADUCTION-Kommunikationsfähige Navigationsbake
(30) 13.11.00 DE 10056207
(45) 03.08.05

---

(11) 0 856 963
(51) H 04 J 3/12 H 04 J 3/07
(21) + (22) 98400186.7 29.01.98
(73) ALCATEL
54 rue La Boétie
75008 Paris(FR);
(54) Procédé de transmission d'une voie de service dans une trame plésiochrone de ladite voie de service et système de transmission correspondant
(30) 30.01.97 FR 9700992
(45) 17.08.05

---

(11) 1 006 686
(51) H 04 J 3/06 G 06 F 1/14
(21) + (22) 99402641.7 25.10.99
(73) ALCATEL
54 rue la Boétie
75008 Paris(FR);
(54) Procédé et système pour asservir une fréquence via un réseau de transmission asynchrone et réseau radiotéléphonique incluant ce système
(30) 03.12.98 FR 9815273
(45) 24.08.05

---

(11) 0 906 675
(51) H 04 K 1/00 H 04 L 1/00
H 04 L 7/00 H 04 Q 7/22
(21) + (22) 97929979.9 11.06.97
(73) >QUALCOMM INC.
5775 Morehouse Drive
San Diego California 92121-1714(US);
(54) PROCEDE ET APPAREIL CONSERVANT L'INTEGRITE DU COMPTAGE DE BITS ET ASSURANT LE TRANSFERT DE DONNEES SYNCHRONES SUR UN CANAL NE PRESERVANT PAS LA SYNCHRONISATION
(30) 11.06.96 US 661691
(45) 03.08.05

---

(11) 0 554 182
(51) H 04 L 29/06
(21) + (22) 93400220.5 28.01.93
(73) ELECTRICITE DE FRANCE
22-30 avenue de Wagram
75008 Paris(FR);
(54) Procédé, appareil et dispositif de chiffrement de messages transmis entre réseaux interconnectés
(30) 28.01.92 FR 9200881
(45) 10.08.05

---

(11) 0 906 675
(51) H 04 L 1/00 H 04 L 7/00
H 04 Q 7/22 H 04 K 1/00
(21) + (22) 97929979.9 11.06.97
(73) >QUALCOMM INC.
5775 Morehouse Drive
San Diego California 92121-1714(US);
(54) PROCEDE ET APPAREIL CONSERVANT L'INTEGRITE DU COMPTAGE DE BITS ET ASSURANT LE TRANSFERT DE DONNEES SYNCHRONES SUR UN CANAL NE PRESERVANT PAS LA

SYNCHRONISATION
(30) 11.06.96 US 661691
(45) 03.08.05

---

(11) 0 930 748
(51) H 04 L 12/24 G 06 F 3/12
(21) + (22) 99300368.0 19.01.99
(73) >BROTHER KOGYO K.K.
15-1 Naeshiro-cho Mizuho-ku
Nagoya-shi Aichi-ken 467-8561(JP);
(54) Dispositif de gestion de terminaux de réseau
(30) 19.01.98 JP 811398
(45) 10.08.05

---

(11) 0 993 726
(51) H 04 L 29/06 G 06 F 15/163
(21) + (22) 99920125.4 28.04.99
(73) >INFOSEEK CORP.
1399 Moffett Park Drive
Sunnyvale CA 95089-1134( );
(54) PROCEDE ET DISPOSITIF SERVANT A REDIRIGER DES REFERENCES DE LIENS HYPERMEDIA EXTERIEURES AU SERVEUR
(30) 01.05.98 US 71674
(45) 03.08.05

---

(11) 1 048 141
(51) H 04 L 9/08 H 04 L 9/32
(21) + (22) 98965790.3 09.12.98
(73) DEUTSCHE TELEKOM A.G.
Friedrich-Ebert-Allee 140
53113 Bonn(DE);
(54) PROCEDE DE GENERATION DE CLES DE CHIFFREMENT ASYMETRIQUES PAR L'UTILISATEUR-TRADUCTION-VERFAHREN ZUR GENERIERUNG ASYMMETRISCHER KRYPTOSCHLÜSSEL BEIM ANWENDER
(30) 12.01.98 DE 19801241
(45) 10.08.05

---

(11) 1 090 530
(51) H 04 L 29/06 H 04 Q 11/04
(21) + (22) 99939920.7 21.06.99
(73) T-MOBILE DEUTSCHLAND G.M.B.H.
Landgrabenweg 151
53227 Bonn(DE);
(54) PROCEDE D'OPTIMISATION DE L'EXPLOITATION DE VOIES D'ACCES POUR UTILISATEUR DANS DES RESEAUX DE TELECOMMUNICATION-TRADUCTION-VERFAHREN ZUR AUSLASTUNGSOPTIMIERUNG VON TEILNEHMERANSCHLUSSSTRECKEN IN TELEKOMMUNIKATIONSNETZEN
(30) 22.06.98 DE 19827510
(45) 24.08.05

---

(11) 1 150 468
(51) H 04 L 27/26
(21) + (22) 00401154.0 26.04.00
(73) >ALCATEL
54 rue la Boétie
FR-75008 Paris(FR);
(54) Procédé pour générer une séquence pseudo-aléatoire de symboles de données multiporteuses et émetteur et récepteur associés
(45) 24.08.05

---

(11) 1 159 801
(51) H 04 L 9/32
(21) + (22) 00910996.8 17.03.00
(73) AXALTO S.A.
50 avenue Jean Jaurès
92120 Montrouge(FR);
(54) PROCEDE DE VERIFICATION DE SIGNATURE D'UN MESSAGE
(30) 17.03.99 FR 9903330
(45) 31.08.05

---

(11) 1 169 827
(51) H 04 L 12/58
(21) + (22) 99923456.0 19.04.99
(73) >NOKIA CORP.
Keilalahdentie 4
02150 Espoo(FI);
(54) PROCEDE DE REMISE DE MESSAGES
(45) 17.08.05

---

(11) 1 179 760
(51) H 04 L 29/06 H 04 L 12/40
G 05 B 19/42
(21) + (22) 01401810.5 04.07.01
(73) SCHNEIDER AUTOMATION
245 route des Lucioles Sophia Antipolis
06560 Valbonne(FR);
(54) Bus interne automate supportant le protocole TCP/IP
(30) 13.07.00 FR 0009803
(45) 31.08.05

---

(11) 1 265 406
(51) H 04 L 12/46 H 04 L 29/06
H 04 L 29/08
(21) + (22) 02012612.4 06.06.02
(73) VODAFONE HOLDING G.M.B.H.
Mannesmannufer 2
40213 Düsseldorf(DE);
(54) Annuaire téléphonique WAP pour des réseaux privés virtuels-TRADUCTION-WAP-Telefonbuch für virtuelle private Netzwerke
(30) 06.06.01 DE 10127301
(45) 17.08.05

---

(11) 1 269 766
(51) H 04 L 12/64 H 04 M 7/00
H 04 Q 3/00
(21) + (22) 01933588.4 05.04.01
(73) >SIEMENS A.G.
Wittelsbacherplatz 2
DE-80333 München(DE);
(54) SYSTEME DE TELECOMMUNICATION DOTE D'UN RESEAU DE COMMUNICATION A COMMUTATION DE PAQUETS ET PROCEDE PERMETTANT DE FAIRE FONCTIONNER UN TEL SYSTEME-TRADUCTION-BEREITSTELLEN VON ERGÄNZENDEN DIENSTEN IN EINEM PAKETVERMITTELNDEN KOMMUNIKATIONSNETZ
(30) 06.04.00 DE 10017224
(45) 10.08.05

---

(11) 1 282 960
(51) H 04 L 12/28 H 04 L 29/06
(21) + (22) 01940485.4 15.05.01
(73) >THOMSON LICENSING
46 quai A. Le Gallo
FR-92100 Boulogne-Billancourt(FR);
(54) PROCEDE PERMETTANT DE RESERVER DES RESSOURCES ISOCHRONES DANS UN RESEAU RADIO
(30) 15.05.00 EP 00401324
(45) 24.08.05

---

(11) 1 303 071
(51) H 04 L 1/00
(21) + (22) 02292483.1 08.10.02
(73) THALES
173 boulevard Haussmann
75008 Paris(FR);
(54) Procédé et dispositif de sélection automatique du débit dans des transmissions haute fréquence
(30) 09.10.01 FR 0112979
(45) 31.08.05

---

(11) 1 313 284
(51) H 04 L 29/06 H 04 L 12/56
(21) + (22) 01440285.3 29.08.01
(73) ALCATEL
54 rue la Boétie
75008 Paris(FR);
(54) Routeur-TRADUCTION-Router
(45) 10.08.05

---

(11) 1 333 626
(51) H 04 L 12/56
(21) + (22) 02002559.9 04.02.02
(73) SIEMENS A.G.
Wittelsbacherplatz 2
80333 München(DE);
(54) Procédé de maintien d'une connection par paquet de données dans un réseau de communication radio-TRADUCTION-Verfahren zur Aufrechterhaltung einer Paketdatenverbindung in einem Funk-Kommunikationssystem
(45) 10.08.05

---

(11) 1 370 034
(51) H 04 L 12/56 H 04 L 29/06
(21) + (22) 03090128.4 25.04.03
(73) >SIEMENS A.G.
Wittelsbacherplatz 2
DE-80333 München(DE);
(54) FOUTTOLERANTE GATEWAY
GROEP-TRADUCTION-Fehlertolerante Gateway Gruppe
(30) 06.06.02 DE 10225548
(45) 10.08.05

---

(11) 1 376 971
(51) H 04 L 27/26
(21) + (22) 02014374.9 27.06.02
(73) SIEMENS A.G.
Wittelsbacherplatz 2
80333 München(DE);
(54) Méthode et dispositif pour la transmission d'une séquence de données avec une partie de données de protection et une partie de données utiles dans un système de radiocommunication-TRADUCTION-Verfahren und Vorrichtung zum Übertragen einer Datenfolge mit Schutzabschnitt und Nutzdatenabschnitt in einem

---

Funk-Kommunikationssystem
(45) 24.08.05

---

(11) 1 430 648
(51) H 04 L 12/18 H 04 N 5/00
(21) + (22) 02783148.6 05.09.02
(73) FRANCE TELECOM
6 Place d'Alleray
75015 Paris(FR);
(54) PROCEDE ET DISPOSITIF DE RECEPTION DE CONTENUS DIFFUSES
(30) 18.09.01 FR 0112070
(45) 03.08.05

---

(11) 1 435 742
(51) H 04 L 29/06 H 04 Q 7/22
(21) + (22) 03104038.9 31.10.03
(73) SOC. FRANCAISE DU RADIOTELEPHONE-SFR
42 avenue de Friedland
75008 Paris(FR);
(54) Procédé et dispositif de diffusion de contenus multimédia à des terminaux mobiles
(30) 31.12.02 FR 0216931
(45) 03.08.05

---

(11) 1 476 987
(51) H 04 L 12/407 H 04 L 12/437
H 04 L 12/26
(21) + (22) 03742913.1 21.02.03
(73) >SIEMENS A.G.
Wittelsbacherplatz 2
DE-80333 München(DE);
(54) RESEAU LOCAL, EN PARTICULIER RESEAU ETHERNET PRESENTANT DES PROPRIETES DE REDONDANCE ET APPAREIL DE COUPLAGE DESTINE A UN RESEAU DE CE TYPE-TRADUCTION-LOKALES NETZWERK, INSBESONDERE ETHERNET-NETZWERK MIT REDUNDANZEIGENSCHAFTEN SOWIE KOPPELGERÄT FÜR EIN DERARTIGES NETZWERK
(30) 22.02.02 DE 10207527
(45) 10.08.05

---

(11) 1 488 581
(51) H 04 L 12/56 H 04 Q 7/38
(21) + (22) 03735637.5 17.06.03
(73) >SIEMENS A.G.
Wittelsbacherplatz 2
DE-80333 München(DE);
(54) PROCEDE DE TRANSMISSION DE PAQUETS DE DONNEES DANS UN SYSTEME RADIO MOBILE ET SYSTEME RADIO MOBILE CORRESPONDANT-TRADUCTION-VERFAHREN ZUR ÜBERTRAGUNG VON DATENPAKETEN IN EINEM MOBILFUNKSYSTEM UND ENTSPRECHENDES MOBILFUNKSYSTEM
(30) 05.07.02 DE 10230400 05.07.02 EP 02015083
(45) 17.08.05

---

(11) 0 713 318
(51) H 04 M 3/50 H 04 Q 11/04
(21) + (22) 95203048.4 09.11.95
(73) >ALCATEL
54 rue La Boétie
FR-75008 Paris(FR);
(54) Pupitre d'opération télécommandé et pupitre d'opération télécommandant et procédé de fonctionnement-TRADUCTION-Fernbedienter und abgesetzter Operator-Arbeitsplatz und Verfahren zum Betrieb
(30) 17.11.94 CH 345394
(45) 31.08.05

---

(11) 0 843 455
(51) H 04 M 9/08 H 04 B 3/23
(21) + (22) 97119760.3 12.11.97
(73) ALCATEL
54 rue La Boétie
75008 Paris(FR);
(54) Procédé et dispositif d'annulation adaptive d'écho-TRADUCTION-Verfahren und Anordnung zur adaptiven Echokompensation
(30) 15.11.96 DE 19647276
(45) 17.08.05

---

(11) 0 872 992
(51) H 04 M 1/57 H 04 M 3/42
(21) + (22) 98105203.8 23.03.98
(73) DEUTSCHE TELEKOM A.G.
Friedrich-Ebert-Allee 140
53113 Bonn(DE);
(54) Central de télécommunication à transfert de données pendant l'appel-TRADUCTION-Telekommunikationsanlage mit Weitergabe von Daten während des Rufes
(30) 18.04.97 DE 19716246
(45) 17.08.05

---

(11) 0 974 221
(51) H 04 M 1/27

(21) + (22) 98917307.5 03.04.98
(73) PARROT (SOCIETE ANONYME)
28 rue Meslay
75003 Paris(FR);
(54) DISPOSITIF DE COMMANDE VOCALE POUR RADIOTELEPHONE, NOTAMMENT POUR UTILISATION DANS UN VEHICULE AUTOMOBILE
(30) 04.04.97 FR 9704168
(45) 03.08.05

---

(11) 1 041 802
(51) H 04 M 3/54 H 04 Q 7/32
(21) + (22) 00460018.5 02.03.00
(73) SOC. FRANCAISE DU RADIOTELEPHONE->SFR
42 avenue de Friedland
FR-75008 Paris(FR);
(54) Procédé de gestion de la fonction renvoi d'appel dans un téléphone portable
(30) 01.04.99 FR 9904295
(45) 24.08.05

---

(11) 1 202 533
(51) H 04 M 1/03 H 04 M 1/18
H 04 M 17/02
(21) + (22) 01121042.4 01.09.01
(73) FHF FUNKE + HUSTER FERNSIG G.M.B.H.
Gewerbeallee 15-19
45478 Mülheim an der Ruhr(DE);
(54) Combiné téléphonique en particulier pour des appareils téléphoniques
publics-TRADUCTION-Telefonhörer, insbesondere für Fernsprechapparate an Telefonsäulen
(30) 27.10.00 DE 10053281
(45) 10.08.05

---

(11) 1 216 567
(51) H 04 M 3/30 H 04 B 3/46
(21) + (22) 00965132.4 14.09.00
(73) >TERADYNE INC.
321 Harrison Avenue
Boston Massachusetts 02118(US);
(54) DETECTION DE DERANGEMENTS DANS DES LIGNES TELEPHONIQUES D'ABONNE
(30) 30.09.99 US 410237
(45) 24.08.05

---

(11) 1 238 530
(51) H 04 M 11/10 H 04 M 3/42
H 04 M 3/493 H 04 Q 7/22
(21) + (22) 00992395.4 06.12.00
(73) >FLATWIRE INC.
RR1 Box 2021
Carrabasset Valley ME 04947(US);
(54) SYSTEEM VOOR HET OPSLAAN EN VERSCHAFFEN VAN DRAADLOZE CONTACTINFORMATIE
(30) 08.12.99 US 169605 P
(45) 03.08.05

---

(11) 1 269 766
(51) H 04 M 7/00 H 04 Q 3/00
H 04 L 12/64
(21) + (22) 01933588.4 05.04.01
(73) >SIEMENS A.G.
Wittelsbacherplatz 2
DE-80333 München(DE);
(54) SYSTEME DE TELECOMMUNICATION DOTE D'UN RESEAU DE COMMUNICATION A COMMUTATION DE PAQUETS ET PROCEDE PERMETTANT DE FAIRE FONCTIONNER UN TEL SYSTEME-TRADUCTION-BEREITSTELLEN VON ERGÄNZENDEN DIENSTEN IN EINEM PAKETVERMITTELNDEN KOMMUNIKATIONSNETZ
(30) 06.04.00 DE 10017224
(45) 10.08.05

---

(11) 1 301 012
(51) H 04 M 1/03 H 04 R 7/04
(21) + (22) 01123335.0 08.10.01
(73) SIEMENS A.G.
Wittelsbacherplatz 2
80333 München(DE);
(54) Dispositif de communication électronique mobile avec haut-parleur plat arrangé dans le boîtier du dispositif et un haut-parleur additionnel arrangé dans un system de haut-parleur a deux voies avec le haut-parleur plat-TRADUCTION-Mobiles Kommunikationsendgerät mit im Gerätegehäuse angeordnetem Flachlautsprecher und einem weiteren Schallwandler angeordnet zu einem Zwei-Wege-Systems mit dem Flachlautsprecher
(45) 31.08.05

---

(11) 1 366 617
(51) H 04 M 3/40 H 04 M 1/60
H 04 M 1/19
(21) + (22) 02727190.7 06.03.02
(73) T-MOBILE DEUTSCHLAND G.M.B.H.

Landgrabenweg 151
53227 Bonn(DE);
(54) PROCEDE ET DISPOSITIF POUR AMELIORER LA QUALITE DE LA VOIX SUR DES VOIES DE TRANSMISSION DE TELECOMMUNICATIONS
TRANSPARENTES-TRADUCTION-VERFAHREN UND VORRICHTUNG ZUR VERBESSERUNG DER SPRACHQUALITÄT AUF TRANSPARENTEN TELEKOMMUNIKATIONS-ÜBERTRAGUNGSWEGEN
(30) 07.03.01 DE 10110983 27.07.01 DE 10136491
(45) 03.08.05

---

(11) 1 055 321
(51) H 04 N 1/32
(21) + (22) 99905133.7 09.02.99
(73) >FRAUNHOFER-GESELLSCHAFT ZUR FORDERUNG DER ANGEWANDTEN FORSCHUNG E.V.
Hansastrasse 27 c
DE-80686 München( );
(54) DISTRIBUTION SECURISEE DE REPRESENTATIONS NUMERIQUES
(30) 10.02.98 US 21339
(45) 03.08.05

---

(11) 1 122 954
(51) H 04 N 7/14 H 04 N 7/173
(21) + (22) 01100521.2 09.01.01
(73) TELLIQUE KOMMUNIKATIONSTECHNIK G.M.B.H.
Berliner Strasse 26
13507 Berlin(DE);
(54) Procédé et dispositif pour transmettre des unités de données d'un flux de données-TRADUCTION-Verfahren und Vorrichtung zum Übertragen von Dateneinheiten eines Datenstroms
(30) 31.01.00 DE 10004829
(45) 31.08.05

---

(11) 1 211 520
(51) H 04 N 5/272 G 01 S 5/16
G 01 S 17/87
(21) + (22) 02004163.8 29.05.98
(73) BRITISH >BROADCASTING CORP.
Broadcasting House
London W1A 1AA(GB);
(54) Détermination d'une position
(30) 30.05.97 GB 9711316 02.06.97 GB 9711373
(45) 10.08.05

---

(11) 1 297 811
(51) H 04 N 7/18 A 61 B 5/11
(21) + (22) 02020788.2 17.09.02
(73) >RZESNITZEK ALEXANDER
Eltzerhofstrasse 11
DE-56068 Koblenz (DE);
>SCHMITT EBERHARD
Burgweg 44
DE-56068 Koblenz(DE)
(54) Système de surveillance de maladies neurologiques-TRADUCTION-Überwachungssystem zur Verlaufskontrolle neurologischer Erkrankungen
(30) 21.09.01 DE 10146680
(45) 24.08.05

---

(11) 1 353 198
(51) H 04 N 5/74 G 02 B 5/30
G 02 B 27/28
(21) + (22) 03005390.4 13.03.03
(73) CARL ZEISS JENA G.M.B.H.
Carl-Zeiss-Promenade 10
07745 Jena(DE);
(54) Ensemble pour la polarisation de la lumière-TRADUCTION-Anordnung zur Polarisation von Licht
(30) 12.04.02 DE 10216169
(45) 03.08.05

---

(11) 1 356 679
(51) H 04 N 7/16
(21) + (22) 01989255.3 31.12.01
(73) >MACROVISION CORP.
2830 De La Cruz Boulevard
Santa Clara CA 95050(US);
(54) PROCEDE ET DISPOSITIF D'IDENTIFICATION DE L'INTERVALLE DE SUPPRESSION DE TRAME DANS UN SIGNAL DE TELEVISION
(30) 03.01.01 US 754698
(45) 17.08.05

---

(11) 1 374 588
(51) H 04 N 7/167
(21) + (22) 02700520.6 25.02.02
(73) NAGRAVISION SA
22 route de Genève
1033 Cheseaux-sur-Lausanne(CH);
(54) ENCRYPTION D'UN FLUX VIDEO COMPRESSE
(30) 26.02.01 CH 344012001
(45) 31.08.05

---

(11) 1 430 648
(51) H 04 N 5/00 H 04 L 12/18
(21) + (22) 02783148.6 05.09.02
(73) FRANCE TELECOM
6 Place d'Alleray
75015 Paris(FR);
(54) PROCEDE ET DISPOSITIF DE RECEPTION DE CONTENUS DIFFUSES
(30) 18.09.01 FR 0112070
(45) 03.08.05

---

(11) 0 713 318
(51) H 04 Q 11/04 H 04 M 3/50
(21) + (22) 95203048.4 09.11.95
(73) >ALCATEL
54 rue La Boétie
FR-75008 Paris(FR);
(54) Pupitre d'opération télécommandé et pupitre d'opération télécommandant et procédé de fonctionnement-TRADUCTION-Fernbedienter und abgesetzter Operator-Arbeitsplatz und Verfahren zum Betrieb
(30) 17.11.94 CH 345394
(45) 31.08.05

---

(11) 0 744 874
(51) H 04 Q 3/545
(21) + (22) 96107598.3 13.05.96
(73) SIEMENS A.G.
Wittelsbacherplatz 2
80333 München(DE);
(54) Procédé pour l'élimination de fautes de programme dans des installations de communication à commande programmée-TRADUCTION-Verfahren zur Behebung von programmbezogenen Fehlern in programmgesteuerten Kommunikationsanlagen
(30) 24.05.95 DE 19519104
(45) 17.08.05

---

(11) 0 906 675
(51) H 04 Q 7/22 H 04 K 1/00
H 04 L 1/00 H 04 L 7/00
(21) + (22) 97929979.9 11.06.97
(73) >QUALCOMM INC.
5775 Morehouse Drive
San Diego California 92121-1714(US);
(54) PROCEDE ET APPAREIL CONSERVANT L'INTEGRITE DU COMPTAGE DE BITS ET ASSURANT LE TRANSFERT DE DONNEES SYNCHRONES SUR UN CANAL NE PRESERVANT PAS LA SYNCHRONISATION
(30) 11.06.96 US 661691
(45) 03.08.05

---

(11) 0 973 348
(51) H 04 Q 7/34
(21) + (22) 99112530.3 01.07.99
(73) ACTERNA SCHWEIZ A.G.
Morgenstrasse 83 Postfach 779
3018 Bern(CH);
(54) Système et procédé pour tester de façon continue les services dans des réseaux
GSM-TRADUCTION-Testeinrichtung und -verfahren zur laufenden Überprüfung der Dienste in GSM-Netzen
(30) 16.07.98 DE 19831929
(45) 31.08.05

---

(11) 0 988 766
(51) H 04 Q 7/38 H 04 Q 3/00
(21) + (22) 98934937.8 09.06.98
(73) >T-MOBILE DEUTSCHLAND G.M.B.H.
Landgrabenweg 151
DE-53227 Bonn(DE);
(54) PROCEDE ET SYSTEME POUR LE RACCORDEMENT D'ABONNES A PLUSIEURS RESEAUX DE TELECOMMUNICATION SOUS UN NUMERO D'APPEL-TRADUCTION-VERFAHREN UND ANORDNUNG ZUM ANSCHLUSS VON TEILNEHMERN IN MEHREREN TELEKOMMUNIKATIONSNETZEN UNTER EINER RUFNUMMER
(30) 09.06.97 DE 19724122
(45) 17.08.05

---

(11) 1 000 513
(51) H 04 Q 3/00
(21) + (22) 98901941.9 05.01.98
(73) DEUTSCHE >TELEKOM A.G.
Friedrich-Ebert-Allee 140
DE-53113 Bonn(DE);
(54) WERKWIJE VOOR HET OPSTELLEN VAN EEN NETWERK-TRADUCTION-VERFAHREN ZUR ERZEUGUNG EINES NETZES
(30) 06.01.97 DE 19700148
(45) 24.08.05

---

(11) 1 041 802
(51) H 04 Q 7/32 H 04 M 3/54
(21) + (22) 00460018.5 02.03.00

(73) SOC. FRANCAISE DU RADIOTELEPHONE->SFR
42 avenue de Friedland
FR-75008 Paris(FR);
(54) Procédé de gestion de la fonction renvoi d'appel dans un téléphone portable
(30) 01.04.99 FR 9904295
(45) 24.08.05

---

(11) 1 041 834
(51) H 04 Q 7/32
(21) + (22) 00460017.7 28.02.00
(73) SOC. FRANCAISE DU RADIOTELEPHONE->SFR
42 avenue de Friedland
FR-75008 Paris(FR);
(54) Terminal de télécommunication à stockage de messages courts gérées par un opérateur et procédé correspondant
(30) 01.04.99 FR 9904296
(45) 03.08.05

---

(11) 1 090 530
(51) H 04 Q 11/04 H 04 L 29/06
(21) + (22) 99939920.7 21.06.99
(73) T-MOBILE DEUTSCHLAND G.M.B.H.
Landgrabenweg 151
53227 Bonn(DE);
(54) PROCEDE D'OPTIMISATION DE L'EXPLOITATION DE VOIES D'ACCES POUR UTILISATEUR DANS DES RESEAUX DE TELECOMMUNICATION-TRADUCTION-VERFAHREN ZUR AUSLASTUNGSOPTIMIERUNG VON TEILNEHMERANSCHLUSSSTRECKEN IN TELEKOMMUNIKATIONSNETZEN
(30) 22.06.98 DE 19827510
(45) 24.08.05

---

(11) 1 154 661
(51) H 04 Q 7/34
(21) + (22) 00119459.6 14.09.00
(73) >SCOREBOARD INC.
13595 Dulles Tech Drive Suite 200
Herndon Virginia 20171(US);
(54) Appareil et procédé de collecte et d'analyse de la propagation de signaux radio dans un système sans fil
(30) 10.05.00 US 567709
(45) 03.08.05

---

(11) 1 211 656
(51) H 04 Q 7/20 G 08 G 1/0968
H 04 H 1/00
(21) + (22) 01125475.2 07.11.01
(73) DEUTSCHES ZENTRUM FUR LUFT- UND RAUMFAHRT E.V.
Linder Höhe
51147 Köln(DE);
(54) Balise de navigation capable de communiquer-TRADUCTION-Kommunikationsfähige Navigationsbake
(30) 13.11.00 DE 10056207
(45) 03.08.05

---

(11) 1 226 736
(51) H 04 Q 7/38
(21) + (22) 99974155.6 03.11.99
(73) >NOKIA CORP.
Keilalahdentie 4
FI-02150 Espoo(FI);
(54) PROCEDE ET APPAREIL DE SELECTION D'UNE INFORMATION DE CONFIRMATION D'IDENTIFICATION
(45) 03.08.05

---

(11) 1 238 530
(51) H 04 Q 7/22 H 04 M 11/10
H 04 M 3/42 H 04 M 3/493
(21) + (22) 00992395.4 06.12.00
(73) >FLATWIRE INC.
RR1 Box 2021
Carrabasset Valley ME 04947(US);
(54) SYSTEEM VOOR HET OPSLAAN EN VERSCHAFFEN VAN DRAADLOZE CONTACTINFORMATIE
(30) 08.12.99 US 169605 P
(45) 03.08.05

---

(11) 1 269 766
(51) H 04 Q 3/00 H 04 L 12/64
H 04 M 7/00
(21) + (22) 01933588.4 05.04.01
(73) >SIEMENS A.G.
Wittelsbacherplatz 2
DE-80333 München(DE);
(54) SYSTEME DE TELECOMMUNICATION DOTE D'UN RESEAU DE COMMUNICATION A COMMUTATION DE PAQUETS ET PROCEDE PERMETTANT DE FAIRE FONCTIONNER UN TEL SYSTEME-TRADUCTION-BEREITSTELLEN VON ERGÄNZENDEN DIENSTEN IN EINEM PAKETVERMITTELNDEN KOMMUNIKATIONSNETZ
(30) 06.04.00 DE 10017224
(45) 10.08.05

---

(11) 1 300 043
(51) H 04 Q 7/38 H 04 Q 7/24
(21) + (22) 01949818.7 21.06.01
(73) >NOKIA CORP.
Keilalahdentie 4
02150 Espoo(FI);
(54) SERVICES DE LOCALISATION S'INTERCONNECTANT AVEC UN RESEAU INTELLIGENT
(30) 22.06.00 GB 0015365
(45) 31.08.05

---

(11) 1 364 551
(51) H 04 Q 11/00
(21) + (22) 02706918.6 01.03.02
(73) >TEEM PHOTONICS
Miniparc La Taillat 13 Chemin du Vieux Chene
Zirst
FR-38240 Meylan(FR);
(54) ROUTEURS OPTIQUES UTILISANT DES MODULES D'AMPLIFICATION DE POSITIONS ANGULAIRES
(30) 02.03.01 FR 0102922
(45) 24.08.05

---

(11) 1 435 742
(51) H 04 Q 7/22 H 04 L 29/06
(21) + (22) 03104038.9 31.10.03
(73) SOC. FRANCAISE DU RADIOTELEPHONE-SFR
42 avenue de Friedland
75008 Paris(FR);
(54) Procédé et dispositif de diffusion de contenus multimédia à des terminaux mobiles
(30) 31.12.02 FR 0216931
(45) 03.08.05

---

(11) 1 488 581
(51) H 04 Q 7/38 H 04 L 12/56
(21) + (22) 03735637.5 17.06.03
(73) >SIEMENS A.G.
Wittelsbacherplatz 2
DE-80333 München(DE);
(54) PROCEDE DE TRANSMISSION DE PAQUETS DE DONNEES DANS UN SYSTEME RADIO MOBILE ET SYSTEME RADIO MOBILE CORRESPONDANT-TRADUCTION-VERFAHREN ZUR ÜBERTRAGUNG VON DATENPAKETEN IN EINEM MOBILFUNKSYSTEM UND ENTSPRECHENDES MOBILFUNKSYSTEM
(30) 05.07.02 DE 10230400 05.07.02 EP 02015083
(45) 17.08.05

---

(11) 1 493 295
(51) H 04 Q 7/38
(21) + (22) 03722246.0 01.04.03
(73) SIEMENS A.G.
Wittelsbacherplatz 2
80333 München(DE);
(54) PROCEDE POUR TRANSMETTRE DES DONNEES, NOTAMMENT DES CONTENUS MULTIMEDIA, DANS UN RESEAU RADIOTELEPHONIQUE-TRADUCTION-VERFAHREN ZUR BERTRAGUNG VON DATEN, INSBESONDERE MIT MULTIM EDIALEN INHALTEN, IN EINEM MOBILFUNKNETZ
(30) 09.04.02 DE 10215567
(45) 10.08.05

---

(11) 1 498 001
(51) H 04 Q 7/30
(21) + (22) 03745371.9 02.04.03
(73) >ITEC S.R.L.
Piazza Statuto 14
IT-10122 Torino(IT);
(54) RESEAU D'ACCES FIXE POUR DES SERVICES ET UN APPAREIL DE TELECOMMUNICATIONS MOBILES
(30) 03.04.02 IT VE20020013
(45) 31.08.05

---

(11) 1 120 007
(51) H 04 R 7/04
(21) + (22) 99928261.9 18.06.99
(73) >SLAB TECHNOLOGY LTD
Level 5 Elders Building 2 Kitchener Street
Auckland City(NZ);
(54) HAUT-PARLEURS
(30) 22.06.98 NZ 33077798 13.10.98 NZ 33232898
21.01.99 NZ 33383399
(45) 24.08.05

---

(11) 1 301 012
(51) H 04 R 7/04 H 04 M 1/03
(21) + (22) 01123335.0 08.10.01
(73) SIEMENS A.G.
Wittelsbacherplatz 2
80333 München(DE);
(54) Dispositif de communication électronique mobile avec haut-parleur plat arrangé dans le boîtier du dispositif et un haut-parleur additionnel arrangé dans un system de haut-parleur a deux voies avec le

haut-parleur plat-TRADUCTION-Mobiles Kommunikationsendgerät mit im Gerätegehäuse angeordnetem Flachlautsprecher und einem weiteren Schallwandler angeordnet zu einem Zwei-Wege-Systems mit dem Flachlautsprecher
(45) 31.08.05

---

(11) 1 405 546
(51) H 04 R 25/00
(21) + (22) 02753891.7 27.06.02
(73) KRUCKL, KARL
Sportallee 17
4501 Neuhofen/Krems (AT);
OBERLECHNER, PETER
Ausserdorf 387
6252 Breitenbach am Inn(AT)
(54) APPAREIL AUDITIF-TRADUCTION-HÖRGERÄT
(30) 03.07.01 AT 10302001
(45) 31.08.05

---

(11) 0 766 906
(51) H 05 B 41/231
(21) + (22) 95917455.8 22.05.95
(73) KONINKLIJKE >PHILIPS ELECTRONICS N.V.
Groenewoudseweg 1
NL-5621 BA Eindhoven(NL);
(54) WERKWIJZE EN SCHAKELING VOOR HET BEDRIJVEN VAN EEN HOGEDRUK-ONTLADINGSEEN LAMP
(30) 22.06.94 EP 94201784
(45) 10.08.05

---

(11) 0 967 835
(51) H 05 B 3/14 C 04 B 41/87
C 04 B 35/628 C 04 B 35/195
(21) + (22) 99401558.4 23.06.99
(73) ITECH SYSTEM
Zone Industrielle du Stade
41150 Onzain(FR);
(54) Procédé pour améliorer les performances radiatives d'un émetteur de rayonnement infrarouge et procédé de fabrication d'un tel émetteur
(30) 24.06.98 FR 9808010
(45) 24.08.05

---

(11) 1 089 594
(51) H 05 B 3/74
(21) + (22) 00120892.5 26.09.00
(73) >EVO ELEKTROHEIZUNGEN G.M.B.H.
Robert-Bosch-Strasse 6
DE-88487 Mietingen(DE);
(54) Plaque chauffante-TRADUCTION-Heizplatte
(30) 29.09.99 DE 29917101 U
(45) 17.08.05

---

(11) 1 297 722
(51) H 05 B 3/56
(21) + (22) 01273768.0 16.10.01
(73) THERMON EUROPE B.V.
Boezemweg 25
2641 KG Pijnacker(NL);
(54) CABLE CHAUFFANT A STRUCTURE MULTICOUCHE-TRADUCTION-HEIZKABEL MIT MEHRSCHICHTAUFBAU
(30) 16.02.01 DE 10107429
(45) 31.08.05

---

(11) 1 300 053
(51) H 05 B 33/08 H 05 B 39/04
G 08 G 1/095
(21) + (22) 01938239.9 25.05.01
(73) SICKINGER, MONIKA
Auf dem Kyberg 10
82041 Oberhaching(DE);
(54) SOURCE LUMINEUSE A DIODE ELECTROLUMINESCENTE-TRADUCTION-LED-LICHTQUELLE
(30) 25.05.00 DE 10025821
(45) 03.08.05

---

(11) 1 382 470
(51) H 05 B 3/22 B 60 H 1/22
(21) + (22) 02291813.0 18.07.02
(73) BEHR FRANCE S.A.R.L.
5 Avenue de la Gare
68250 Rouffach(FR);
(54) Echangeur de chaleur-TRADUCTION-Vorrichtung zum Austausch von Wärme
(45) 17.08.05

---

(11) 1 393 593
(51) H 05 B 3/00 H 05 B 3/84
C 03 B 23/02
(21) + (22) 02735552.8 22.05.02
(73) >SAINT-GOBAIN GLASS FRANCE
"Les Miroirs" 18 avenue d'Alsace
FR-92400 Courbevoie(FR);

(54) VITRE CHAUFFANTE
(30) 01.06.01 DE 10126869
(45) 10.08.05

---

(11) 1 487 240
(51) H 05 B 6/60
(21) + (22) 03013574.3 13.06.03
(73) RUDOLF >WILD G.M.B.H. & CO. K.G.
Rudolf-Wild-Strasse 4-6
D-69214 Eppelheim( );
(54) Dispositif chauffant pour un courant de produits-TRADUCTION-Produktstromerhitzer
(45) 31.08.05

---

(11) 1 069 656
(51) H 05 K 3/34 H 01 R 24/18
H 01 R 12/20 H 01 R 13/629
H 01 R 12/18 H 01 R 43/02
H 01 L 23/498
(21) + (22) 00114775.0 10.07.00
(73) LEOPOLD KOSTAL G.M.B.H. & CO. KG
Wiesenstrasse 47
58507 Lüdenscheid(DE);
(54) Assemblage d'un connecteur électrique-TRADUCTION-Elektrische Steckverbinderanordnung
(30) 13.07.99 DE 29912210 U
(45) 24.08.05

---

(11) 1 168 897
(51) H 05 K 1/11 H 05 K 3/00
(21) + (22) 01112929.3 06.06.01
(73) COROPLAST FRITZ MULLER G.M.B.H. & CO. KG
Wittener Strasse 271
42279 Wuppertal(DE);
(54) Panneau à circuit imprimé en feuille mince et son procédé de fabrication et de montage-TRADUCTION-Folienleiterplatte sowie deren Herstellungs- und Montageverfahren
(30) 30.06.00 DE 10031940
(45) 17.08.05

---

(11) 1 237 677
(51) H 05 K 3/34 B 23 K 35/363
(21) + (22) 00980918.7 01.12.00
(73) >FRY'S METALS INC. D.B.A. ALPHA METALS INC.
600 ROUTE 440
JERSEY CITY NJ 07304(US);
(54) FLUX DECAPANT
(30) 03.12.99 US 168689 P 31.01.00 US 179202 P
(45) 24.08.05

---

(11) 1 252 804
(51) H 05 K 9/00
(21) + (22) 01903980.9 26.01.01
(73) WAVECOM
39 rue du Général Eboué
93130 Issy les Moulineaux(FR);
(54) MODULE DE RADIOCOMMUNICATION SE PRESENTANT SOUS LA FORME D'UN MACRO COMPOSANT ELECTRONIQUE, STRUCTURE D'INTERPOSITION ET PROCEDE DE REPORT SUR UNE CARTE-MERE CORRESPONDANTS
(30) 31.01.00 FR 0001264 18.02.00 FR 0002069
(45) 03.08.05

---

(11) 1 264 522
(51) H 05 K 7/18
(21) + (22) 01919316.8 20.02.01
(73) >ADC G.M.B.H.
Beeskowdamm 3-11
DE-14167 Berlin(DE);
(54) COFFRET DE DISTRIBUTION-TRADUCTION-VERTEILERSCHRANK
(30) 23.02.00 DE 20003279 U
(45) 17.08.05

---

(11) 1 265 472
(51) H 05 K 7/18 H 02 B 1/32
H 05 K 7/20 H 02 B 1/56
(21) + (22) 02360062.0 12.02.02
(73) ALCATEL
54 rue la Boétie
75008 Paris(FR);
(54) Armoire électronique-TRADUCTION-Elektronikschrank
(30) 03.03.01 DE 10110371
(45) 10.08.05

---

(11) 1 456 602
(51) H 05 K 13/08 G 01 B 11/00
(21) + (22) 02798277.6 13.12.02
(73) >SIEMENS A.G.
Wittelsbacherplatz 2
DE-80333 München(DE);
(54) CAPTEUR DE DETECTION VISUELLE DE POSITION (COMPOSANT, SUBSTRAT) DOTE D'UNE UNITE D'ECLAIRAGE MODULAIRE-TRADUCTION-SENSOR ZUR VISUELLEN

POSITIONSERFASSUNG (BAUELEMENT, SUBSTRAT) MIT EINER MODULAREN BELEUCHTUNGSEINHEIT

(30) 18.12.01 DE 10162270
(45) 31.08.05

REFERENCES REFERENTIES

(11) NUMERO DE PUBLICATION - PUBLICATIENUMMER
(51) CLASSIFICATIONS INTERNATIONALES - INTERNATIONALE KLASSIFIKATIES
NUMERO DE VERSION - VERSIENUMMER : 4
(21) NUMERO DE DEPOT - NUMMER VAN NEERLEGGING
(22) DATE DE DEPOT - DATUM VAN NEERLEGGING
(73) TITULAIRE - TITULARIS
(54) TITRE - TITEL
(30) PRIORITE - VOORRANGSVORDERING
(45) DATE DE PUBLICATION - DATUM VAN PUBLICATIE

TABLE DES NOMS DES TITULAIRES DES BREVETS BELGES

TABEL VAN DE NAMEN VAN DE OCTROOIHOUDERS VAN DE BELGISCHE OCTROOIEN

TAFEL DER NAMEN DER PATENTINHABER DER BELGISCHEN PATENTE

CHART OF NAMES OF THE PATENT GRANTEES OF BELGIAN PATENTS

T A B L E D E S N O M S D E S B R E V E T E S .

T A B E L D E R N A M E N D E R O C T R O O I H O U D E R S .

NOS. NRS.		LIVR AFL.	INDICES KENTEKENS		
	A				
1015744A3	ADAM GERARD	08	B 65 G	B 61 B	B 60 T
1015784A6	ALLOPHARM.BE	08	A 61 K		
1015766A3	ALTAS COPCO N.V.	08	H 02 K		
1015778A5	AMEXIS B.V.B.A.	08	F 16 B		
1015752A3	ATLAS COPCO AIRPOWER N.V.	08	F 04 C		
	B				
1015735A5	BAKER HUGHES INC.	08	B 22 F	B 23 P	B 22 C
1015738A3	IDEM.	08	E 21 B		
1015739A3	IDEM.	08	E 21 B		
1015740A3	BAKER HUGHES INCORP.	08	E 21 B		
1015747A6	BELS ALAIN	08	A 44 C		
1015743A3	BIOSOLIDAIR N.V.	08	C 02 F		
1015741A6	BROHEE BENOIT	08	B 65 D		
	C				
1015736A3	CARPIAUX ANDRE	08	B 60 G		
1015782A6	CHIRON CORP.	08	A 61 K	A 61 P	
1015759A4	CRIBC(CENTRE DE RECHERCHES DE L'INUDSTRIE BELGE DE LA CERAMIQUE)	08	C 22 B C 02 F	C 01 G	A 62 D
1015774A3	CRIBC(CENTRE DE RECHERCHES DE L'INDUSTRIE BELGE DE LA CERAMIQUE)	08	C 04 B		
	D				
1015775A3	DEFX(S.A.)	08	F 24 H		
	E				
1015755A3	ECHO	08	E 04 B	E 04 F	
	F				
1015765A6	FACULTES UNIVERSITAIRES NOTRE-DAME DE LA PAIX	08	C 07 K	C 12 N	
1015776A3	FALZONE DANIEL	08	B 62 B		
1015760A6	FLOORING INDUSTRIES LTD.	08	E 04 F		
	G				
1015761A6	GOZET PIERRE	08	G 09 F	F 16 B	
	H				
1015756A3	HANSSENS N.V.	08	A 23 G		
1015769A3	HENSCHEL ENGINEERING N.V.(S.A.)	08	B 60 P	B 62 D	
1015749A6	HUWE ALAIN	08	F 21 V	A 47 B	
	I				
1015774A3	I.N.I.S.Ma. A.S.B.L.(INSTITUT NATIONAL INTERUNIVERSITAIRE DES SILLICATES, SOLS ET MATERIAUX)	08	C 04 B		
1015759A4	INISMA A.S.B.L.(INSTITUT NATIONAL INTERUNIVERSITAIRE DES SILICATES SOLS ET MATERIAUX)	08	C 22 B C 02 F	C 01 G	A 62 D
	J				
1015763A3	JDB INVEST N.V.	08	A 01 G		
	L				
1015746A6	L'OLIVIER SEBASTIEN	08	A 63 H		
	M				
1015773A5	MDCE B.V.B.A.	08	G 01 C		
1015742A3	MOONS LOUIS LUDO MADELEINE	08	C 12 G		
1015779A3	MOSSALGUE	08	A 01 K	B 65 H	
	N				
1015780A3	NIKO N.V.	08	H 04 L	G 06 F	
	O				
1015753A6	OLTMANS ALBERT	08	A 47 G	A 47 C	
1015781A3	OTTO VOLLMANN GMBH & CO	08	F 21 V		
	P				
1015757A6	PERNOT WINE	08	H 04 M		
	R				
1015750A3	RENDERS(S.A.)	08	B 62 D		
1015751A3	IDEM.	08	B 62 D		

T A B L E D E S N O M S D E S B R E V E T E S .

T A B E L D E R N A M E N D E R O C T R O O I H O U D E R S .

NOS. NRS.		LIVR AFL.	INDICES KENTEKENS		
	S				
1015434A0	SAGNIER JOSEPH	08	B 60 R		
1015745A3	SAINT-GOBAIN GLASS FRANCE	08	G 01 N		
1015771A3	STULENS N.V.(KANTOORINRICHTING)	08	G 03 B		
1015764A3	SUIK LAMBERTUS CORNELIS	08	A 23 L		
	T				
1015758A3	TALPE JOSEPH	08	E 05 D		
1015762A3	IDEM.	08	E 05 F		
1015737A3	TEKNOWARE OY	08	B 60 Q	F 21 S	
1015783A6	TRENKER ADOLPHE RODOLPHE FERDINAND	08	A 61 K	A 61 P	
1015768A7	TRENTECUISSE PHILIPPE	08	F 24 C		
	U				
1015772A3	USINOR	08	F 24 F	E 04 D	A 01 K
	V				
1015770A5	VAN BAEKEL JOHAN	08	E 04 B		
1015767A6	VAN CAUWENBERGHE JEAN-THOMAS	08	G 06 F		
1015753A6	VAN DE SANDE FREDERIC	08	A 47 G	A 47 C	
1015748A5	VANDERVALK+DEGROOT B.V.	08	E 01 H		
1015754A6	VERMEIREN GEERT	08	E 05 D		
	W				
1015777A3	WILLEMS ENGINEERING B.V.B.A.	08	B 65 G		

TABLE DES NOMS DES TITULAIRES DES BREVETS EUROPEENS

TABEL VAN DE NAMEN VAN DE OCTROOIHOUDERS VAN DE EUROPESE OCTROOIEN

TAFEL DER NAMEN DER PATENTINHABER DER EUROPÄISCHEN PATENTE

CHART OF NAMES OF THE PATENT GRANTEES OF EUROPEAN PATENTS

T A B L E D E S N O M S D E S B R E V E T E S .

T A B E L D E R N A M E N D E R O C T R O O I H O U D E R S .

NOS. NRS.		LIVR AFL.	INDICES KENTEKENS			
	e					
1330455	eLBION A.G.	08	C 07 D	A 61 P	A 61 K	
	A					
1048597	A B GRAPHIC INTERNATIONAL LTD	08	B 65 H			
1131301	ABBOTT G.M.B.H. & CO. K.G.	08	C 07 D	A 61 K	A 61 P	
0839798	ABBOTT LABORATORIES	08	C 07 C	C 07 D		
1124804	IDEM.	08	C 07 D	A 61 K		
1399458	IDEM.	08	C 07 H			
1513628	ACERA(S.A.)	08	B 21 D			
0952635	ADC G.M.B.H.	08	H 01 R			
1264522	IDEM.	08	H 05 K			
1329011	IDEM.	08	H 02 G			
1261467	ADLER(S.A.)	08	B 28 B			
1230050	AE GROUP A.G.	08	B 22 D			
1228809	AEROSTAR COATINGS S.L.	08	B 05 B			
0846161	AFFYMETRIX INC. (A DELAWARE CORP.)	08	C 12 N	C 12 Q	C 12 P	
1474795	AGRIPA HOLDINGS LTD	08	G 09 F			
1049767	AGRONOMIQUE(INSTITUT NATIONAL DE LA RECHERCHE)	08	C 12 N	A 61 K	G 01 N	
1471948	AIR & D- S.A.R.L.	08	A 61 L	B 01 D		
1223395	AIR LIQUIDE A DIRECTOIRE ET CONSEIL DE SURVEILLANCE POUR L'ETUDE ET L'EXPLOITATION DES PROCEDES GEORGES CLAUDE(S.A. L')	08	F 25 J			
1263681	AIR LIQUIDE A DIRECTOIRE ET CONSEIL DE SURVEILLANCE POUR L'ETUDE ET L'EXPLOITATION DES PROCEDES GEORGES CLAUDE(S.A. L')	08	C 01 B	B 01 J		
0948983	AIR PRODUCTS AND CHEMICALS INC.	08	B 01 D	F 25 J		
1436433	AK STEEL PROPERTIES INC.	08	C 21 D			
1299483	AKZO NOBEL COATINGS INTERNATIONAL B.V.	08	C 09 D			
0994718	AKZO NOBEL N.V.	08	A 61 K	A 61 P		
1255795	IDEM.	08	C 09 J	C 08 G		
1291356	IDEM.	08	C 07 K			
1358128	IDEM.	08	C 01 F			
1109864	ALBEMARLE CORP.	08	C 08 L			
1358128	ALBEMARLE NETHERLANDS B.V.	08	C 01 F			
0819518	ALCAN TECHNOLOGY & MANAGEMENT A.G.	08	B 32 B	B 29 C	B 21 D	
0713318	ALCATEL	08	H 04 M	H 04 Q		
1150468	IDEM.	08	H 04 L			
1228028	ALCON INC.	08	C 07 C	A 61 K	A 61 P	
1284722	IDEM.	08	A 61 K	A 61 P		
0639070	ALCON LABORATORIES INC.	08	A 61 K			
1402995	ALLMATIC-JAKOB G.M.B.H. & CO. SPANNSYSTEME K.G.	08	B 23 Q			
1464599	ALTEN GERATEBAU G.M.B.H.	08	B 65 G			
1210126	ALUMNI RESEARCH FOUNDATION(WISCONSIN)	08	A 61 K	A 61 P		
1037686	ALZA CORP.	08	A 61 M	A 61 N		
1169025	IDEM.	08	A 61 K			
1246662	IDEM.	08	A 61 M	A 61 K		
0877803	AMGEN INC.	08	C 12 N G 01 N	C 07 K A 61 K	C 12 Q	
1461139	AMI(AGROLINZ MELAMINE INTERNATIONAL G.M.B.H.)	08	B 01 D C 07 D	B 01 J	C 07 C	
0964352	AMPHENOL-TUCHEL ELECTRONICS G.M.B.H.	08	G 06 K			
0914102	ANGIOTECH PHARMACEUTICALS INC.	08	A 61 K			
1006279	ANNOVI REVERBERI S.P.A.	08	F 04 B			
0957903	APPLIED GENETICS INC. DERMATICS	08	A 61 K	A 61 P		
1326805	AQUA ROTTER G.M.B.H.	08	C 02 F			
1315496	ARAKIS LTD	08	A 61 K	A 61 P		
1035833	ARCHIMEDES DEVELOPMENT LTD	08	A 61 K	A 61 P		
1020396	ARCHIMEDES VOULGARIS HYDRAULIKMOTORENBAU G.M.B.H.	08	B 66 C	E 02 F		
1133559	ARENA PHARMACEUTICALS INC.	08	C 07 K	G 01 N		
1042394	ARKEMA	08	C 08 K			
1119422	IDEM.	08	B 05 D	B 05 C		
1247795	IDEM.	08	C 07 C			
0939671	ARMSTRONG MEDICAL LTD	08	B 01 J	A 61 M		
0786002	ARS HOLDING N.V.(APPLIED RESEARCH SYSTEMS)	08	C 12 N	C 07 K	A 61 K	
1066284	IDEM.	08	C 07 D	A 01 N		
1282418	IDEM.	08	A 61 K	A 61 P		
1140713	ASAHI GLASS CY LTD	08	C 03 B			
1178130	IDEM.	08	C 23 C			
1380547	IDEM.	08	C 03 B			
1448493	ASCEM B.V.	08	C 04 B			
1109782	ASTRAZENECA A.B.	08	C 07 D			
1163212	IDEM.	08	C 07 C A 61 P	C 07 D	A 61 K	
1267973	IDEM.	08	A 61 M			
1268445	IDEM.	08	C 07 D	A 61 K	A 61 P	
1185801	ATECA	08	F 16 F			
1010452	ATLAS COPCO AIRPOWER N.V.	08	B 01 D			
1474711	ATMEL GRENOBLE(S.A.)	08	G 02 B			
1300330	AUGSPURGER STEFFEN	08	B 63 B	B 63 H		
1122108	AUTOCAR S.P.A.	08	B 60 J			
1288080	AUTOMOTIVE SAFETY COMPONENTS INTERNATIONAL G.M.B.H. & CO. K.G.	08	B 60 R			
1150589	AVEDA CORP.	08	A 46 B			
0747063	AVENTIS PASTEUR LTD	08	A 61 K			
1092036	AVENTIS PHARMA DEUTSCHLAND G.M.B.H.	08	C 12 P	C 12 N	C 07 K	
1098891	IDEM.	08	C 07 D	A 61 K		

T A B L E D E S N O M S D E S B R E V E T E S .

T A B E L D E R N A M E N D E R O C T R O O I H O U D E R S .

NOS. NRS.		LIVR AFL.	INDICES KENTEKENS		
1157014	AVENTIS PHARMA DEUTSCHLAND G.M.B.H.	08	C 07 D	A 61 K	A 61 P
1194425	IDEM.	08	C 07 D	A 61 K	A 61 P
1218341	IDEM.	08	C 07 C	C 07 D	A 61 K
1282639	IDEM.	08	C 07 K	C 07 H	C 12 Q
			A 61 K	C 07 F	
1237552	AVENTIS PHARMA(S.A.)	08	A 61 K	A 61 P	
1366038	IDEM.	08	C 07 D	A 61 K	A 61 P
0946550	AVENTIS PHARMACEUTICALS INC.	08	C 07 D		
1049767	IDEM.	08	C 12 N	A 61 K	G 01 N
1297342	AXIS-SHIELD ASA	08	G 01 N		
1036723	AZ INTERNATIONAL(S.A.)	08	B 62 B		
	B				
1193356	BAECK ARTHUR GERARD M.	08	E 04 D		
0844869	BAKER NORTON PHARMACEUTICALS INC.	08	A 61 K	A 61 P	
1151870	BANQUE NATIONALE DE BELGIQUE(S.A.)	08	B 41 M	B 42 D	G 06 K
1413476	BAR GERD	08	B 60 P		
0830416	BARD INC.(C.R.)	08	C 08 J	A 61 L	
0902040	BASF A.G.	08	C 08 G	C 08 F	C 09 D
0953964	IDEM.	08	G 10 K		
1163196	IDEM.	08	C 07 C	C 07 F	
1174452	IDEM.	08	C 08 G		
1201642	IDEM.	08	C 07 C		
1204628	IDEM.	08	C 07 C	B 01 D	
1248811	IDEM.	08	C 08 G		
1287105	IDEM.	08	C 11 D		
1294837	IDEM.	08	C 11 D	C 07 C	C 07 F
1310172	IDEM.	08	A 23 K	C 07 C	
1339900	IDEM.	08	D 01 F		
1365650	IDEM.	08	A 01 N		
1382383	IDEM.	08	B 01 J	C 07 C	C 07 D
1395570	IDEM.	08	C 07 D	A 01 N	
1441851	IDEM.	08	B 01 J	C 07 C	
1476234	IDEM.	08	B 01 D		
1487927	IDEM.	08	C 09 C	C 01 F	
1497371	IDEM.	08	C 08 L		
0843706	BASF COATINGS A.G.	08	C 09 D	B 05 D	C 08 G
1074672	BAUDER G.M.B.H. & CO. K.G.(PAUL)	08	E 04 D		
1407006	BAVARIAN NORDIC A/S	08	C 12 N	A 61 K	
1418942	IDEM.	08	A 61 K		
1265012	BAYARD	08	F 16 K		
1274807	BAYER A.G.	08	C 09 G	C 09 K	
1151085	BAYER BIOSCIENCE G.M.B.H.	08	C 12 N	A 01 H	C 12 P
0971235	BAYER CORP.	08	G 01 N		
1140103	IDEM.	08	A 61 K	A 61 P	
1263287	BAYER CROPSCIENCE A.G.	08	A 01 N		
1303189	IDEM.	08	A 01 N		
1307100	IDEM.	08	A 01 N		
1319715	IDEM.	08	C 12 Q	C 12 N	C 07 K
1088082	BAYER CROPSCIENCE G.M.B.H.	08	C 12 N	A 01 H	C 08 B
1244445	BAYER HEALTHCARE A.G.	08	A 61 K	A 61 P	
0981558	BAYER MATERIALSCIENCE A.G.	08	C 08 F	C 09 K	C 07 C
1024158	IDEM.	08	C 08 G	C 09 D	
1024184	IDEM.	08	C 09 D	C 08 F	
1138710	IDEM.	08	C 08 G	C 09 D	
1240226	IDEM.	08	C 08 G	C 09 D	
1268601	IDEM.	08	C 08 G		
1311571	IDEM.	08	C 08 G		
1198605	BECHTEL BWXT IDAHO LLC	08	C 22 C	C 21 D	
1146908	BECKER DAVID	08	A 61 K	C 12 N	A 61 P
0935969	BECTON DICKINSON AND CY	08	A 61 M	B 65 D	
1351724	IDEM.	08	A 61 M		
1274959	BEKAERT COMBUSTION TECHNOLOGY N.V.	08	F 23 D		
1274959	BEKAERT N.V.(S.A.)	08	F 23 D		
1450929	IDEM.	08	B 01 D	F 01 N	
1194713	BENIT CLAUDE	08	F 16 L		
1171668	BEON TOP ENTERPRISES LTD	08	E 02 D		
1223403	BERETTA S.P.A.(FABBRICA D'ARMI P.)	08	F 41 A		
1455621	BERGHOFF WORLDWIDE	08	A 47 J		
0869813	BERLEX LABORATORIES INC.	08	A 61 K	A 61 P	
0919809	BETRIEBSFORSCHUNGSINSTITUT VDEH INSTITUT FUR ANGEWANDTE FORSCHUNG G.M.B.H.	08	G 01 N		
1438307	BIOFRONTERA PHARMACEUTICALS G.M.B.H.	08	C 07 D	A 61 K	A 61 P
0987377	BIOISOTHERM S.R.L.	08	E 04 B		
0972520	BIOPHARM G.- ZUR BIOTECHNOLOGISCHEN ENTWICKLUNG VON PHARMAKA M.B.H.	08	A 61 K		
1407677	BIOPROGRESS S.P.A.	08	A 23 L	A 23 J	A 61 K
			C 07 K	A 61 P	
1294372	BIOPROJET	08	A 61 K	A 61 P	
1264572	BIOSENSE WEBSTER INC.	08	A 61 B		
1173592	BIOTECNOL(S.A.)	08	C 12 N		
1194442	BIOTEST PHARMA G.M.B.H.	08	C 07 K		
1379639	BIOTIE THERAPIES CORP.	08	C 12 N		
1246665	BIOWAVE CORP.	08	A 61 N		
1011622	BLOCK DRUG CY INC.	08	A 61 K		
1472161	BLUEPRINT HOLDING B.V.	08	B 65 G	B 61 B	
1342413	BMS MICRO-NUTRIENTS N.V.	08	A 01 N		
0849361	BOARD OF REGENTS THE UNIVERSITY OF TEXAS SYSTEM(THE)	08	C 12 N	C 07 K	A 61 K
0894143	BOARD OF REGENTS THE UNIVERSITY OF TEXAS SYSTEM	08	C 12 N	C 07 K	C 12 Q
			G 01 N		
1011781	IDEM.	08	A 61 M	A 61 F	
1228401	IDEM.	08	G 03 F		
1069894	BOARD OF TRUSTEES FOR THE UNIVERSITY OF	08	A 61 K	A 61 P	

NOS. NRS.		LIVR AFL.	INDICES KENTEKENS		
	ILLINOIS(THE)				
1059128	BOC GROUP INC.(THE)	08	B 21 C		
13390308	IDEM.	08	C 03 B		
14497471	BOC GROUP P.L.C.(THE)	08	C 21 C		
14420006	BOEHRINGER INGELHEIM CHEMICALS INC.	08	C 07 C		
1003478	BOEHRINGER INGELHEIM PHARMA G.M.B.H. & CO. K.G.	08	A 61 K		
1228059	IDEM.	08	C 07 D	A 61 K	A 61 P
14972289	IDEM.	08	C 07 D	A 61 K	A 61 P
14362006	BOISE WHITE PAPER LLC	08	B 65 D		
1134142	BOMBARDIER TRANSPORTATION G.M.B.H.	08	B 60 L	B 61 L	
13438226	BOMSUND GRUPO ASESOR S.L.	08	C 08 B	A 61 K	
11424888	BONOMELLI S.R.L.	08	A 23 L		
13478995	BOSCH G.M.B.H.(ROBERT)	08	B 60 S		
09560056	BOSTON SCIENTIFIC LTD	08	A 61 L	A 61 F	
10189449	IDEM.	08	A 61 B	A 61 F	
10189885	IDEM.	08	A 61 F		
11852217	IDEM.	08	A 61 F		
12206648	IDEM.	08	A 61 F		
13155335	IDEM.	08	A 61 M		
13247884	IDEM.	08	A 61 L	A 61 F	
13656997	IDEM.	08	A 61 B		
14760889	IDEM.	08	A 61 B		
09204332	BOULDER SCIENTIFIC CY	08	C 07 F		
13208338	BOUYGUES TELECOM	08	G 07 F	G 07 C	G 07 B
12614667	BOUYGUES TRAVAUX PUBLICS	08	B 28 B		
11964339	BRAIN BIOTECHNOLOGY RESEARCH AND INFORMATION NETWORK A.G.	08	C 07 K A 61 P	A 61 K 9 9	C 12 N 9 21 0
11632044	BRIGHAM AND WOMEN'S HOSPITAL INC.(THE)	08	C 07 C	A 61 K	
14770666	BRINKER KARL	08	A 21 D		
06139444	BRISTOL-MYERS SQUIBB CY	08	C 12 N	C 12 P	A 61 K
10877755	IDEM.	08	A 61 K	A 61 P	
12541441	IDEM.	08	C 07 D	A 61 K	
09916388	BRISTOL-MYERS SQUIBB PHARMA CY	08	C 07 D	A 61 K	
13447799	IDEM.	08	C 07 D	A 61 K	
12115220	BROADCASTING CORP.(BRITISH)	08	G 01 S	H 04 N	
09307488	BROTHER KOGYO K.K.	08	H 04 L	G 06 F	
13500553	BSW LTD	08	F 16 L		
10170773	BTICINO S.P.A.	08	H 01 H		
12733441	BUHLER A.G.	08	B 01 F		
11155562	BUILDING MATERIALS INVESTMENT CORP.	08	B 32 B	C 08 J	
13395112	BUNTROCK INDUSTRIES	08	B 22 C		
13621888	BUSCH(S.A. ATELIERS)	08	F 04 C		
	C				
12725779	CABOT MICROELECTRONICS CORP.	08	C 09 G		
13213445	CADDIE	08	B 62 B		
10840880	CALGON CARBON CORP.	08	C 02 F		
08751663	CALZATURIFICIO VALLEVERDE S.P.A.	08	A 43 B		
13666770	CAMPINA B.V.	08	A 23 C		
13994446	CANCER RESEARCH TECHNOLOGY LTD	08	C 07 D	A 61 P	A 61 K
10423559	CARA THERAPEUTICS INC.	08	C 07 K	A 61 K	
10796994	CARGILL INC.	08	A 23 B		
13737883	CARNEGIE MELLON UNIVERSITY	08	F 16 L	G 01 M	G 01 N
12724022	CATALYST HANDLING RESEARCH & ENGINEERING LTD	08	B 65 D		
11852688	CELLTECH PHARMA EUROPE LTD	08	A 61 K	A 61 P	
10824277	CELTRIX PHARMACEUTICALS INC.	08	C 12 N	C 07 K	
11174244	IDEM.	08	A 61 K	A 61 P	
10909299	CERESTAR HOLDING B.V.	08	C 08 B	A 61 L	
12906544	CHECKPOINT SYSTEMS INTERNATIONAL G.M.B.H.	08	G 08 B		
11878866	CHEMICAL CY(ARIZONA)	08	C 09 D	C 07 C	
13539677	CHEVRON PHILLIPS CHEMICAL CY LP	08	C 08 F	C 08 L	
08378833	CHIRON CORP.	08	C 07 K	A 61 K	
09413333	CHIRON S.R.L.	08	C 12 N C 12 Q	C 07 K G 01 N	A 61 K A 01 K
12994223	CHP(CARBOHYDRATE PIRNA G.M.B.H. & CO. K.G.)	08	C 08 B		
09420663	CHRISTIERNSSON A.B.(AXEL)	08	C 10 M		
10792330	CHUGAI SEIYAKU K.K.	08	G 01 N		
10166881	CHUGOKU MARINE PAINTS LTD	08	C 08 F	C 09 D	
10482881	CIAR S.P.A.	08	A 61 H		
10540331	CIBA SPECIALTY CHEMICALS HOLDING INC.	08	C 08 G	C 08 F	C 08 K
11444663	IDEM.	08	C 08 F		
12521447	IDEM.	08	C 07 D	C 08 K	
13795884	IDEM.	08	C 08 K		
10889229	CIBA SPEZIALITATENCHEMIE PFERSEE G.M.B.H.	08	D 06 M	C 08 L	
13545997	CIGB(CENTRO DE INGENIERIA GENETICA Y BIOTECNOLOGIA)	08	A 61 K	A 61 P	
13567333	IDEM.	08	A 01 N		
12397555	CIMOSYS A.G.	08	A 47 C		
10432667	CIP S.A.R.L.(CARROSSERIE INDUSTRIELLE ET PROTOTYPES)	08	B 66 F		
11215002	CISA S.P.A.	08	E 05 B		
13032001	CI4B LTD	08	A 41 G		
09921885	CLAAS SELBSTFAHRENDE ERNTEMASCHINEN G.M.B.H.	08	A 01 B	A 01 D	
08890446	CLARIANT FINANCE (BVI) LTD	08	C 07 D	C 09 B	
09318224	CLARIANT G.M.B.H.	08	C 10 L	C 08 L	
11167880	IDEM.	08	C 10 L		
11167881	IDEM.	08	C 10 L		
12152776	IDEM.	08	C 11 D		
12233995	CLAUDE(S.A. L' AIR LIQUIDE A DIRECTOIRE	08	F 25 J		

NOS. NRS.		LIVR AFL.	INDICES KENTEKENS		
	ET CONSEIL DE SURVEILLANCE POUR L'ETUDE ET L'EXPLOITATION DES PROCEDES GEORGES)				
1263681	CLAUDE(S.A. L' AIR LIQUIDE A DIRECTOIRE ET CONSEIL DE SURVEILLANCE POUR L'ETUDE ET L'EXPLOITATION DES PROCEDES GEORGES)	08	C 01 B	B 01 J	
1280895	CNRS(CENTRE NATIONAL DE LA RECHERCHE SCIENTIFIQUE)	08	C 12 N	C 07 K	A 61 K
1283708	CNRS(CENTRE NATIONAL DE LA RECHERCHE SCIENTIFIQUE-)	08	A 61 K	A 61 P	
1367566	CODING TECHNOLOGIES A.B.	08	H 04 B	G 10 L	
1020114	CODRA MEDITERRANEA S.R.L.	08	A 01 N		
1189966	COGNIS DEUTSCHLAND G.M.B.H. & CO. K.G.	08	C 08 G		
0832183	COGNIS IP MANAGEMENT G.M.B.H.	08	C 12 N	C 12 P	
1287567	COMMONWEALTH SCIENTIFIC & INDUSTRIAL RESEARCH ORGANISATION	08	H 01 M		
1035070	COMPANYIA ANDORRANA DE LLEVATAPS S.L.	08	B 67 B		
1226180	CONOCOPHILLIPS CY	08	C 08 F	B 01 J	
0977049	CONSEJO SUPERIOR DE INVESTIGACIONES CIENTIFICAS	08	G 01 R	A 61 B	
1146015	IDEM.	08	C 01 B	B 01 J	
1263826	CONSTRUCTION RESEARCH & TECHNOLOGY G.M.B.H.	08	C 08 G	C 09 D	C 04 B
0999488	CONTENTGUARD HOLDINGS INC.	08	G 06 F		
1078610	CORDIS CORP.	08	A 61 F	A 61 B	
1236446	IDEM.	08	A 61 F		
1236448	IDEM.	08	A 61 F		
1322342	IDEM.	08	A 61 L	A 61 F	
0972201	CORIXA CORP.	08	G 01 N C 12 Q	C 07 K	A 61 K
1144334	CORNING INC.	08	C 04 B		
1033727	CORTINOVIS S.P.A.	08	H 01 B		
1339523	CORUS ALUMINIUM WALZPRODUKTE G.M.B.H.	08	B 23 K	B 32 B	
1050236	COTY(S.A.)	08	A 46 B		
1342458	COUSIN BIOTECH	08	A 61 F		
1324840	COUTURIER ALAIN	08	B 21 D	B 25 D	
1448756	CP KELCO U.S. INC.	08	C 11 D		
1470065	CPM S.P.A.	08	B 65 G	B 62 D	
1375364	CPR SYSTEM S.C.A.R.L.	08	B 65 D		
1194194	CREEK-SURFING ENTERPRISE INVESTMENT HOLDING LTD CY	08	A 63 C	E 01 C	
1327661	CROMPTON VINYL ADDITIVES G.M.B.H.	08	C 08 K	C 08 L	
0985468	CROWN PACKAGING TECHNOLOGY INC.	08	B 21 D	B 65 B	B 65 D
1448452	IDEM.	08	B 65 D		
1258420	CURANA B.V.B.A.	08	B 62 J		
1399446	CYCLACEL LTD	08	C 07 D	A 61 P	A 61 K
	D				
1058896	D'AGOSTINI ORGANIZZAZIONE S.R.L.	08	G 06 F		
1065327	D'HAEYERE ALAIN	08	E 04 B	G 09 F	
1470070	DAHLE BUROTECHNIK G.M.B.H.	08	B 65 H	B 02 C	
0926452	DAIKIN INDUSTRIES LTD	08	F 24 F		
1219309	IDEM.	08	A 61 L	B 03 C	
1357292	IDEM.	08	F 04 C		
1424668	DAIMLERCHRYSLER A.G.	08	G 08 G		
1475024	DANIELS THOMAS E. JR.	08	A 47 J		
1456072	DB ENERGIE	08	B 61 K	B 61 C	B 60 K
1349591	DCA DESIGN INTERNATIONAL LTD	08	A 61 M		
1061491	DDG G.- FUR VERKEHRSDATEN M.B.H.	08	G 08 G		
1413999	IDEM.	08	G 08 G		
1020114	DE SIMONE SERGIO MARIA	08	A 01 N		
1243173	DEERE & CY	08	A 01 D		
1325834	IDEM.	08	B 60 K	A 01 D	B 60 R
0957082	DEGUSSA A.G.	08	C 07 C		
1256604	IDEM.	08	C 09 C		
1273634	IDEM.	08	C 09 C	C 08 K	
1384523	IDEM.	08	B 05 D	B 05 C	
1483276	IDEM.	08	C 07 F	B 01 J	
1462012	DELECROIX DENIS	08	A 23 N		
0906243	DELSITECH OY	08	C 01 B	A 61 K	
1326598	DELTA-9-PHARMA G.M.B.H.	08	A 61 K	C 07 D	
1352563	DENKA INTERNATIONAL HOLDING B.V.	08	A 01 N		
0998271	DEPOMED INC.	08	A 61 K		
0956828	DEPUY SPINE S.A.R.L.	08	A 61 B		
1368052	DERMATOOLS BIOTECH G.M.B.H.	08	A 61 K	A 61 P	
1099422	DEUTSCHE INSTITUTE FUR TEXTIL- UND FASERFORSCHUNG STUTTGART STIFTUNG DES OFFENTLICHEN RECHTS	08	A 61 F		
1098139	DEVILLE(S.A.)	08	F 23 C	F 24 H	
1269173	DIABETES DIAGNOSTICS INC.	08	G 01 N	C 12 Q	
1051487	DIAGNOSTIC TECHNOLOGIES LTD	08	C 12 N G 01 N	C 07 K	C 12 Q
1313424	DIAGNOSTICA E RICERCA SAN RAFFAELE S.P.A.	08	A 61 G G 06 F	A 61 J	A 61 B
0931094	DIASORIN A.B.	08	C 07 K	G 01 N	
1046447	DIDIER-WERKE A.G.	08	B 22 D		
1155643	DIEMER & JASPERT GBR	08	A 47 C		
1191854	DITEJ-GARDA TEJFELDOLGOZO KFT.	08	A 23 C		
0923598	DIVERSA CORP.	08	C 07 H	C 12 P	C 12 Q
1153330	DOMANI EYEWEAR PTY. LTD	08	G 02 C		
1115953	DORMA G.M.B.H. + CO. K.G.	08	E 04 B	E 06 B	
1180193	IDEM.	08	E 06 B		
10682268	DOW GLOBAL TECHNOLOGIES INC.	08	C 08 L	C 08 K	B 32 B
1417260	IDEM.	08	C 08 L	C 08 F	
1419061	IDEM.	08	B 60 N	A 47 C	

T A B L E D E S N O M S D E S B R E V E T E S .

T A B E L D E R N A M E N D E R O C T R O O I H O U D E R S .

NOS. NRS.		LIVR AFL.	INDICES KENTEKENS		
1125653	DREISTERN G.M.B.H. & CO. K.G.	08	B 21 D	B 21 C	
1031589	DSM IP ASSETS B.V.	08	C 08 G		
0973913	DU PONT DE NEMOURS AND CY(E.I.)	08	C 12 N	A 01 H	
0975419	IDEM.	08	B 01 F		
1155072	IDEM.	08	C 08 K	C 08 L	
1408227	DUKIC DAY DREAM S.R.L.	08	F 02 M		
1485135	DUNKELBERG HARTMUT	08	A 61 L		
1345996	DUPONT DE NEMOURS AND CY(E.I.)	08	C 09 D		
1111137	DURMEYER(ENTREPRISE DE TRAVAUX PUBLICS ET PRIVES GEORGES)	08	E 02 D	B 25 D	
1383696	DURR AUTOMOTION G.M.B.H.	08	B 65 G	B 62 D	B 05 C
1426314	IDEM.	08	B 65 G		
1383696	DURR SYSTEMS G.M.B.H.	08	B 65 G	B 62 D	B 05 C
1135777	DYNAL BIOTECH ASA	08	H 01 B H 01 R	C 09 J	C 08 K
1039828	DYSON TECHNOLOGY LTD	08	A 47 L		
1327018	IDEM.	08	D 06 F		
	E				
1397085	E-GLOBE TECHNOLOGIES LTD	08	A 61 B		
1002716	EADS ASTRIUM SAS	08	B 64 G	G 05 D	
1487918	EASTMAN CHEMICAL CY	08	C 08 L	C 08 G	
1054295	EASTMAN KODAK CY	08	G 03 C		
1168103	IDEM.	08	G 03 G		
1193189	IDEM.	08	F 16 J		
1291298	EATWELL (UK) LTD	08	B 65 D		
1181417	ECONOPLAS LTD	08	E 02 B		
1285199	EER(ENVIRONMENTAL ENERGY RESOURCES (ISRAEL) LTD)	08	F 23 G		
1401531	EFMT(ENTWICKLUNGS- UND FORSCHUNGSZENTRUM FUR MIKROTHERAPIE G.M.B.H.)	08	A 61 N		
1221444	EISAI CO. LTD	08	C 07 D	9 9	8 48 4
1284737	IDEM.	08	A 61 K	C 07 F	
1131344	ELAN CORP. P.L.C.	08	C 07 K	A 61 K	
1157992	ELI LILLY AND CY	08	C 07 D	A 61 K	A 61 P
0973819	ENZON INC.	08	C 08 G	C 08 L	A 61 K
0824713	EPIGEM LTD	08	G 02 B	B 29 D	
1392613	ESSILOR INTERNATIONAL CIE GENERALE D'OPTIQUE	08	C 03 C		
1072266	ESTEVE(S.A. LABORATORIOS DEL)	08	A 61 K		
1169032	ETHYPHARM	08	A 61 K	A 61 P	
1409140	EURAND PHARMACEUTICALS LTD	08	B 02 C		
1169060	EURO-CELTIQUE(S.A.)	08	A 61 K	A 61 P	
1468679	IDEM.	08	A 61 K	A 61 P	
1261467	EUROBETON(S.A.)	08	B 28 B		
1185801	EUROCOPTER	08	F 16 F		
1352967	EURODIA INDUSTRIE	08	C 12 P		
1112110	EUROFEU	08	A 62 C		
1022549	EUROPEAN SPACE AGENCY	08	G 01 J		
1290740	EVEREADY BATTERY CY INC.	08	H 01 M	C 01 G	
1430556	IDEM.	08	H 01 M		
1213085	EVG(ENTWICKLUNGS- U. VERWERTUNGS- G.M.B.H.)	08	B 23 K	B 08 B	
1089594	EVO ELEKTROHEIZUNGEN G.M.B.H.	08	H 05 B		
1263700	EXXONMOBIL CHEMICAL PATENTS INC.	08	C 07 C	C 08 F	
1114127	EXXONMOBIL RESEARCH AND ENGINEERING CY	08	C 10 G		
1169416	IDEM.	08	C 10 G		
1227885	IDEM.	08	B 01 J	C 07 C	C 10 G
	F				
1254247	FABRE DERMO-COSMETIQUE(PIERRE)	08	C 12 P	A 61 K	A 61 P
1161250	FABRE MEDICAMENT(PIERRE)	08	A 61 K	A 61 P	C 07 K
1318959	FABRICOM AIRPORT SYSTEMS (UK) LTD	08	B 65 G		
1126055	FARE' ROSALDO	08	D 01 F	D 04 H	
1401405	FARMATRON LTD	08	A 61 K		
1401501	IDEM.	08	A 61 K		
1236386	FENET(SOC. NOUVELLE)	08	A 01 B		
1215434	FERRER BELTRAN JOSE MARIA	08	F 16 L		
1500390	FERRING B.V.	08	A 61 K		
1176320	FISCHBACH JOACHIM	08	F 16 B A 47 K	E 06 B A 47 F	E 05 D
1176320	FISCHBACH OLIVER	08	F 16 B A 47 K	E 06 B A 47 F	E 05 D
1396677	FISIA BABCOCK ENVIRONMENT G.M.B.H.	08	F 23 G	F 23 H	
1238530	FLATWIRE INC.	08	H 04 M	H 04 Q	
1282098	FLORA LABELS A/S	08	G 09 F		
1128893	FLUOR CORP.	08	B 01 D	C 01 B	
1452202	FORBERG HANS-JURGEN	08	A 61 M		
0984535	FORCHEL ALFRED	08	H 01 S		
1236002	FORSHEDA A.B.	08	F 16 L		
1379439	FOUNTAIN PATENTS B.V.I.O.	08	B 65 D		
0985215	FRAMATOME ANP G.M.B.H.	08	G 21 C		
1166278	IDEM.	08	G 21 C		
1055321	FRAUNHOFER-GESELLSCHAFT ZUR FORDERUNG DER ANGEWANDTEN FORSCHUNG E.V.	08	H 04 N		
1427305	FREY HELMUT	08	A 43 D		
1375361	FREY VERPACKUNGSENTWICKLUNGEN UND VERTRIEBS-G.M.B.H.(ALBERT)	08	B 65 D		
1448927	FRIATEC A.G.	08	F 16 L		
1468220	IDEM.	08	F 16 L		
1165917	FRITZ G.M.B.H. + CO. KG(RICHARD)	08	E 05 C		
1237677	FRY'S METALS INC. D.B.A. ALPHA METALS INC.	08	B 23 K	H 05 K	

T A B L E D E S N O M S D E S B R E V E T E S .

T A B E L D E R N A M E N D E R O C T R O O I H O U D E R S .

NOS. NRS.		LIVR AFL.	INDICES KENTEKENS		
1020816	FUJI PHOTO FILM CO. LTD	08	G 06 T		
1086738	FUKUTANI YASUO	08	B 01 D	B 09 B	F 23 J
1463455	FULCRUM (MEDICAL DEVICES) LTD	08	A 61 B		
	G				
1326609	GALEPHAR M/F	08	A 61 K		
0951447	GARFIELD INTERNATIONAL INVESTMENTS LTD	08	C 02 F		
1175861	GASSMANN ALFRED	08	A 47 K		
1309808	GATES CORP.(THE)	08	F 16 G		
1368588	IDEM.	08	F 16 L		
1267110	GAZ DE FRANCE	08	F 16 K	E 03 B	
1128115	GEBERIT MAPRESS G.M.B.H.	08	F 16 L		
1231328	GEBERIT TECHNIK A.G.	08	E 03 D		
1389657	IDEM.	08	E 03 D		
1388669	GEBHARDT VENTILATOREN G.M.B.H. & CO.	08	F 04 D		
1456626	GENAPTA LTD	08	G 01 N		
0906443	GENCELL(S.A.)	08	C 12 N	A 61 K	
0832189	GENENTECH INC.	08	C 12 N	C 07 K	
0851925	IDEM.	08	C 12 N	C 07 K	A 61 K
1140173	IDEM.	08	A 61 K	A 61 P	C 07 K
0868476	GENERAL ELECTRIC CY	08	C 08 K		
0922728	IDEM.	08	C 08 K	C 08 L	
1414887	IDEM.	08	C 08 G		
0784633	GENETICS INSTITUTE LLC	08	C 07 K	A 61 K	
0835128	IDEM.	08	A 61 K	A 61 P	
1201143	GEOX S.P.A.	08	A 43 B		
1035777	GERVAIS-DANONE(CIE)	08	A 23 C	A 23 L	
0949446	GESTRA A.G.	08	F 16 T		
1433639	GIAT INDUSTRIES	08	B 60 K	B 60 H	
1194975	GILLETTE CY(THE)	08	H 01 M		
1118617	GIULIANI S.P.A.	08	C 07 H	A 61 K	A 23 L
1087943	GLAXO GROUP LTD	08	C 07 D	C 07 C	A 61 K
1341788	IDEM.	08	C 07 D	A 61 K	A 61 P
1370569	IDEM.	08	C 07 H		
1377558	IDEM.	08	C 07 D		
1471919	IDEM.	08	A 61 K	A 61 P	
1078064	GLAXOSMITHKLINE BIOLOGICALS(S.A.)	08	C 12 N G 01 N	C 07 K	A 61 K
1086093	GLAXOSMITHKLINE S.P.A.	08	C 07 D	A 61 K	
1342517	GLUD & MARSTRAND A/S	08	B 21 D		
1015719	GODOY ALAIN	08	E 05 B		
1015719	GODOY ANDRE	08	E 05 B		
1051938	GOELST ROLF EDWARD	08	A 47 H		
1283172	GOGLIO LUIGI MILANO S.P.A.	08	B 65 B		
1020479	GOLDSCHMIDT G.M.B.H.	08	C 08 F	G 03 F	C 07 F
0961579	GORE ENTERPRISE HOLDINGS INC.	08	A 61 B		
1219563	GOTTWALD PORT TECHNOLOGY G.M.B.H.	08	B 66 C		
1478585	IDEM.	08	B 65 G		
0662132	GOVERNMENT OF THE UNITED STATES OF AMERICA AS REPRESENTED BY THE SECRETARY DEPARTMENT OF HEALTH AND HUMAN SERVICES(THE)	08	C 07 K G 01 N	C 12 N	A 61 K
0953182	GOVERNMENT OF THE UNITED STATES OF AMERICA AS REPRESENTED BY THE SECRETARY OF THE NAVY(THE)	08	G 06 K		
1149806	GPS(GLASPRODUKTIONS-SERVICE G.M.B.H.)	08	C 03 B		
1352845	GPV(GARNIER PONSONNET VUILLARD)	08	B 65 D	B 65 B	
1319607	GRAPHIC PACKAGING INTERNATIONAL INC.	08	B 65 D		
1339613	IDEM.	08	B 65 D		
1355828	IDEM.	08	B 65 D		
1146908	GREEN COLIN R.	08	A 61 K	C 12 N	A 61 P
0945944	GRUN GERHARD	08	H 02 G		
1372624	GRUNENTHAL G.M.B.H.	08	A 61 K	A 61 P	
1401841	IDEM.	08	C 07 D	A 61 K	A 61 P
1463737	IDEM.	08	C 07 F		
1249178	GRUPO BIMBO S.A. DE C.V.	08	A 23 L	A 21 D	
0897108	GSF-FORSCHUNGSZENTRUM FUR UMWELT UND GESUNDHEIT G.M.B.H.	08	G 01 N		
1045399	GSI(G.- FUR SCHWERIONENFORSCHUNG G.M.H.)	08	G 21 K	A 61 N	
1072852	GUDDEN GERARDUS JOHANNUS WILHELMUS HERMAN	08	F 25 D		
1029132	GUNDERBOOM INC.	08	E 02 B		
	H				
0904726	HA DA	08	A 61 B		
1219550	HABASIT A.G.	08	B 65 G		
1303675	HABIF JACQUES-ALEXANDRE	08	E 04 H		
1221289	HAIR CALL COLOURS	08	A 41 G		
1185242	HANKE BERNHARD	08	A 61 K A 61 F	A 61 C	A 61 J
1159980	HANSA MEDICAL PRODUCTS LTD	08	A 61 M		
1426305	HARRY PLAST(S.A.)	08	B 65 D		
1281701	HATCO CORP.	08	C 07 C	C 10 M	C 09 K
1287567	HAWKER ENERGY PRODUCTS	08	H 01 M		
1347221	HAWLE ARMATUREN G.M.B.H.	08	F 16 K		
1222076	HAYES LEMMERZ HOLDING G.M.B.H.	08	B 60 B		
1395967	HEDL SANDOR	08	G 08 G		
1154795	HEDNER JAN	08	A 61 K	A 61 P	
1263689	HEIDER HUBERT	08	C 04 B		
1433571	HEINRICH KIPP WERK SPANNTECHNIK + NORMELEMENTE	08	B 25 B		
1260487	HEINZ-GLAS G.M.B.H.	08	C 03 B		
0888656	HEITZMANN, BRUNO	08	H 02 G		

NOS. NRS.		LIVR AFL.	INDICES KENTEKENS			
1090059	HERCULES INC.	08	C 08 G			
1290423	IDEM.	08	G 01 N			
1003955	HERRENKNECHT G.M.B.H.	08	E 21 D			
1158185	HETTICH G.M.B.H. & CO.(PAUL)	08	F 16 B			
1379391	HEWLETT-PACKARD CY	08	B 41 J			
1154776	HF ARZNEIMITTELFORSCHUNG G.M.B.H.	08	A 61 K	A 61 P		
1395716	HILLTECH HOLDINGS(S.A.)	08	E 04 B			
1053846	HILTI A.G.	08	B 28 D	B 23 D	B 23 Q	
1395736	HISERV GEBAUDEDIENSTLEISTUNGEN G.M.B.H.	08	E 21 F	F 24 F		
1003955	HOCHTIEF A.G.	08	E 21 D			
0832189	HOFFMANN-LA ROCHE A.G.(F.)	08	C 12 N	C 07 K		
1280757	IDEM.	08	C 07 C A 61 P	C 07 D	A 61 K	
1358168	IDEM.	08	C 07 D	A 61 K	A 61 P	
0930915	HOLCOMB ROBERT R.	08	A 61 N			
1371544	HONDA ACCESS K.K	08	B 62 J	B 62 K		
1278795	HONEYWELL INTERNATIONAL INC.	08	C 08 J			
1413534	HORIZON INTERNATIONAL INC.	08	B 65 H			
1221520	HORMANN K.G. BROCKHAGEN	08	E 05 B	E 05 C		
0792370	HUMAN GENOME SCIENCES INC.	08	C 12 N C 07 K	A 61 K C 07 H	C 12 P	
0939804	IDEM.	08	C 12 N	C 07 K	A 61 K	
1294381	HUNTER-FLEMING LTD	08	A 61 K			
1305352	HUNTSMAN INTERNATIONAL LLC	08	C 08 G			
1392987	HUTCHINSON	08	F 16 F	B 64 C		
1230973	HUTTLIN G.M.B.H.	08	B 01 J	B 01 D		
1362648	HYDRO ALUMINIUM DEUTSCHLAND G.M.B.H.	08	B 21 B			
1433768	HYDROMENT G.M.B.H.	08	C 04 B			
	I					
1504019	ICE S.R.L.	08	C 07 J	A 61 K	A 61 P	
1364777	ICONA G.M.B.H.	08	B 32 B	B 65 D		
1059279	IDEMITSU KOSAN CO. LTD	08	C 07 C	C 08 F	C 10 M	
1361241	IDEM.	08	C 08 G	C 07 C		
1303675	IDOINE MARC	08	E 04 H			
1075515	IMAGENE(SOC.)	08	C 12 N			
1246919	IMCLONE SYSTEMS INC.	08	C 12 N A 61 K	C 07 K A 61 P	G 01 N	
1049777	IMMUNEX CORP.	08	C 12 N	C 07 K		
1095074	IMPERIAL CHEMICAL INDUSTRIES P.L.C.	08	C 08 F			
1196150	IMPERIAL COLLEGE INNOVATIONS	08	A 61 L	A 61 K	C 03 C	
1259283	IMPLANTATION PAR LAPAROSCOPIE(CIE EUROPEENNE D'ETUDE ET DE RECHERCHE DE DISPOSITIFS POUR L')	08	A 61 M			
1136093	INAMED G.M.B.H.	08	A 61 M			
1214304	INCYTE SAN DIEGO INC.	08	C 07 D	A 61 K	9 9	
0989973	INDENA S.P.A.	08	C 07 D	C 07 C	A 61 K	
1478250	INDORATA-SERVICOS E GESTAO LDA	08	A 41 G	A 45 D		
1286806	INDUSTRIELE DIAMANTWERKEN B.V.(HOLLAND)	08	B 24 B	F 16 D	A 47 L	
1261473	INERGY AUTOMOTIVE SYSTEMS RESEARCH(S.A.)	08	B 29 C	B 29 L		
0993726	INFOSEEK CORP.	08	H 04 L	G 06 F		
1349521	INNOVATIVE HEALTH TECHNOLOGIES (NZ) LTD	08	A 61 F			
1266738	INNOVENE MFG BELGIUM N.V.	08	B 29 B			
0711833	INSERM(INSTITUT NATIONAL DE LA SANTE ET DE LA RECHERCHE MEDICALE)	08	C 12 N	C 07 K	C 12 Q	
1200825	INSTITUT FUR DIAGNOSTIKFORSCHUNG G.M.B.H. AN DER FREIEN UNIVERSITAT BERLIN	08	G 01 N			
0833917	INSTITUT PASTEUR	08	C 12 N G 01 N	C 07 K	A 61 K	
1099421	INSTITUTE FUR TEXTIL- UND FASERFORSCHUNG STUTTGART STIFTUNG DES OFFENTLICHEN RECHTS(DEUTSCHE)	08	A 61 F			
1392714	INTERCEPT PHARMACEUTICALS INC.	08	C 07 J	A 61 K	A 61 P	
1077675	INTERHEALTH A.B.	08	A 61 K			
1111727	INTERLEMO HOLDING(S.A.)	08	H 01 R			
0845757	INTERNATIONAL BUSINESS MACHINES CORP.	08	G 06 T			
1402337	IDEM.	08	G 06 F			
1314577	INTERNATIONAL CONSULTING GROUP G.M.B.H.	08	B 42 D			
1207119	INTERNOVA S.N.C. DI ALESSIO PIETRO & C.	08	B 65 D			
1503850	INVENT UMWELT- UND VERFAHRENSTECHNIK A.G.	08	B 01 F			
1108828	INVENTIO A.G.	08	E 04 F			
1276691	IDEM.	08	B 66 B			
1319625	IDEM.	08	B 66 B			
1385793	INVISTA TECHNOLOGIES S.A.R.L.	08	C 02 F			
1164974	IOLTECH	08	A 61 F			
1030687	IOUALALEN KARIM	08	A 61 K			
1498001	ITEC S.R.L.	08	H 04 Q			
1453732	IWK VERPACKUNGSTECHNIK G.M.B.H.	08	B 65 B			
	J					
1460203	JADO G.M.B.H.	08	E 05 B			
0825259	JAPAN TOBACCO INC.	08	C 12 N A 61 K	C 12 P G 01 N	C 07 K	
0721345	JENNER TECHNOLOGIES	08	A 61 K	C 07 K	C 12 N	
1082601	JENNISSEN HERBERT P.	08	G 01 N			
1039961	JLJ MEDICAL DEVICES INTERNATIONAL LLC	08	B 01 D	A 61 B		
1426681	JOHN ZINK CY L.L.C.	08	F 23 D	F 23 C		
0977049	JOHNS HOPKINS SCHOOL OF MEDICINE(THE)	08	G 01 R	A 61 B		
0869784	JOHNS HOPKINS UNIVERSITY(THE)	08	A 61 K	A 61 P		
1162306	JOHNS MANVILLE EUROPE G.M.B.H.	08	D 06 N	C 09 J	B 44 C	

T A B L E D E S N O M S D E S B R E V E T E S .

T A B E L D E R N A M E N D E R O C T R O O I H O U D E R S .

NOS. NRS.		LIVR AFL.	INDICES KENTEKENS		
			E 04 F		
1086122	JOHNSON & JOHNSON PHARMACEUTICAL RESEARCH & DEVELOPMENT L.L.C.	08	C 07 K	A 61 K	G 01 N
1438121	JOHNSON MATTHEY P.L.C.	08	B 01 D	F 01 N	
1129659	JOHNSONDIVERSEY INC.	08	A 47 L	E 03 C	B 01 F
1107891	JOST-WERKE G.M.B.H. & CO. K.G.	08	B 60 S		
1117102	JSR CORP.	08	H 01 B	C 08 G	
1139025	JUMELIN GERARD	08	F 24 B		
	K				
1319773	KAINDL FLOORING G.M.B.H.	08	E 04 F	E 04 B	
0984535	KAMP MARTIN	08	H 01 S		
0807660	KANEKA CORP.	08	C 08 K	C 08 L	
0857790	IDEM.	08	C 12 P		
1396595	KANEKO KIKUO	08	A 47 G	G 06 F	G 07 C
1084669	KANFER JOSEPH S.	08	A 47 K		
1393699	KAO CORP.	08	A 61 F		
1442507	KARPUSHKO FEDOR V.	08	H 01 S		
1205676	KELLERMANN G.M.B.H. & CO. K.G.(KAMAX-WERKE RUDOLF)	08	F 16 B		
1129610	KEMPER G.M.B.H. & CO. K.G.(MASCHINENFABRIK)	08	A 01 D		
1166427	KENWOOD MARKS LTD	08	H 02 K		
1124672	KEY KNIFE INC.	08	B 27 L		
1336710	KFV KARL FLIETHER G.M.B.H. & CO. K.G.	08	E 05 C		
0963931	KHS MASCHINEN- UND ANLAGENBAU A.G.	08	B 65 G		
1467619	KILLGERM CHEMICALS LTD	08	A 01 M		
1390644	KLAUKE G.M.B.H.(GUSTAV)	08	F 16 H		
1242741	KNORR-BREMSE SYSTEME FUR SCHIENENFAHRZEUGE G.M.B.H.	08	F 04 B		
1243387	KOBRA FORMEN G.M.B.H.	08	B 28 B		
0857643	KOITO MFG CO. LTD	08	B 62 J		
1472169	KONE CORP.	08	B 66 B		
1290284	KORN DORIS	08	E 04 B	F 16 L	E 04 D
1172082	KPSS(KAO PROFESSIONAL SALON SERVICES G.M.B.H.)	08	A 61 K		
1366756	IDEM.	08	A 61 K		
1186244	KRAFT FOODS HOLDINGS INC.	08	A 23 L		
1154795	KRAICZI HOLGER	08	A 61 K	A 61 P	
1355915	KREBSFORSCHUNGSZENTRUM STIFTUNG DES OFFENTLICHEN RECHTS(DEUTSCHES)	08	C 07 H		
0884071	KRIBBEN TONI	08	A 63 B		
0818530	KRONENBOURG(BRASSERIES)	08	C 12 N		
0975934	KRYPTON ELECTRONIC ENGINEERING N.V.	08	G 01 B	G 01 C	
1344691	KSR AUTOMOTIVE LTD	08	B 60 R	B 60 T	
0989458	KUMHO PETROCHEMICAL CO. LTD(KOREA)	08	G 03 F		
1090953	KURARAY CO. LTD	08	C 08 K	C 08 L	B 32 B
1104669	IDEM.	08	A 61 K		
1279683	IDEM.	08	C 08 F		
	L				
1005600	LAFOND LUC	08	E 06 B		
1406510	LAITIERE EUROPEENNE(CIE)	08	A 23 J	A 23 C	A 21 D
1306737	LAM RESEARCH CORP.	08	G 05 D		
0981723	LANDIS+GYR LTD	08	G 01 F	G 07 F	
1194666	LATCHWAYS P.L.C.	08	E 04 G	A 62 B	
1445188	LATTANZIO EUGENIO	08	B 63 B		
1491260	LECHLER G.M.B.H.	08	B 05 B		
1075453	LEDOUX DENIS-MICHEL	08	C 02 F	B 01 D	
1124048	LEDUN PAUL	08	F 02 D		
0814659	LEE COUNTY MOSQUITO CONTROL DISTRICT	08	A 01 N		
1288080	LEEWOOD ELASTOMER G.M.B.H.	08	B 60 R		
0830416	LEHIGH UNIVERSITY	08	C 08 J	A 61 L	
1310777	LEHMANN MARTIN	08	G 01 F	G 01 M	
1479506	LEISTER PROCESS TECHNOLOGIES	08	B 29 C	B 23 K	
1176320	LEITGEB PETER	08	F 16 B A 47 K	E 06 B A 47 F	E 05 D
1141399	LEXOW PREBEN	08	C 12 Q		
0948149	LG ELECTRONICS INC.	08	H 04 B		
1481889	LIFE BELT S.R.L.(THE)	08	B 63 C		
1268063	LIFESCAN INC.	08	B 01 L		
1347846	LILLBACKA JETAIR OY	08	B 21 D		
1358851	LINA MEDICAL APS	08	A 61 B		
1322876	LINAK A/S	08	F 16 H	H 02 K	
1199532	LINDE A.G.	08	F 25 J		
1435500	LINGL ANLAGENBAU UND VERFAHRENSTECHNIK G.M.B.H. & CO. K.G.(HANS)	08	F 27 D	F 27 B	
1011646	LINK PRODUCTS LTD	08	A 61 K	B 65 D	
1284609	LION CALZATURE S.P.A.	08	A 43 B		
1388637	LOCK ANTRIEBSTECHNIK G.M.B.H.	08	E 06 B		
1304298	LOHMANN & RAUSCHER G.M.B.H.	08	B 65 D		
1224473	LOOS ULRICH	08	G 01 N	C 12 N	C 07 K
1237945	LUBRIZOL CORP.(THE)	08	C 08 F	C 10 L	
1343644	LUDDENEIT MICHAEL	08	B 60 F		
1034325	LUMILOG	08	C 30 B	H 01 L	
1178843	LYSAC GROUP INC.	08	A 61 L		
1341730	LZH(LASERZENTRUM HANNOVER E.V.)	08	C 03 B	B 23 K	

NOS. NRS.		LIVR AFL.	INDICES KENTEKENS		
	M				
1235684	MACDERMID GRAPHIC ARTS(S.A.)	08	B 41 C	B 41 N	B 41 F
1060754	MACO PHARMA	08	A 61 M		
1356679	MACROVISION CORP.	08	H 04 N		
1227482	MACROVISION EUROPE LTD	08	G 11 B	G 06 F	
0722719	MADAUS A.G.	08	A 61 K		
1369629	MADRIGAL CHAVARRIA ANA LIDIETH	08	F 16 K		
1204426	MAGFORCE APPLICATIONS G.M.B.H.	08	A 61 K	A 61 P	
1444036	MAGNESIUM ELEKTRON LTD	08	B 01 J	B 01 D	
1040815	MAINDOK FRIEDRICH	08	A 61 K		
1486312	MANNER HEISSKANALSYSTEME G.M.B.H. & CO. K.G.(OTTO)	08	B 29 C		
1187993	MANNINGTON MILLS INC.	08	F 16 B		
1419965	MARCHETTI ANTONIO	08	B 65 B	B 31 B	
1422141	IDEM.	08	B 65 B	B 31 B	
1348906	MARTIN G.M.B.H. FUR UMWELT- UND ENERGIETECHNIK	08	F 23 G		
1359374	IDEM.	08	F 23 G	B 03 B	
1162037	MATHIS ANDREA LINARD	08	B 25 D		
1468322	MAUNA KEA TECHNOLOGIES	08	G 02 B	A 61 B	
1151085	MAX-PLANCK-GESELLSCHAFT ZUR FORDERUNG DER WISSENSCHAFTEN E.V.	08	C 12 N	A 01 H	C 12 P
1028885	MCM HOLDING A/S	08	B 62 D	B 61 D	
1325801	MCP TOOLING TECHNOLOGIES LTD	08	B 29 C		
1350723	MEAD CORP.(THE)	08	B 65 B		
1293436	MEAD WESTVACO CORP.	08	B 65 D		
1222292	MEDICAGO INC.	08	C 12 N		
1366688	MEGKON B.V.	08	A 47 B		
08332651	MEIJI SEIKA KAISHA LTD	08	A 61 K	C 07 H	
1073634	MERCK PATENT G.M.B.H.	08	C 07 D	A 61 K	C 07 B
1225896	IDEM.	08	A 61 K	A 61 P	
1351004	METU-SYSTEM MEINIG K.G.	08	F 16 L	B 21 D	
1124882	MICHIGAN STATE UNIVERSITY	08	C 08 G	A 61 L	
1166812	MICRODOSE TECHNOLOGIES INC.	08	A 61 M B 29 C	B 65 D	B 65 B
1134676	MICROELEKTRONICA CENTRUM VZW(INTERUNIVERSITAIR)	08	G 06 F	G 01 R	
1111392	MICRONAS G.M.B.H.	08	G 01 P		
1171641	MIM HOLDINGS LTD	08	C 22 B		
1293134	MISHIMA FOODS CO. LTD	08	A 23 L		
1219656	MITSUBISHI GAS CHEMICAL CY INC.	08	C 08 G	B 32 B	
1054212	MITSUBISHI HEAVY INDUSTRIES LTD	08	F 23 D		
1160082	IDEM.	08	B 41 C	B 41 N	
1172449	IDEM.	08	C 22 C	B 22 F	
1348906	IDEM.	08	F 23 G		
1359374	IDEM.	08	F 23 G	B 03 B	
14300057	MITSUBISHI PHARMA CORP.	08	C 07 D		
1245618	MITSUBISHI POLYESTER FILM G.M.B.H.	08	C 08 J	C 08 K	
1092906	MOL GUMMIVERARBEITUNG G.M.B.H. & CO. K.G.	08	F 16 L		
1310287	MORGAN H. WILLIAM JR.	08	B 01 D		
1296784	MORPHIC TECHNOLOGIES A.B.	08	B 21 J	B 22 F	
1386572	MOSINEE PAPER CORP.	08	A 47 K		
1013011	MOTOROLA INC.	08	H 04 B		
1150682	MSE PHARMAZEUTIKA G.M.B.H.	08	A 61 K	A 61 P	
1176320	MULLER ELMAR	08	F 16 B A 47 K	E 06 B A 47 F	E 05 D
1163414	MURA S.R.L.	08	E 05 D		
	N				
1270635	NATIONAL STARCH AND CHEMICAL INVESTMENT HOLDING CORP.	08	C 08 G		
1446359	NATUREM ENVIRONNEMENT	08	C 02 F		
09566996	NC AGRICULTURAL ENGINEERING CY LTD	08	B 60 P		
1048226	NESTLE S.A.(SOC. DES PRODUITS)	08	A 23 L		
1421339	NEWALL MEASUREMENT SYSTEMS LTD	08	G 01 D		
1025903	NGK INSULATORS LTD	08	B 01 J	C 04 B	
1170770	IDEM.	08	H 01 J	C 04 B	
1283067	IDEM.	08	B 01 D	F 01 N	
11887803	NICOX(S.A.)	08	C 07 C	A 61 K	
0943770	NIEMANN HANS DIETER	08	E 05 D		
0952291	IDEM.	08	E 05 D		
11300045	NIPPON SHOKUBAI CO. LTD	08	C 08 J		
11822200	NIPPON SUISAN KAISHA LTD	08	C 07 D	A 61 K	
1201688	NIPPON SYNTHETIC CHEMICAL INDUSTRY CO. LTD(THE)	08	C 08 F		
1459784	NIPRO CORP.	08	A 61 M		
1099694	NISSAN CHEMICAL INDUSTRIES LTD	08	C 07 D		
07075596	NOBEX CORP.	08	C 07 K	C 08 H	A 61 P
1397413	IDEM.	08	C 08 G		
1169827	NOKIA CORP.	08	H 04 L		
1226736	IDEM.	08	H 04 Q		
1300043	IDEM.	08	H 04 Q		
1402008	NORDMARK ARZNEIMITTEL G.M.B.H. & CO. K.G.	08	C 12 N		
1338747	NORSK HYDRO ASA	08	E 06 B		
0874717	NORTON CY	08	B 24 D		
14722294	NOVA CHEMICALS (INTERNATIONAL)(S.A.)	08	C 08 F		
1477419	NOVACART S.P.A.	08	B 65 D		
1127089	NOVAMONT S.P.A.	08	C 08 L	C 08 K	
08940009	NOVARTIS A.G.	08	A 61 K	A 61 P	
1156856	IDEM.	08	A 61 P	A 61 K	
1289930	NOVEON IP HOLDINGS CORP.	08	C 07 C	C 25 B	

T A B L E D E S N O M S D E S B R E V E T E S .

T A B E L D E R N A M E N D E R O C T R O O I H O U D E R S .

NOS. NRS.		LIVR AFL.	INDICES KENTEKENS		
1149033	NOVO NORDISK A/S	08	B 65 D		
1424984	IDEM.	08	A 61 J	A 61 M	
1282438	NOVO NORDISK HEALTH CARE A.G.	08	A 61 K	A 61 P	
1070048	NPS PHARMACEUTICALS INC.	08	C 07 C	C 07 D	A 61 K
1196397	IDEM.	08	C 07 D	A 61 K	A 61 P
1465042	NTT DOCOMO INC.	08	G 06 F		
0839201	NUTRINOVA NUTRITION SPECIALTIES & FOOD INGREDIENTS G.M.B.H.	08	C 12 N	A 61 K	C 12 Q
1392347	NYMOX CORP.	08	A 61 K	A 61 P	C 07 K
	O				
1440003	OCEAN INNOVATIONS INC.	08	B 63 C	B 63 B	
1395930	ODAR IMMOBILIEN BERATUNGS- UND ORGANISATIONS G.M.B.H.	08	G 06 F	G 07 F	
0966685	ODYSSEY THERA INC.	08	G 01 N		
1133460	ONDEO NALCO ENERGY SERVICES L.P.	08	C 07 C		
1121938	OREXO A.B.	08	A 61 K	A 61 P	
1280779	ORION CORP.	08	C 07 D	A 61 K	A 61 P
0909274	ORTHO MCNEIL PHARMACEUTICAL INC.	08	C 07 K		
1214304	IDEM.	08	C 07 D	A 61 K	9 9
1200446	ORTHO-MCNEIL PHARMACEUTICAL INC.	08	C 07 D A 61 M	A 61 K	A 61 P
1345946	IDEM.	08	C 07 D	A 61 K	
1518000	OTTO FUCHSK.G.	08	C 22 C	C 22 F	
1129270	OUEST ALU	08	E 06 B		
1428175	OVD KINEGRAM A.G.	08	G 06 K		
1390308	OWENS CORNING	08	C 03 B		
0706977	OWENS-BROCKWAY GLASS CONTAINER INC.	08	C 03 B		
1432666	OXENO OLEFINCHEMIE G.M.B.H.	08	C 07 C	C 07 B	C 08 F
1432943	OYSTERTEC P.L.C.	08	F 16 L		
	P				
1057564	P.R.C.I.(S.A.)	08	B 23 D	B 28 D	
1091891	PACKAGING TECHNOLOGY HOLDING(S.A.)	08	B 65 D		
1073691	PACTIV PROTECTIVE PACKAGING INC.	08	C 08 J	C 08 L	
1276808	PARIS(L'ASSISTANCE PUBLIQUE - HOPITAUX DE)	08	C 08 K		
1283371	PARKER LUCIFER(S.A.)	08	F 15 B		
0935674	PASTEUR(INSTITUT)	08	C 12 Q		
1105906	PATENT-TREUHAND-G.- FUR ELEKTRISCHE GLUHLAMPEN M.B.H.	08	H 01 J		
1463594	PECHINEY ELECTROMETALLURGIE	08	B 22 D		
1173178	PENTECH PHARMACEUTICALS INC.	08	A 61 K	A 61 P	
0949315	PETROLE(INSTITUT FRANCAIS DU)	08	C 10 G		
1171696	IDEM.	08	F 01 N	B 01 D	
1252259	IDEM.	08	C 10 G		
1474499	IDEM.	08	C 10 G		
1470397	PFISTER G.M.B.H.	08	G 01 G	B 65 G	
0873096	PFIZER HEALTH A.B.	08	A 61 F		
1227806	IDEM.	08	A 61 K	A 61 P	
1158050	PFIZER INC.	08	C 12 N G 01 N G 06 F	C 07 K A 61 K 0 0	C 07 H C 30 B 0 85 0
1434570	IDEM.	08	A 61 K	A 61 P	
1392307	PFIZER PRODUCTS INC.	08	A 61 K	A 61 P	C 07 D
1451166	IDEM.	08	C 07 D	A 61 K	
1463725	IDEM.	08	C 07 D		
1026321	PFLEIDERER INFRASTRUKTURTECHNIK G.M.B.H. & CO. K.G.	08	E 01 B		
1130162	IDEM.	08	E 01 B		
1076486	PHARMA MAR(S.A.)	08	A 01 K		
1226810	PHARMACEUTICAL MFG AND MEDICALEQUIPMENT CO. LTD(THE JORDANIAN)	08	A 61 K		
1069900	PHARMACIA & UPJOHN CY LLC	08	A 61 K	A 61 P	
1267899	IDEM.	08	A 61 K		
1301207	IDEM.	08	A 61 K	A 61 P	
1224215	PHARMACIA DIAGNOSTICS A.B.	08	C 07 K	A 61 K	A 61 P
1280527	PHARMACIA ITALIA S.P.A.	08	A 61 K	A 61 P	
0954284	PHARMOS CORP.	08	A 61 K		
0766906	PHILIPS ELECTRONICS N.V.(KONINKLIJKE)	08	H 05 B		
0956559	IDEM.	08	G 11 B		
1003955	PHOENIX A.G.	08	E 21 D		
1295063	IDEM.	08	F 16 L	E 21 D	
1121105	PHOENIX SCIENTIFIC INC.	08	A 61 K	A 61 P	
1313958	PIKOTEKNIK OY	08	F 16 C		
1435130	PINTSCH BAMAG G.M.B.H.	08	H 02 P		
1375603	PINTURAS BLATEM S.L.	08	C 09 D		
1034262	PIONEER HI-BRED INTERNATIONAL INC.	08	C 12 N		
1150817	PIRELLI & C. S.P.A.	08	B 29 B	B 01 F	
1132304	PIZZBOXX G.M.B.H.	08	B 65 D		
1295989	PLASSER BAHNBAUMASCHINEN-INDUSTRIEGESELLSCHAFT M.B.H.(FRANZ)	08	E 01 B		
1188605	PLAY(S.A.)	08	B 60 N		
1387848	POLIMERI EUROPA S.P.A.	08	C 07 F	C 08 F	
0995837	POLYCORP INC.	08	E 01 B		
1312635	POLYZENIX G.M.B.H.	08	C 08 G	A 61 K	
0939264	POPOV IVAYLO	08	F 16 L		
1325834	PORSCHE A.G.(HCF)	08	B 60 K	A 01 D	B 60 R
1463594	PORVAIR P.L.C.	08	B 22 D		
1196210	POWDERJECT RESEARCH LTD	08	A 61 M		
1117297	PRESIDENT AND FELLOWS OF HARVARD COLLEGE	08	A 01 N	C 07 D	A 61 K

T A B L E D E S N O M S D E S B R E V E T E S .

T A B E L D E R N A M E N D E R O C T R O O I H O U D E R S .

NOS. NRS.		LIVR AFL.	INDICES KENTEKENS		
1099547	PRESSTEK INC.	08	B 41 C		
1151859	IDEM.	08	B 41 C	B 41 N	
1148032	PREVIATO STANIS	08	C 02 F	B 65 D	
1334860	PRIMAGAZ(S.A. CIE DES GAZ DE PETROLE)	08	B 60 K	F 02 M	
1089710	PRO APARTS - INVESTIMENTOS E CONSULTORIA LDA	08	A 61 K		
1216295	PROCTER & GAMBLE CY(THE)	08	C 11 D		
1354026	IDEM.	08	C 11 D		
1491819	PRODUITS BERGER	08	F 23 D	A 01 M	
1074671	PROFIL-VERTRIEB G.M.B.H.	08	E 04 C	E 04 B	
1405145	PROFILE SOL-GEL LTD	08	G 04 F		
1131794	PTT POST HOLDINGS B.V.	08	G 07 B		
1362789	PY CLAUDINE	08	B 65 B		
1362789	PY PIERRE	08	B 65 B		
	Q				
1155620	Q-MEGA HEALTHCARE A/S	08	A 23 D	A 23 L	
1033566	QIAGEN G.M.B.H.	08	G 01 N		
1146049	IDEM.	08	C 07 H C 12 Q	C 12 N	C 12 P
0894009	QLT INC.	08	A 61 K	A 61 P	
1153565	QTS S.R.L.	08	A 47 K		
1491124	IDEM.	08	A 47 K		
0906675	QUALCOMM INC.	08	H 04 L	H 04 Q	H 04 K
1244364	QUEST INTERNATIONAL B.V.	08	A 23 L		
	R				
0968547	RADI MEDICAL SYSTEMS A.B.	08	H 01 R	A 61 B	
1222896	IDEM.	08	A 61 B		
1427536	RAMSEIER TECHNOLOGIES A.G.	08	B 05 B F 04 F	B 65 G	F 04 B
1261977	RAYCAP CORP.	08	H 01 C		
0967703	RAYMOND & CIE(A.)	08	H 02 G		
1030687	RAYNAL ROSANNE	08	A 61 K		
1085864	REDOX PHARMACEUTICAL CORP.	08	A 61 K	A 61 P	
1494979	REFRACTORY INTELLECTUAL PROPERTY G.M.B.H. & CO. K.G.	08	C 04 B	C 03 B	
1326657	REGENT MEDICAL LTD	08	A 61 L	A 61 B	
1011710	REGENTS OF THE UNIVERSITY OF CALIFORNIA(THE)	08	A 61 K		
1049767	IDEM.	08	C 12 N	A 61 K	G 01 N
1068306	IDEM.	08	C 12 N	A 61 K	C 07 C
1246919	IDEM.	08	C 12 N A 61 K	C 07 K A 61 P	G 01 N
1207861	REGENTS OF THE UNIVERSITY OF MICHIGAN(THE)	08	A 61 K		
1470086	REICHEL FRANK	08	C 03 B		
1389296	REKUPERATOR SVENSKA A.B.	08	F 28 F		
0982749	RENATA A.G.	08	H 01 H		
1349750	RENAULT S.A.S.	08	B 60 R		
1377734	IDEM.	08	F 02 D		
1415830	IDEM.	08	B 60 H	F 24 F	
0975419	RENNER HERRMANN S.A.	08	B 01 F		
0939652	RESEARCH CORP. TECHNOLOGIES INC.	08	A 61 K		
1088228	RESEARCH FOUNDATION(WASHINGTON)	08	G 01 N		
1287017	RESEARCH INSTITUTE FOR MEDICINE AND CHEMISTRY INC.	08	C 07 J	A 61 K	A 61 P
1254141	RESEARCH TRIANGLE INSTITUTE	08	C 07 D	A 61 K	
1033566	RETSCH G.M.B.H. & CO. K.G.(F. KURT)	08	G 01 N		
1501397	RHEAVENDORS S.P.A.	08	A 47 J		
1289520	RICHTER GEDEON VEGYESZETI GYAR R.T.	08	A 61 K	A 61 P	
1349521	ROBERTSON CHRISTOPHER JOHN	08	A 61 F		
0989982	ROCHE DIAGNOSTICS G.M.B.H.	08	C 07 D	A 61 K	
1135140	IDEM.	08	A 61 K	A 61 P	
1281714	IDEM.	08	C 07 H C 12 Q	C 12 N	B 03 C
0721335	ROCHE PALO ALTO LLC	08	A 61 K		
1000829	ROCHLING GETRIEBE K.G.	08	B 60 T	F 16 D	
1163470	ROCKWOOL LAPINUS B.V.	08	F 16 L	E 04 B	F 24 F
1249089	ROHDE & SCHWARZ G.M.B.H. & CO. K.G.	08	H 04 B	G 01 R	
1222960	ROHM AND HAAS CY	08	B 01 J	C 07 C	
1495236	ROHM G.M.B.H. & CO. K.G.	08	F 16 D	B 64 C	B 63 B
1084250	ROTHAMSTED RESEARCH LTD	08	C 12 N		
1427958	ROXTEC A.B.	08	F 16 L		
0885298	RUTGERS UNIVERSITY	08	C 12 N		
1255073	RWE POWER A.G.	08	F 22 B	F 01 K	F 27 D
1297811	RZESNITZEK ALEXANDER	08	H 04 N	A 61 B	
	S				
1125671	SAFMATIC	08	B 23 K		
1203618	SAINT-GOBAIN CALMAR(S.A.)	08	B 05 B		
0844984	SAINT-GOBAIN EMBALLAGE	08	C 03 C		
1393593	SAINT-GOBAIN GLASS FRANCE	08	H 05 B	C 03 B	
1360436	SAINT-GOBAIN PAM	08	F 16 L		
1264045	SAINT-GOBAIN VETROTEX FRANCE	08	D 21 H	E 04 D	D 04 H
1301333	SAINT-GOBAIN VETROTEX FRANCE(S.A.)	08	B 29 C		
1038931	SAKURA COLOR PRODUCTS CORP.	08	C 09 D		
1225235	SALZGITTER A.G.	08	C 21 D		
1210890	SANBRI	08	A 47 G		
1002720	SANDER G.M.B.H. & CO. K.G.	08	B 65 B		
1087775	SANOFI-AVENTIS	08	A 61 K	A 61 P	
1317300	IDEM.	08	A 61 M		
1339679	IDEM.	08	C 07 D	A 61 K	A 61 P

T A B L E D E S N O M S D E S B R E V E T E S .

T A B E L D E R N A M E N D E R O C T R O O I H O U D E R S .

NOS. NRS.		LIVR AFL.	INDICES KENTEKENS		
1430057	SANOFI-AVENTIS	08	C 07 D		
11167289	SANTOKU CHEMICAL INDUSTRIES CO. LTD	08	C 01 B		
1297795	SATAKE SHUTARO	08	A 61 B		
14451025	SAUER ACHSENFABRIK KEILBERG K.G.(OTTO)	08	B 60 B		
1188703	SAURER G.M.B.H. & CO. K.G.	08	B 65 H		
1319931	SCAIME(S.A.)	08	G 01 G	G 01 L	
1279110	SCAN & PAY A/S	08	G 06 F		
11138964	SCHAFER G.M.B.H.(FRITZ)	08	F 16 C		
1136174	SCHAFFER KARL	08	B 23 Q	A 47 L	B 08 B
0874335	SCHEIDT & BACHMANN G.M.B.H.	08	G 07 F		
1343126	IDEM.	08	G 07 F		
1117596	SCHELLENBACH FRANK	08	B 65 D		
0777110	SCHENCK PROCESS G.M.B.H.	08	G 01 F		
1343644	SCHERF WILFRIED	08	B 60 F		
1058542	SCHERING A.G.	08	A 61 K		
12725O5	IDEM.	08	C 07 J	A 61 K	A 61 P
1517914	IDEM.	08	C 07 J		
1146859	SCHERING CORP.	08	A 61 K		
14935556	SCHEUTEN GLASGROEP	08	B 32 B	E 06 B	C 03 C
1297811	SCHMITT EBERHARD	08	H 04 N	A 61 B	
1101623	SCHOELLER JR FOTO- UND SPEZIALPAPIERE G.M.B.H. & CO. K.G.(FELIX)	08	B 41 M	D 21 H	
1132768	IDEM.	08	G 03 C	B 41 M	
10220580	SCHUCO INTERNATIONAL K.G.	08	E 04 B	E 04 D	
1174554	IDEM.	08	E 04 B		
14451069	SCHUR PACKAGING SYSTEMS A/S	08	B 65 B		
0816757	SCHWANK G.M.B.H.	08	F 23 D		
0935674	SCIENTIFIQUE(CENTRE NATIONAL DE LA RECHERCHE)	08	C 12 Q		
1448246	SCIL TECHNOLOGY G.M.B.H.	08	A 61 L		
14388142	SCOPENEXT LTD	08	B 05 B		
1154661	SCOREBOARD INC.	08	H 04 Q		
1248651	SCRAS SOCIETE PAR ACTIONS SIMPLIFIEE(SOC. DE CONSEILS DE RECHERCHES ET D'APPLICATIONS SCIENTIFIQUES)	08	A 61 K	A 61 P	
1095020	SCRAS(SOC. DE CONSEILS DE RECHERCHES ET D'APPLICATIONS SCIENTIFIQUES)	08	C 07 D	A 61 K	C 07 C
1353912	SCRAS(SOC. DE CONSEILS DE RECHERCHES ET D'APPLICATIONS SCIENTIFIQUES)	08	C 07 D	A 61 K	
1366105	SCRAS(SOC. DE CONSEILS DE RECHERCHES ET D'APPLICATIONS SCIENTIFIQUES)	08	C 08 G		
0888301	SCRIPPS RESEARCH INSTITUTE(THE)	08	C 07 D	A 61 K	
1398270	SD&A(S.A. STRUCTURAL DESIGN & ANALYSIS)	08	B 64 D	B 60 N	F 16 F
0837883	SEARLE & CO.(G.D.)	08	C 07 K	A 61 K	
07426826	SEARLE LLC(G.D.)	08	C 12 N	C 07 K	A 61 K
1275332	SEB(S.A.)	08	A 47 J		
13532250	SEIKO EPSON CORP.	08	G 05 B		
1081274	SEIREN CO. LTD	08	D 06 P		
1199253	SELIG SEALING PRODUCTS INC.	08	B 65 D		
10752O2	SEPRACOR INC.	08	A 61 K	A 61 P	
1186126	SES ASTRA(S.A.)	08	H 04 B		
1041802	SFR(SOC. FRANCAISE DU RADIOTELEPHONE-)	08	H 04 M	H 04 Q	
1041834	IDEM.	08	H 04 Q		
1131155	SHELL INTERNATIONALE RESEARCH MAATSCHAPPIJ B.V.	08	B 01 J	C 07 C	
1342814	IDEM.	08	C 23 F	C 07 D	
1349654	IDEM.	08	B 01 J		
1370633	IDEM.	08	C 10 M	C 10 G	
1371544	SHINDENGEN ELECTRIC MFG CY LTD	08	B 62 J	B 62 K	
1162243	SICPA HOLDING(S.A.)	08	C 09 D		
1228522	SIDEL ACTIS SERVICES	08	H 01 J	C 23 C	
10861143	SIEMENS A.G.	08	C 08 F	B 01 J	
1120628	IDEM.	08	G 01 B	B 21 B	
1136517	IDEM.	08	C 08 J	C 08 G	C 08 F
12697766	IDEM.	08	H 04 Q	H 04 L	H 04 M
1349130	IDEM.	08	G 08 G		
1370034	IDEM.	08	H 04 L		
1370178	IDEM.	08	A 61 B		
1374000	IDEM.	08	G 05 B		
14304458	IDEM.	08	G 08 C		
14473358	IDEM.	08	B 65 G		
1456602	IDEM.	08	G 01 B	H 05 K	
14769887	IDEM.	08	H 04 L		
14885581	IDEM.	08	H 04 L	H 04 Q	
10392238	SIGARTH A.B.	08	F 24 D		
13437789	SIGMA-TAU INDUSTRIE FARMACEUTICHE RIUNITE S.P.A.	08	C 07 D	A 61 K	A 61 P
1351676	IDEM.	08	A 61 K		
1226339	SILENTOR HOLDING A/S	08	F 01 N		
13107O2	SKF A.B.	08	F 16 H	F 16 D	
09859I8	SKF FRANCE	08	G 01 L		
11200O7	SLAB TECHNOLOGY LTD	08	H 04 R		
08493O1	SMITHKLINE BEECHAM CORP.	08	C 12 N	C 07 K	A 61 K
10034197	IDEM.	08	C 07 D	A 61 K	
10700048	IDEM.	08	C 07 C	C 07 D	A 61 K
13926774	IDEM.	08	C 07 D	A 61 K	A 61 P
14853385	IDEM.	08	C 07 D	A 61 K	A 61 P
08493O1	SMITHKLINE BEECHAM P.L.C.	08	C 12 N	C 07 K	A 61 K
09740446	IDEM.	08	G 01 N	B 01 L	
12658934	IDEM.	08	C 07 D	A 61 K	A 61 P
09725O8O	SMS DEMAG A.G.	08	B 21 B		
13703766	IDEM.	08	B 21 B	F 16 J	
13992774	IDEM.	08	B 21 B		
14466O4	IDEM.	08	F 16 L		

NOS. NRS.		LIVR AFL.	INDICES KENTEKENS		
1490522	SMS DEMAG A.G.	08	C 21 C		
0952216	SOLEXA INC.	08	C 12 N	C 12 Q	
1310520	SOLVAY FLUOR G.M.B.H.	08	C 08 J		
0930274	SOLVAY(S.A.)	08	C 02 F		
0964884	IDEM.	08	C 08 J		
1299368	IDEM.	08	C 07 D		
1368422	IDEM.	08	C 08 K	C 08 L	
1401279	IDEM.	08	A 01 N		
0969161	SOMFY SAS	08	E 04 F	E 06 B	
1092647	SONOCO DEVELOPMENT INC.	08	B 65 D	B 29 C	B 31 B
0966691	SONOMETRICS CORP.	08	G 01 S	A 61 B	
1433384	SOREMARTEC(S.A.)	08	A 21 D	A 23 G	A 21 B
1476861	SPEAR U.S.A. L.L.C.	08	G 09 F		
1080020	SPRECKELSEN MCGEOUGH LTD	08	B 65 D		
1485209	SPRENGER G.M.B.H.(HORST)	08	B 05 C	D 21 H	
0836425	SRI INTERNATIONAL	08	A 61 B		
0895243	STAEHLE G.M.B.H. BLECHPACKUNGEN	08	G 11 B		
1292528	STANWELL TECHNIC LTD	08	B 67 D		
1049764	STEINECKER MASCHINENFABRIK G.M.B.H.(ANTON)	08	C 12 C	C 12 M	
1058528	STERIBOTTLE LTD	08	A 61 J		
1490116	STERIS INC.	08	A 61 L		
1230474	STIRLING SYSTEMS A.G.	08	F 02 G	H 02 K	
1112720	STOCKERT RUDIGER	08	A 61 B		
1218590	STORA ENSO A.B.	08	D 21 F		
1175433	STRAKAN INTERNATIONAL LTD	08	C 07 J	A 61 K	A 61 P
1337725	STRANSKY G.M.B.H.(FRANZ)	08	E 04 F	E 04 B	
1398270	STRUCTURAL DESIGN & ANALYSIS SD&A(S.A.)	08	B 64 D	B 60 N	F 16 F
1128958	STRUCTURAL POLYMER SYSTEMS LTD	08	B 32 B	C 08 J	B 29 C
1397203	SUD-CHEMIE A.G.	08	B 01 J		
1282663	SUDZUCKER A.G. MANNHEIM/OCHSENFURT	08	C 08 L	C 08 J	B 01 J
1051500	SUGEN INC.	08	C 12 N A 61 K	C 12 Q	G 01 N
1073723	IDEM.	08	C 12 N		
1076054	SUMITOMO CHEMICAL CY LTD	08	C 07 D		
1084703	SUMITOMO PHARMACEUTICALS CY LTD	08	A 61 K		
1122253	IDEM.	08	C 07 D	A 61 K	
0823536	SWIETLIK GEORGE	08	E 21 B		
0900049	SYMBIOSIS CORP.	08	A 61 B		
0906429	SYNGENTA LTD	08	C 12 N	A 01 H	
0901527	SYNGENTA MOGEN B.V.	08	C 12 N	A 01 H	
1284668	SYNTHES A.G. CHUR	08	A 61 B		
1303223	IDEM.	08	A 61 B		
1318987	SYNTHON B.V.	08	C 07 D		
	T				
1244374	T-BRA LTD	08	A 47 H		
0988766	T-MOBILE DEUTSCHLAND G.M.B.H.	08	H 04 Q		
1095749	TABSAL COMPOSITES DE MADERA(S.A.)	08	B 27 N		
1334665	TAKASAGO INTERNATIONAL CORP.	08	A 23 L	A 23 G	C 11 B
1209297	TALFAB HOLDINGS LTD	08	E 04 D		
1367198	TALPE JOSEPH JR.	08	E 05 B		
1241455	TAMTRON OY	08	G 01 G	G 01 D	
1002015	TARKETT SOMMER(S.A.)	08	C 08 L	C 08 K	C 08 J
1084145	TECHNISCHE HOCHSCHULE ZURICH(EIDGENOSSISCHE)	08	C 07 K		
1038551	TECHNOMED MEDICAL SYSTEMS	08	A 61 N	A 61 B	
1364551	TEEM PHOTONICS	08	H 04 Q		
0979654	TEIJIN LTD	08	A 61 K		
0896429	TELEKOM A.G.(DEUTSCHE)	08	H 03 J		
1000513	IDEM.	08	H 04 Q		
1216567	TERADYNE INC.	08	H 04 M	H 04 B	
0958838	TERUMO K.K.	08	A 61 M		
1311256	TEVA PHARMACEUTICAL INDUSTRIES LTD	08	A 61 K	A 61 P	
1149900	THASLER WOLFGANG	08	C 12 N	A 01 N	
1019075	THERAVANCE INC.	08	C 07 C A 61 K	C 07 B G 01 N	C 07 K
1458713	IDEM.	08	C 07 D	A 61 K	A 61 P
1448290	THERMAGEN	08	B 01 D	F 25 B	
1488427	THIN FILM ELECTRONICS ASA	08	G 11 C	H 01 L	
1282960	THOMSON LICENSING	08	H 04 L		
1232434	THOMSON LICENSING(S.A.)	08	G 06 F		
1102229	THURNER JORG	08	G 09 B		
1221352	THYSSENKRUPP DRAUZ G.M.B.H.	08	B 23 K B 65 G	B 62 D B 25 J	B 23 Q
1252354	THYSSENKRUPP STAHL A.G.	08	C 23 C		
1263993	IDEM.	08	C 21 D		
1509627	IDEM.	08	C 21 D	C 22 C	
1405145	TIMESTRIP LTD	08	G 04 F		
1330166	TNO(NEDERLANDSE ORGANISATIE VOOR TOEGEPAST-NATUURWETENSCHAPPELIJK ONDERZOEK)	08	A 23 J	A 23 L	A 23 C
1462475	TODA KOGYO CORP.	08	C 08 K	C 01 F	
1280164	TOKYO ELECTRIC POWER CO. LTD	08	G 21 C		
1285873	TOMBOW PENCIL CO. LTD	08	B 65 H		
1285874	IDEM.	08	B 65 H		
1362711	IDEM.	08	B 43 K		
1270150	TOOL EXPRESS-SERVICE SCHRAUBERTECHNIK G.M.B.H.	08	B 25 B	B 23 P	
1207105	TOOL WORKS INC.(ILLINOIS)	08	B 65 B	B 65 D	
1291296	IDEM.	08	B 65 D		
0844277	TOTAL PETROCHEMICALS RESEARCH FELUY	08	C 08 L	C 08 J	
1192190	IDEM.	08	C 08 F	C 08 C	
1144934	TOTALFINAELF FRANCE	08	F 28 F		

T A B L E D E S N O M S D E S B R E V E T E S .

T A B E L D E R N A M E N D E R O C T R O O I H O U D E R S .

NOS. NRS.		LIVR AFL.	INDICES KENTEKENS		
0877811	TOYOTA JIDOSHA K.K.	08	C 12 N		
0887532	IDEM.	08	F 02 D		
1188155	TRAIN DETLEF	08	G 07 F		
1269424	TRAKA LTD	08	G 07 C	G 07 B	G 07 F
1421142	TREOFAN GERMANY G.M.B.H. & CO. K.G.	08	C 08 L	C 08 K	C 08 J
1244665	TRINAPCO INC.	08	C 07 D		
1250225	TRIOPLANEX FRANCE(S.A.)	08	B 32 B		
0956186	TRUSEAL TECHNOLOGIES INC.	08	B 29 C	B 32 B	E 06 B
0681483	TRUSTEES OF THE UNIVERSITY OF PENNSYLVANIA (A CORP. OF PENNSYLVANIA)(THE)	08	C 12 N	A 61 K	
1314807	TSUDAKOMA KOGYO K.K.	08	D 03 D		
1455843	TS03 INC.	08	A 61 L	A 61 B	
1061230	TUBESCA	08	E 06 C		
1289794	TWB PRESSWERK G.M.B.H. & CO. K.G.	08	B 60 N		
	U				
1293552	UHDE G.M.B.H.	08	C 10 B	F 27 D	
1161603	ULTRAFRAME (UK) LTD	08	E 04 D		
1163405	IDEM.	08	E 04 D	E 06 B	
1273344	UMICORE A.G. & CO. K.G.	08	B 01 J	C 04 B	
0933852	UNEX APARELLAJE ELECTRICO S.L.	08	H 02 G		
1239029	UNILEVER N.V.	08	C 11 D		
1287107	IDEM.	08	C 11 D		
1367118	IDEM.	08	C 11 D		
1088851	UNION CARBIDE CHEMICALS & PLASTICS TECHNOLOGY CORP.	08	C 08 K	H 01 B	
1346015	IDEM.	08	C 10 M		
1366498	IDEM.	08	H 01 B	C 08 K	C 08 L
0999327	UNITECNIC	08	E 05 B		
1203735	UNITED PARCEL SERVICE OF AMERICA INC.	08	B 65 G		
1292913	IDEM.	08	G 06 K		
1143106	UNITED TECHNOLOGIES CORP.	08	F 01 D	B 23 P	
0977049	UNIVERSIDAD NACIONAL DE EDUCACION A DISTANCIA	08	G 01 R	A 61 B	
1146015	UNIVERSIDAD POLITECNICA DE VALENCIA	08	C 01 B	B 01 J	
1202945	UNIVERSITE CATHOLIQUE DE LOUVAIN	08	C 07 B G 01 N	C 07 D	C 07 C
1224192	UNIVERSITY COURT THE UNIVERSITY OF EDINBURGH(THE)	08	C 07 F	A 61 K	A 61 P
0977049	UNIVERSITY OF ARIZONA(THE)	08	G 01 R	A 61 B	
0912101	UNIVERSITY OF ARKANSAS	08	A 23 B	A 23 L	
0914102	UNIVERSITY OF BRITISH COLUMBIA	08	A 61 K		
0349224	UNIVERSITY OF FLORIDA(THE)	08	A 61 K A 01 N	C 07 C A 61 P	C 07 D
1083788	UNIVERSITY OF GEORGIA RESEARCH FOUNDATION INC.(THE)	08	A 01 K	C 12 Q	C 12 N
1335928	UNIVERSITY OF MANCHESTER(THE)	08	C 07 J	A 61 K	
0755259	UNIVERSITY OF MARYLAND COLLEGE PARK	08	A 61 K	C 07 K	C 12 N
1463809	UNIVERSITY OF NEWCASTLE UPON TYNE	08	C 12 N		
1436380	UNIVERSITY OF READING	08	C 12 N	A 61 K	
0963266	UNIVERSITY OF SOUTHAMPTON	08	B 22 F		
0745380	UNIVERSITY OF UTAH RESEARCH FOUNDATION	08	A 61 K	A 61 P	
1093556	UPONOR INNOVATION A.B.	08	F 16 L		
1071888	URSCHEL LABORATORIES INC.	08	F 16 C		
	V				
1311792	VAHTERUS OY	08	F 28 D	F 28 F	
1224215	VALENTA RUDOLF	08	C 07 K	A 61 K	A 61 P
1272716	VALINGE INNOVATION A.B.	08	E 04 F		
0951483	VALTION TEKNILLINEN TUTKIMUSKESKUS	08	C 08 B		
0994955	IDEM.	08	C 12 N		
1065530	VAN DEN BERG HEERENVEEN HOLDING B.V.(VERENIGDE BEDRIJVEN)	08	G 01 V		
1167813	VAN DOORNE'S TRANSMISSIE B.V.	08	F 16 G		
1379805	VANS HOLDINGS PTY LTD(E D)	08	F 16 L		
1216246	VASOPHARM BIOTECH G.M.B.H. & CO. K.G.	08	C 07 D	A 61 K	A 61 P
1437201	VERMOP SALMON G.M.B.H.	08	B 26 B		
1181880	VEROMATIC INTERNATIONAL B.V.	08	A 47 J		
0935048	VEROSOL NEDERLAND B.V.	08	E 06 B		
1171668	VERSA-LOK ASIA INC.	08	E 02 D		
1039039	VERSTRAETEN B.V.(BEHEERSMAATSCHAPPIJ)	08	E 02 D		
1372888	VESUVIUS CRUCIBLE CY	08	B 22 D		
1265019	VIEGA G.M.B.H. & CO. K.G.	08	F 16 L		
1185712	VIRCO N.V.	08	C 12 Q G 06 F	A 61 K	A 61 P
1401407	VIVOXID OY	08	A 61 K	A 61 L	A 61 P
1173645	VKR HOLDING A/S	08	E 04 D	F 16 S	
1302381	VOITH TURBO SCHARFENBERG G.M.B.H. & CO. K.G.	08	B 61 G	H 01 R	
1319569	IDEM.	08	B 61 G		
1455958	VORNING MASKINFABRIK APS	08	B 07 C	B 65 G	B 07 B
0988484	VOV ENTERPRISES INC.	08	F 16 K		
	W				
1273311	W & H STERILIZATION S.R.L.	08	A 61 L		
0980885	WACKER-CHEMIE G.M.B.H.	08	C 08 G	C 08 L	A 61 K
1498457	IDEM.	08	C 08 L	C 08 K	C 08 G
0808617	WALDEMAR LINK G.M.B.H. & CO. K.G.	08	A 61 F		
1417207	WARNER-LAMBERT CY LLC	08	C 07 D		
0853942	WASHINGTON UNIVERSITY	08	A 61 K		
1287146	IDEM.	08	C 12 N	C 12 Q	
1390117	WEATHERFORD/LAMB INC.	08	B 01 D		

T A B L E D E S N O M S D E S B R E V E T E S .

T A B E L D E R N A M E N D E R O C T R O O I H O U D E R S .

NOS. NRS.		LIVR AFL.	INDICES KENTEKENS		
1262730	WECO PYROTECHNISCHE FABRIK G.M.B.H.	08	F 42 B		
1345004	IDEM.	08	F 42 B		
1149900	WEISS THOMAS S.	08	C 12 N	A 01 N	
0804436	WELLCOME FOUNDATION LTD(THE)	08	C 07 D	A 61 K	
1170091	WENDT G.M.B.H.	08	B 24 D	B 24 B	B 28 D
1373091	WHD ELEKTRONISCHE PRUFTECHNIK G.M.B.H.	08	B 65 D	G 09 F	
1387798	IDEM.	08	B 65 D	G 09 F	
1220722	WHIRLWIND TECHNOLOGIES LTD	08	B 08 B		
1349521	WHITTINGTON JAMES THOMAS	08	A 61 F		
14872240	WILD G.M.B.H. & CO. K.G.(RUDOLF)	08	H 05 B		
1483960	WILDBIRD FOODS LTD(C J)	08	A 01 K		
1213389	WIRTGEN G.M.B.H.	08	E 01 C		
0681483	WISTAR INSTITUTE(THE)	08	C 12 N	A 61 K	
1326042	WITZENMANN G.M.B.H.	08	F 16 L		
1294501	WITZIG & FRANK G.M.B.H.	08	B 21 C	B 21 D	
1337755	WOBBEN ALOYS	08	F 03 D		
1448891	IDEM.	08	F 03 D	E 04 H	G 21 C
1299423	WOLFF WALSRODE A.G.	08	C 08 B		
1492700	WORLDWIDE ECOLOGICAL SHIPPING & TRANSPORT-WEST S.A.R.L.	08	B 63 H	F 23 K	F 23 H
0681483	WYETH	08	C 12 N	A 61 K	
1499594	WYETH HOLDINGS CORP.	08	C 07 D		
	X				
1374204	XELLO BEHEER B.V.	08	G 08 G	G 07 B	
1084410	XENTION DISCOVERY LTD	08	G 01 N		
0766190	XIRING	08	G 06 K		
1272784	XOMOX INTERNATIONAL G.M.B.H. & CO.	08	F 16 K		
	Y				
1092866	YAMAHA MARINE K.K.	08	F 02 N	F 02 B	F 02 F
1101696	IDEM.	08	B 63 H		
1379805	YARRA VALLEY WATER	08	F 16 L		
09844983	YEDA RESEARCH AND DEVELOPMENT CO. LTD	08	C 07 K	G 01 N	
1248643	IDEM.	08	A 61 K	A 61 P	
1311256	YISSUM RESEARCH DEVELOPMENT CY OF THE HEBREW UNIVERSITY OF JERUSALEM	08	A 61 K	A 61 P	
	Z				
1046868	ZANON LUCIANO	08	F 25 B		
1289951	ZENTARIS G.M.B.H.	08	C 07 D	A 61 K	
1357124	ZENYAKU KOGYO K.K.	08	C 07 D	A 61 K	
1132659	ZF FRIEDRICHSHAFEN A.G.	08	F 16 H		
1477151	ZHERMACK S.P.A.	08	A 61 K	C 08 L	
1157676	ZIMMER G.M.B.H.	08	A 61 F	A 61 L	
1264150	ZIMMERMANN LARS CHRISTIAN WULFF	08	F 25 B		
1300330	ZOLLNER JOACHIM	08	B 63 B	B 63 H	
0968288	ZYMOGENETICS INC.	08	C 12 N A 01 K	C 07 K	C 12 Q
1012285	IDEM.	08	C 12 N C 12 Q	C 07 K	A 61 K
	3				
1274771	3M INNOVATIVE PROPERTIES CY	08	C 08 J	C 08 F	
1451013	IDEM.	08	B 32 B A 44 B	B 29 C	B 05 C
1452571	IDEM.	08	C 09 D	C 08 L	

TABLE DES NUMEROS
ET DES CLASSIFICATIONS
DES BREVETS BELGES

TABEL VAN DE NUMMERS
EN DE CLASSIFICATIES
VAN DE BELGISCHE OCTROOIEN

TAFEL DER NUMMERN
UND DER KLASSIFIKATIONEN
DER BELGISCHEN PATENTE

CHART OF NUMBERS
AND CLASSIFICATIONS
OF BELGIAN PATENTS

T A B L E D E S N U M E R O S D E S B R E V E T S P U B L I E S D A N S L A P R E S E N T E L I V R A I S O N , A V E C R E N V O I A U X I N D I C E S D U S Y S T E M E D E C L A S S I F I C A T I O N U T I L I S E.

T A B E L D E R N U M M E R S D E R O C T R O O I E N G E P U B L I C E E R D I N D E Z E A F L E V E R I N G , M E T V E R W I J Z I N G N A A R D E T E K E N S V A N H E T C L A S S I F I C A T I E S Y S T E E M.

1015434A0	B	60	R
1015735A5	B	22	F
	B	23	P
	B	22	C
1015736A3	B	60	G
1015737A3	B	60	Q
	F	21	S
1015738A3	E	21	B
1015739A3	E	21	B
1015740A3	E	21	B
1015741A6	B	65	D
1015742A3	C	12	G
1015743A3	C	02	F
1015744A3	B	65	G
	B	61	B
	B	60	T
1015745A3	G	01	N
1015746A6	A	63	H
1015747A6	A	44	C
1015748A5	E	01	H
1015749A6	F	21	V
	A	47	B
1015750A3	B	62	D
1015751A3	B	62	D
1015752A3	F	04	C
1015753A6	A	47	G
	A	47	C
1015754A6	E	05	D
1015755A3	E	04	B
	E	04	F
1015756A3	A	23	G
1015757A6	H	04	M
1015758A3	E	05	D
1015759A4	C	22	B
	C	01	G
	A	62	D
	C	02	F
1015760A6	E	04	F
1015761A6	G	09	F
	F	16	B
1015762A3	E	05	F
1015763A3	A	01	G
1015764A3	A	23	L
1015765A6	C	07	K
	C	12	N
1015766A3	H	02	K
1015767A6	G	06	F
1015768A7	F	24	C
1015769A3	B	60	P
	B	62	D
1015770A5	E	04	B
1015771A3	G	03	B
1015772A3	F	24	F
	E	04	D
	A	01	K
1015773A5	G	01	C
1015774A3	C	04	B
1015775A3	F	24	H
1015776A3	B	62	B
1015777A3	B	65	G
1015778A5	F	16	B
1015779A3	A	01	K
	B	65	H
1015780A3	H	04	L
	G	06	F
1015781A3	F	21	V
1015782A6	A	61	K
	A	61	P
1015783A6	A	61	K
	A	61	P
1015784A6	A	61	K

TABLE DES NUMEROS
ET DES CLASSIFICATIONS
DES BREVETS EUROPEENS

TABEL VAN DE NUMMERS
EN DE CLASSIFICATIES
VAN DE EUROPESE OCTROOIEN

TAFEL DER NUMMERN
UND DER KLASSIFIKATIONEN
DER EUROPÄISCHEN PATENTE

CHART OF NUMBERS
AND CLASSIFICATIONS
OF EUROPEAN PATENTS

TABLE DES NUMEROS DES BREVETS PUBLIES DANS LA PRESENTE LIVRAISON, AVEC RENVOI AUX INDICES DU SYSTEME DE CLASSIFICATION UTILISE.

TABEL DER NUMMERS DER OCTROOIEN GEPUBLICEERD IN DEZE AFLEVERING, MET VERWIJZING NAAR DE TEKENS VAN HET CLASSIFICATIESYSTEEM.

0349224	A	61	K	0841633	G	06	K	0930748	H	04	L	0973913	C	12	N
	C	07	C	0843455	H	04	M		G	06	F		A	01	H
	C	07	D		H	04	B	915	A	61	N	0974046	G	01	N
	A	01	N	706	C	09	D	0931094	C	07	K		B	01	L
	A	61	P		B	05	D		G	01	N	221	H	04	M
0554182	H	04	L		C	08	G	824	C	10	L	0975314	A	61	K
0613944	C	12	N	0844277	C	08	L		C	08	L	419	B	01	F
	C	12	P		C	08	J	0933852	C	02	G	934	G	01	B
	A	61	K	869	A	61	K	0935048	E	06	B		G	01	C
0639070	A	61	K		A	61	P	674	C	12	Q	0977037	G	01	N
0643062	C	07	D	984	C	03	C	969	A	61	M		G	01	L
	B	41	M	0845757	G	06	T		B	65	D	049	G	01	R
0662132	C	07	K	0846161	C	12	N	0937816	E	01	B		A	61	B
	C	12	N		C	12	Q	0939264	F	16	L	550	A	61	K
	A	61	K		C	12	P	652	A	61	K	0978029	G	06	F
	G	01	N	0848710	C	07	D	671	B	01	J	0979654	A	61	K
0681483	C	12	N		A	01	N		A	61	M	0980885	C	08	G
	A	61	K	0849361	C	12	N	804	C	12	N		C	08	L
0706977	C	03	B		C	07			C	07			A	61	K
0707596	C	07	K		A	61	K		A	61	K	998	F	16	J
	C	08	H	0851925	C	12	N	0940538	E	05	D	0981558	C	08	F
	A	61	P		C	07	K	0941333	C	12	N		C	09	K
0711833	C	12	N		A	61	K		C	07	K		C	07	
	C	07	K	0853942	A	61	K		A	61	K	723	G	01	F
	C	12	Q	0856963	H	04	J		C	12	Q		G	07	
0713318	H	04	M	0857643	B	62			G	01	N	0982749	H	01	F
	H	04	Q	790	C	12	P		A	01	K	0983802	B	07	B
0721335	A	61	K	0868476	C	08	K	0942063	C	10	M	0984535	H	01	S
345	A	61	K	0869784	A	61	K	0943770	E	05	D	734	A	61	C
	C	07	K		A	61	P	0945944	H	02	G	983	C	07	K
	C	12	N	813	A	61	K	0946550	C	07			G	01	N
0722719	A	61	K		A	61	P	0948149	C	04	B	0985215	G	21	N
0734048	H	01	J	0872992	H	04	M	834	H	02	G	468	B	21	D
0738748	C	08	J	0873096	A	61	F	983	B	01			B	65	D
0742826	C	12	N	0874335	G	07	F		F	25	J		B	65	D
	C	07	K	717	B	24	D	0949315	C	10	G	918	G	01	L
	A	61	K	0875163	A	43	B	446	C	16	T	0986411	A	61	M
0744874	H	04	Q	0877803	C	12	N	0950258	H	01	L	0987377	E	04	B
0745380	A	61	K		C	07	K		C	23	C	0988484	F	16	K
	A	61	P		C	12	Q		C	01	J	766	H	04	Q
0747063	A	61	K		G	01	N	0951447	C	02	F	0989458	G	03	F
0755259	A	61	K		A	61	K	483	C	08	B	973	C	07	D
	C	07	K	811	C	12	N	0952216	C	12	N		C	07	C
	C	12	N	0884071	A	63	B		C	12	Q		A	61	C
0766190	G	06	K	0885298	C	12	N	291	E	05	D	982	A	07	D
906	H	05	B	0887532	F	02		635	H	01	R		A	61	K
0770392	A	61	K	0888301	C	07	D	0953182	G	06	K	0990572	B	61	D
	A	61	P		A	61	K	964	G	10	K		B	62	D
0777110	G	01	F	656	H	02	G	0954284	A	61	K	0991638	B	07	B
0784633	C	07	K	0889046	C	07	D	0956056	A	61	L		C	41	K
	A	61	K		C	09	B		A	61	F	0992185	A	01	B
0786002	C	12	N	0894009	A	61	K	186	B	29	C		A	01	N
	C	07	K		A	61	P		B	32	B	0993372	A	32	B
	A	61	K	143	C	12	N		E	06	B		F	16	L
0792370	C	12	N		C	07	K	559	G	11	B	726	H	04	F
	A	61	K		C	12	Q	828	A	61	B		H	06	
	C	12	P		G	01	N	873	A	61	M	887	B	21	D
	C	07	K	0895243	G	11	B	875	A	61	M		B	65	D
	C	07	H	0896429	H	03	J	996	B	60	P	0994718	A	61	K
0804436	C	07	D	620	C	12	N	0957082	C	07	C		A	61	P
	A	61	K		C	07	K	162	C	12	N	955	C	12	N
0807660	C	08	K		A	01	K	903	A	61	K	0995837	E	01	N
	C	08	L		A	61	K		A	61	P	0996438	A	61	K
0808617	A	61	F	0897108	G	01	N	0958838	A	61	M		A	61	P
0814659	A	01	N	0900049	A	61	B	0961579	A	61	B	731	C	12	N
0816757	F	23	D	0901527	C	12	N	0963266	B	22	F		C	12	Q
0818530	C	12	N		C	01		931	B	65	G		C	07	K
0819518	C	32	B	0902040	C	08	G	0964352	G	06	K		C	41	K
	B	29	C		C	08	F	884	C	08	J	0998255	A	61	K
	B	21	C		C	09	D	0965705	C	04	F	271	A	61	K
0823536	E	21	B	0903548	F	25	D		E	32	B	0999310	A	01	F
0824713	G	02	B		F	47	F	0966087	H	02	H	327	E	05	B
	B	29	D	0904557	G	02	B	685	H	01	N	488	G	06	F
0825259	C	12	N	726	A	61	B	691	G	01	S	1000513	G	04	Q
	C	12	P	0906243	C	01	B		A	61	B	829	B	60	T
	C	07	K		A	61	K	0967703	H	02	G		B	16	D
	A	61	K	429	C	12	N	835	H	05	B	1002015	C	08	L
	G	01	N		C	01	H		C	04	B		C	08	K
0830416	C	08	J	443	C	12	N	0968034	A	63	B		C	08	J
	A	61	L		A	61	K		B	62	B	546	A	61	K
0832183	C	12	N	675	H	04	L	288	C	12	N		A	08	G
	C	12	P		H	04	Q		C	07	K		A	07	C
189	C	12	N		H	04	K		C	12	Q		A	23	
	C	07	K	0909274	C	07	K		A	01	K	716	B	64	G
651	A	61	K	0912101	A	23	B	547	H	01	R		B	65	D
	C	07	H		A	23			A	61	B	720	B	65	B
0833917	C	12	N	0914102	A	61	K	0969161	E	04	F	1003478	A	61	K
	C	07	K	0919541	C	07	C		E	06	B	497	A	07	B
	A	61	K		A	61	K	797	A	61	K		A	61	K
	G	01	N		C	07	D	0971235	G	01	N	955	E	21	D
0835128	A	61	K	809	G	01	N	0972201	G	01	N	1004278	A	61	K
	A	61	P	0920432	C	07	F		C	07	K	1005600	E	06	B
0836425	A	61	B	0922728	C	08	K		A	61	K	899	B	01	F
0837883	C	07	K		C	08	L		A	12	Q	1006279	A	04	B
	A	61	K	0923598	C	07	H	520	A	61	K	686	F	04	J
0839201	C	12	N		C	12	P	580	B	21	B		G	06	F
	A	61	K		C	12	Q	0973348	H	04	Q	1007702	C	12	N
	C	12	Q	0926452	F	24	F	819	C	08	G		C	12	
798	C	07	C	0928915	F	16	K		C	08	L	1008407	B	22	F
	C	07	D	0930274	C	02	F		A	61	K	1010452	B	01	D

1011622	A	61	K	1043267	B	66	F	1069900	A	61	P	1090688	B	04	B
646	A	61	K	561	F	41	A	1070048	C	07	C	929	C	08	B
	B	65	D	1044453	G	21	C		C	07	D		A	61	L
710	A	61	K	709	A	63	H		A	61	K	953	C	08	K
781	A	61	M	1045014	C	09	D	225	F	41	G		C	08	L
	A	61	F		C	09	C		G	11	B		B	32	B
1012285	C	12	N		C	08	K	656	B	62	D	1091115	F	02	M
	C	07	K		C	09	B	1071671	C	07	D	891	B	65	D
	A	61	K	399	G	21	K	888	F	16	C	1092036	C	12	P
	C	12	Q		A	61	N	1072266	A	61	K		C	07	N
1013011	H	04	B	1046447	B	22	D	852	F	25	D		F	07	K
1015719	E	05	B	560	B	60	S	1073634	C	07	D	074	E	05	D
1016681	C	08	F	571	B	62	D		A	61	K	108	E	16	L
	C	09	D		B	60	T		C	07	B		B	63	D
1017073	H	01	H	868	F	25	B	691	C	08	J	647	B	65	D
1018949	A	61	B	1048141	H	04	L		C	08	L		B	29	
	A	61	F	226	A	23	L	723	C	12	N		B	31	B
985	A	61	F	281	A	61	H	1074671	E	04	C	804	D	06	M
1019075	C	07	C	597	B	65	H		E	04	B	866	F	02	N
	C	07	B	619	C	01	G	672	E	04	D		F	02	
	C	07	K		C	09	C	1075262	A	61	K		F	02	F
	A	61	K	1049597	B	60	J		A	61	P	906	F	16	L
	G	01	N	764	C	12	C	453	C	02	F	941	F	42	B
1020114	A	01	N		C	12	M		B	01	D	1093556	F	16	L
135	A	45	D	767	C	12	N	515	C	12	N	798	F	61	K
	B	65	D		A	61	K	1076054	C	07	D	1095020	A	07	D
	B	05	B		G	01	N	086	C	10	L		A	61	K
372	B	65	D	777	C	12	N		C	07			A	07	
396	B	66	C		C	07	K	147	C	05	F	074	C	08	F
	E	02	F	1050236	A	46	B		E	05	D	749	B	27	N
479	C	08	F	1051189	A	61	K	486	A	01	K	1096050	D	06	F
	G	03	F	487	C	12	N	1077675	A	61	K	1098139	F	23	C
	C	07	F		C	07	K	1078064	C	12	N		F	24	H
571	E	03	C		C	12	Q		C	07	K	891	C	07	D
580	E	04	B		G	01	N		A	61	K		A	61	K
	E	04	D	500	C	12	N		G	01	N	1099421	A	61	F
816	G	06	T		C	12	Q	610	A	61	F	422	A	61	F
1022504	F	16	L		C	01	N		A	61	B	463	B	01	D
	B	21	D		A	61	K	1079230	G	01	N		B	10	K
	B	25	B	634	G	01	R	694	A	23	B		E	04	
549	G	01	J	938	A	47	H	1080020	B	65	D	547	E	41	C
1024158	C	08	G	1053846	B	28	D	993	B	60	R	694	C	07	D
	C	09	G		B	23	D	1081274	D	06	P	941	C	01	G
184	C	09	D		B	23	Q	1082406	D	11	D		G	01	L
	C	08	F	1054031	C	08	G		B	01	J		G	01	F
322	C	16	L		C	08	F	427	C	12	N	1101623	B	41	M
1025903	B	01	J		C	08	K		C	07	K		D	21	H
	C	04	B	169	F	16	B	601	G	01	N	696	B	63	H
1026321	E	01	B		F	21	J	1083286	G	05	C	1102229	G	09	B
647	G	08	B	212	F	23	D		E	05	B	962	G	01	B
1028054	B	65	B	295	G	03	C		E	05	D		G	01	N
885	B	62	B	638	A	61	B	788	A	01	Q	1103711	F	02	
	B	61	D	1055321	H	04	N		C	12	Q	1104391	B	64	D
1029132	E	02	B	420	A	61	K		C	12	N		C	01	B
503	A	47	L	529	B	60	C	1084080	C	02	F		C	24	
	C	11	D		C	08	K	145	C	07	K	669	A	61	K
559	A	62	C		C	08	L	250	C	12	N	1105906	H	01	J
1030687	A	61	K	1056872	C	12	N	410	C	01	N	1107891	H	60	
1031419	B	41	F	1057564	C	23	N	669	A	47	K	1108828	B	04	F
589	C	08	G		B	28	D	703	A	61	K	1109747	C	02	F
1033566	G	01	N	1058322	H	01	L	1085864	A	61	K	782	C	07	D
727	H	01	N	528	A	61	J		A	61	P	864	C	08	L
1034262	C	12	N	542	A	61	K	1086093	C	07	D	1110024	F	16	L
325	C	30	B	896	G	06	F		C	61	K	1111137	C	02	
	H	01	L	1059128	B	21	C	122	C	07	K		E	25	D
1035068	B	66	D	279	C	07	C		C	61	K	392	G	01	P
	B	66	E		C	08	C		G	01	N	727	H	01	R
070	B	67	B		C	10	M	143	C	08	F	1112110	A	62	
519	G	07	D	1060754	A	61	M		B	01	J	720	A	61	B
777	A	23	C	1061230	E	06	C	387	G	01	T	1113124	E	04	F
	A	23	L	491	G	08	C	738	G	01	D	1114127	C	10	G
812	A	61	F	968	A	61	M		B	09	B	1115562	B	32	B
833	A	61	K		A	04	D		F	23	J		B	08	
	A	61	P	1062937	A	61	K	1087775	A	61	K	953	C	04	J
1036723	B	62	B	1063207	C	04	B		A	61	P		E	06	B
856	C	23	C		A	62	D	943	C	07	D	1116780	C	10	L
1037686	A	61	M	337	D	06	B		C	07	C	781	C	10	
	A	61	N	1064119	B	23	Q		C	61	K	1117102	H	01	B
1038014	C	12	N	1065003	B	05	F			9	8		H	08	
	C	07	K		B	04	C		1	27	0	297	A	01	G
	A	01	H	327	E	04	B	948	C	07	D		A	07	D
551	A	61	N		G	09	F		C	01	N		A	61	K
	A	61	B	530	G	01	V		C	07	C	424	A	61	K
591	B	05	B	1066284	C	07	D			9	8		A	61	P
931	C	09			A	01			8	26	6	596	B	65	
1039039	E	02	D	1067254	A	04	G	1088082	C	12	N	759	B	11	D
178	F	16	H	442	G	04	G		C	01	H	1118528	B	62	D
238	F	24	D	1068268	C	08	L		G	08	B	617	C	07	H
828	A	47	L		C	08	K	228	G	01	N		A	61	K
961	B	01	D		B	32	B	498	A	47	B		A	23	L
	A	61	B	306	B	12	N	851	C	08	K	861	B	01	
1040815	A	61	K		A	61	K		H	01	B		B	01	N
1041358	G	01	B		C	07	C	907	C	23	C	1119422	B	05	D
802	H	04	M	828	A	47	L	929	C	06	M		B	05	
	H	04	Q	1069656	H	01	R		C	08	L	1120007	B	04	
834	H	04	Q		H	01	L	1089594	H	05	B	588	F	16	H
1042139	B	60	N		H	05	K	710	A	61	K		G	07	C
359	B	07	K	894	A	61	K	1090059	C	08	G	628	G	01	B
	A	61	K		A	61	P	530	H	04	Q		B	21	B
394	C	08	K	900	A	61	K		H	04	L	1121105	A	61	K

1121105	A	61	P	1138639	H	01	J	1157014	C	07	D	1170122	B	41	C
502	E	05	B	710	C	08	G		A	61	K		B	41	N
938	A	61	K		C	09	D		A	61	P		B	41	F
	A	61	P	829	E	01	B	159	D	06	N	510	F	15	B
1122108	B	60	J	964	F	16	C		B	29	C	514	F	16	B
253	C	07	D	1139025	F	24	B	669	A	61	C		E	06	B
	A	61	K	1140103	A	61	K	676	A	61	F		E	05	B
356	D	21	D		A	61	P		A	61	L		A	47	K
954	H	04	N	173	A	61	K	992	C	07	D		A	47	F
1123293	C	07	D		A	61	P		A	61	K	770	H	01	J
	C	09	B		C	07	K		A	61	P		C	04	B
1124048	F	02	D	260	A	61	M	1158050	C	12	N	1171034	A	61	B
672	B	27	L	713	C	03	B		C	07	K	641	C	22	B
804	C	07	D	841	C	07	D		C	07	H	668	C	02	B
	A	61	K		C	07	C		G	01	N	696	F	01	N
882	C	08	G	1141399	C	12	C		A	61	K		B	01	D
	A	61	L	657	G	01	C		C	30	B	1172082	A	61	K
1125653	B	21	D		G	08	G		G	06	F	317	B	65	H
	B	21	C	1142084	H	02	K			0		449	C	22	
671	B	23	K		A	61	M		0	85	0		C	22	F
808	B	60	S	143	H	04	B	183	F	15	D	579	F	16	F
1126055	D	01	F	468	A	01	D		G	01	M		F	05	F
	D	04	H	488	A	23	L			0	0	580	F	16	F
1127089	C	08	L	661	B	22	F	184	F	16	B	1173178	A	61	K
	C	08	K		C	22			F	21	V		A	61	P
553	A	61	C		H	01	C		F	16	M	475	C	07	K
1128115	F	16	L		C	23	C	185	F	16	B		C	61	K
141	F	25	D	1143106	F	01	D	542	H	01	B	592	C	12	N
142	F	25	D		B	23	P	1159801	H	04	L	645	E	04	
893	B	01	D	1144334	C	04	B	980	A	61	M		F	16	S
	C	01	B	463	C	08	F	1160082	B	41	C	1174452	C	08	G
958	B	32	B	934	F	28	F		B	41	N	554	E	04	
	C	08	J	1146015	C	01	B	401	E	05	B	784	G	05	D
	B	29	C		C	01	J	1161250	A	61	K		F	16	
1129270	E	06	B	049	C	07	H		A	61	P	1175433	C	07	J
607	A	01	C		C	12	N		C	07	K		C	61	K
	A	01	B		C	12	P	516	C	11	D		A	61	P
610	A	01	D		C	12	Q		C	08	G	543	E	06	B
659	A	47	L	221	F	02	M	597	E	01	B	861	A	47	K
	E	03	C		F	02	D	603	E	04	D	1176320	F	16	B
	B	01	F		B	60	K	673	G	01	N		E	06	B
1130045	C	08	J	647	H	03	L	1162037	B	25	D		E	05	D
162	E	01	B	859	A	61	K	243	C	09			A	47	
310	F	21	S	908	A	61	K	279	C	21	D		A	47	F
	F	21	V		C	12	N		C	23	C	1177536	G	07	F
	G	02	B		C	61	P		C	27	D		G	07	
	F	21	W	1148032	C	02	F	306	F	06	N	1178130	C	23	
749	H	02	K		C	65	D		C	09	J	843	A	61	L
	F	24	J	846	A	61	F		C	44	C	1179334	A	61	K
1131155	B	01	J	1149033	B	65	D		E	04	F	425	B	41	
	C	07	C	460	H	02	K	1163196	C	07	C		B	41	C
301	C	07	D	806	C	03	B		C	07	F	426	B	41	
	A	61	K	900	C	12	N	204	C	07	C		B	41	
	A	61	P		C	01	N		A	61	K		G	03	G
344	C	07	K	1150468	H	04	L	212	C	07	C	760	G	05	B
	A	61	K	589	A	46	B		C	07	D		G	04	
794	G	07	B	682	A	61	K		A	61	K	1180193	E	06	B
1132135	B	01	L		A	61	P		A	61	P	1181417	E	02	B
	B	65	D	817	B	29	B	405	E	04	D	479	F	16	
304	B	65	D		B	01	F		E	06	B	880	A	47	J
659	F	16	H	1151085	C	12	N	414	E	05	D	1182200	C	07	D
768	G	03	C		A	01	H	470	F	16	L		A	61	K
	B	41	M		C	12	P		F	04	B	979	A	61	B
1133460	C	07	C	859	B	41	C		F	24	F	1184027	A	61	K
559	C	07	K		B	41	N	1164451	G	05	D	113	B	23	B
	G	01	N	870	B	41	M	974	A	61	F	275	B	62	K
1134142	B	60	L		B	42	D	1165308	B	30	B		B	62	M
	B	61	L		G	06	K	525	C	07	D	1185217	A	61	F
367	F	01	N	904	B	61	C	917	E	05	C	242	A	61	K
461	F	16	H		B	02	K	955	F	02	G		A	61	
676	G	06	F	1152146	F	02	M	1166025	F	28	D		A	61	J
	G	01	R	164	F	16	D	278	G	21	C		A	61	F
1135140	A	61	K		C	22	C	427	H	02	K	268	A	61	K
	A	61	P	310	C	05	B	812	A	61	M		A	61	P
777	H	01	B		B	26	D		B	65	D	712	C	12	Q
	C	09	J	1153330	G	02	C		B	65	B		A	61	K
	C	08	K	565	A	47	K		B	29	C		A	61	
	H	01	R	661	B	02	C	920	B	22	D		G	06	F
1136093	A	61	M		B	07	B	927	B	23	B	801	F	16	
162	B	23	C	680	B	22	D	1167109	B	60	K	1186126	H	04	B
174	B	23	Q	1154130	F	01	N		G	05	G	244	A	23	L
	A	47	L		F	01	Q	178	B	63	B	499	A	61	D
	B	08	B	661	H	04	Q	289	C	01	B	1187803	C	07	C
303	B	60	K	776	A	61	K	771	F	04	D		C	61	K
517	C	08	J		A	61	P	813	F	16	G	886	C	09	
	C	08	G	795	A	61	K	1168103	G	03	G		C	07	C
	C	08	F		A	61	P	897	H	05	K	993	F	16	B
696	F	02	N	1155072	C	08	K	1169025	A	61	K	1188155	G	07	F
	F	01	B		C	08	L	032	A	61	K	605	G	60	N
756	F	23	G	619	A	22	C		A	61	P	703	B	65	H
	F	23	N	620	A	23	D	060	A	61	P	1189966	C	08	G
779	F	27	D		A	23	L		A	61	P	1190804	C	23	
1138103	H	02	G	643	A	47	C	355	C	08	F		B	29	C
	H	02	J	789	B	26	D	416	C	10	G	915	B	60	R
370	B	01	D		B	26	F	827	C	04	L		B	60	
	C	25	D	801	B	29	C	941	A	45	D	972	B	65	H
449	B	25	J		B	60	C		A	46	D	1191854	A	23	
	F	15	B	986	B	65	H	1170091	B	24	D	1192190	C	08	F
639	C	03	B	1156856	A	61	P		B	24	B		C	08	C
	C	03	C		A	61	K		B	28	D	432	G	01	J

TABLE DES NUMEROS DES BREVETS PUBLIES DANS LA PRESENTE LIVRAISON, AVEC RENVOI AUX INDICES DU SYSTEME DE CLASSIFICATION UTILISE.

TABEL DER NUMMERS DER OCTROOIEN GEPUBLICEERD IN DEZE AFLEVERING, MET VERWIJZING NAAR DE TEKENS VAN HET CLASSIFICATIESYSTEEM.

1192473 G 01 R
874 A 47 B
F 16 B
1193189 F 16 J
356 E 04 D
1194194 A 63 C
E 01 C
425 C 07 D
A 61 K
A 61 P
442 C 07 K
666 E 04 G
A 62 B
713 F 16 L
975 H 01 M
1195117 A 47 F
202 B 02 C
1196150 A 61 L
A 61 K
C 03 C
210 A 61 M
397 C 07 D
A 61 K
A 61 P
439 C 07 K
A 61 K
C 12 N
A 61 P
9 9
9 21 0
1197357 B 60 D
1198605 C 22 C
C 21 D
1199253 B 65 D
532 F 25 J
1200446 C 07 D
A 61 K
A 61 P
A 61 M
825 G 01 N
1201143 A 43 B
642 C 07 C
688 C 08 F
870 C 06 B
1202533 H 04 M
868 B 60 G
F 16 F
945 C 07 B
C 07 D
C 07 C
G 01 N
1203618 B 05 B
735 B 65 G
743 B 66 F
877 F 02 D
F 01 N
1204178 H 01 R
426 A 61 K
A 61 P
628 C 07 C
C 01 C
1205129 A 47 B
D 06 F
676 F 16 B
1206729 G 04 G
987 B 22 D
1207105 B 65 B
B 65 D
119 B 65 D
130 B 66 D
861 A 61 K
1208543 G 07 F
G 07 C
1209084 B 65 C
125 C 02 F
297 E 04 D
371 F 16 C
1210126 A 61 K
A 61 P
890 A 47 G
1211520 G 01 S
G 04 N
584 G 05 B
656 G 08 G
H 04 Q
H 04 Q
1213038 A 62 C
B 05 B
085 B 23 K
B 08 B
119 C 08 J
C 29 C
B 32 B
244 B 65 G
389 B 01 C
791 H 01 R
1214304 C 07 D
A 61 K
9 9
1215150 B 65 H
1215150 0 0
3 92 0
276 C 11 D
434 F 16 L
630 G 07 B
G 06 F
1216246 C 07 D
A 61 K
A 61 P
295 C 11 D
567 H 04 M
H 04 B
856 B 60 D
A 01 B
1217028 C 08 J
058 C 09 K
C 08 K
099 C 25 B
1218341 C 07 D
C 07 C
A 61 K
A 61 P
344 C 07 K
A 61 K
590 D 21 F
1219309 A 61 L
B 03 C
550 B 65 G
563 B 66 F
656 B 08 G
B 32 B
1220181 G 08 G
648 A 61 F
722 B 08 B
1221289 A 41 G
352 B 23 K
B 62 D
B 23 Q
B 65 G
B 25 J
444 C 07 D
9 9
8 48 4
520 E 05 B
E 05 C
912 A 61 F
1222076 B 60 G
292 B 12 N
318 C 23 C
C 05 D
896 A 61 B
960 B 01 J
C 07 B
1223288 E 06 B
395 F 25 J
403 F 41 A
1224192 C 07 F
A 61 K
A 61 P
215 C 07 K
A 61 P
473 G 01 N
G 01 C
C 07 K
1225235 C 21 D
896 A 61 K
A 61 P
1226083 B 65 H
9 9
9 89 9
180 C 08 F
B 01 J
339 F 01 N
736 H 04 Q
810 A 61 K
1227135 C 09 D
482 G 11 B
G 06 F
786 A 61 K
806 A 61 K
A 61 P
885 B 01 J
B 01 C
C 10 G
1228028 C 07 K
A 61 K
A 61 C
059 C 07 D
A 61 K
A 61 P
401 G 03 F
522 G 01 J
C 01 B
541 H 01 L
809 B 05 B
1229872 A 61 F
1230050 B 22 D
474 F 02 G
H 02 K
935 A 61 K
1230973 B 01 J
B 01 D
1231328 E 03 D
690 H 02 B
H 02 G
1232202 C 08 J
B 29 C
434 G 06 F
680 A 01 B
879 B 42 C
B 65 C
947 B 65 B
B 65 D
1233080 B 22 D
C 21 D
1235620 A 63 C
684 B 41 C
B 41 N
B 41 F
896 C 11 D
1236002 F 16 L
386 A 01 B
446 A 61 F
448 A 61 F
961 F 25 D
F 25 B
A 23 C
1237552 A 61 K
A 61 P
677 B 23 K
945 C 08 F
C 10 L
1238530 H 04 M
1239029 G 11 D
278 G 01 N
755 A 47 C
1240226 C 08 G
C 09 D
559 G 04 B
919 A 61 N
1241455 G 01 G
1242741 F 04 B
847 G 02 F
1243173 A 01 D
387 B 28 B
702 B 02 D
1244364 A 23 L
367 A 41 H
374 A 47 H
445 A 61 K
A 61 P
665 C 07 D
1245618 C 08 J
C 08 K
746 E 03 D
1246662 A 61 M
A 61 K
665 A 61 N
919 C 12 N
C 07 K
G 01 N
A 61 K
A 61 P
811 C 08 G
1249089 C 04 B
G 01 R
178 A 23 L
A 21 D
410 B 65 G
B 23 Q
B 60 V
535 E 01 B
1250225 32 B
1252147 B 07 D
C 08 K
259 C 10 G
354 C 23 C
457 F 16 K
804 H 05 K
1253077 B 64 D
A 62 C
316 F 02 P
512 G 06 F
1254034 B 60 C
141 C 07 D
A 61 K
247 C 12 P
A 61 K
A 61 P
857 B 65 H
1255011 E 05 D
1255073 F 22 B
F 01 K
F 27 D
795 C 09 J
C 08 J
1256583 C 07 D
A 61 K
604 C 09 D
1258420 B 62 J
677 B 23 C
1259283 A 61 M
1260202 A 61 F
487 A 03 B
1261094 C 02 C
442 B 21 D
467 B 28 C
473 B 29 C
B 29 C
684 B 11 C
942 G 07 C
977 G 01 C
1262696 16 J
730 F 42 B
1263287 A 01 N
359 A 61 F
681 A 01 B
C 01 J
689 B 04 C
700 B 07 C
C 08 F
826 C 08 G
C 09 D
C 04 B
993 C 21 D
1264004 C 23 C
045 H 01 J
H 04 D
150 F 25 K
522 H 05 K
537 A 01 J
572 A 61 B
1265012 F 16 K
019 F 16 L
406 H 04 L
472 H 05 K
H 02 B
893 C 07 D
A 61 K
A 61 P
1266268 G 04 B
738 B 29 D
887 B 07 D
A 61 P
A 61 K
1267110 F 16 K
E 03 D
647 A 23 P
A 23 L
A 23 K
797 A 61 K
881 A 61 K
A 61 P
899 A 61 M
973 A 61 M
1268063 B 01 L
337 B 66 C
445 C 07 D
A 61 P
A 61 K
601 C 08 G
1269015 F 03 C
173 G 01 N
G 12 Q
424 G 07 C
G 07 B
766 G 04 F
H 04 L
H 04 M
1270150 B 25 P
B 23 P
511 C 01 G
C 01 B
635 C 08 B
1272304 B 23 B
402 B 65 D
505 B 07 J
A 61 K
A 61 P
579 C 09 G
716 E 04 F
784 F 16 K
860 G 01 N
G 01 N
1273276 A 61 F
311 A 61 F
341 B 01 F
344 B 01 J

TABLE DES NUMEROS DES BREVETS PUBLIES DANS LA PRESENTE LIVRAISON, AVEC RENVOI AUX INDICES DU SYSTEME DE CLASSIFICATION UTILISE.

TABEL DER NUMMERS DER OCTROOIEN GEPUBLICEERD IN DEZE AFLEVERING, MET VERWIJZING NAAR DE TEKENS VAN HET CLASSIFICATIESYSTEEM.

1273344	C	04	B	1289520	A	61	K	1303201	A	41	G	1326512	F	16	B
634	C	09	C		A	61	P	223	A	61	B	598	A	61	K
	C	08	K	721	B	29	C	675	E	04	H		C	07	D
1274771	C	08	J		B	60	J	1304298	B	65	D	609	A	61	K
	C	08	F	732	B	29	C	420	E	04	B	657	A	61	L
807	C	09	G	794	B	60	N	539	F	41	G		A	61	B
	C	09	K	930	C	07	C	932	A	24	C	682	A	62	B
873	C	23	C		C	25	B	946	A	45	D	805	C	02	F
	B	05	D	951	C	07	D	1305352	C	08	G	1327018	D	06	F
959	F	23	D		A	61	K	554	F	24	D	294	H	02	K
976	G	01	L	1290047	C	08	F	1306422	C	11	D	661	C	08	K
	H	01	L	097	C	09	D	737	G	05	D		C	08	L
	G	01	N	284	C	04	B	1307100	A	01	N	925	G	05	B
1275332	A	47	J		F	16	L	787	G	03	G		G	07	C
1276598	B	29	C		E	04	D	1308499	C	11	D	1328799	G	01	N
691	B	66	B	374	F	21	L	663	C	16	L		G	01	Q
749	C	07	H		F	21	W	1309808	F	16	G	1329011	H	02	G
	A	61	K		B	60	Q	1310172	A	23	K	434	C	04	B
808	C	08	K		F	21	Y		C	07	C	683	C	41	G
815	C	08	L	423	G	01	N	287	B	01	D	1330166	A	23	J
1277674	B	65	F	436	G	01	N	520	C	08	J		A	23	L
1278795	C	08	J		G	01	Q	702	F	16	H		A	23	N
1279008	G	01	F	654	G	08	B		F	16	D	455	A	07	C
110	G	06	F	740	H	01	M	777	G	01	F		C	61	P
495	B	41	F		C	01	G		G	01	M		A	61	K
683	C	08	F	1291296	B	65	D	1311256	A	61	K	1331414	F	16	D
1280164	G	21	C	298	B	65	D		A	61	P	1332695	A	47	B
527	A	61	K	356	C	07	K	399	B	41	N	1333560	G	02	K
	A	61	P	594	F	25	D	571	C	08	G	626	H	04	J
627	B	23	D	1292317	A	61	K	792	F	28	D	987	B	41	J
757	C	07	C		A	61	P		F	28	F	1334141	C	08	F
	C	07	D	344	A	61	M	1312460	B	29	C		C	10	M
	A	61	K	440	B	29	C		B	29	D	280	F	15	B
	A	61	P	494	B	63	C	635	C	08	G	665	A	23	L
779	C	07	D		B	65	C		A	61	K		A	23	Q
	A	61	K	528	B	67	D	1313284	H	04	L		C	11	B
	A	61	P	751	E	05	F	424	A	61	G	860	C	60	K
895	C	12	N	824	G	01	N		A	61	J		F	02	M
	C	07	K	913	G	06	K		A	61	B	1335928	C	07	J
	A	61	K	1293134	A	23	L		G	06	F		C	61	K
1281650	B	65	H	320	B	29	C	958	F	16	C	1336710	E	05	C
701	C	07	C	436	B	65	D	1314577	B	42	D	1337154	A	22	C
	C	10	M	552	C	10	B	807	D	03	D	444	B	65	D
	C	09	K		F	27	D	1315496	A	61	K	710	D	21	H
714	C	07	H	1294343	A	61	K		A	61	P	725	E	04	F
	C	12	N	372	A	61	K	535	A	61	M		E	04	B
	B	03	C		A	61	P	1316324	A	61	M	755	F	03	D
	C	12	Q	381	A	61	K		A	61	B	1338747	F	06	B
1282098	G	09	F	501	B	21	C		A	06	F	860	F	42	B
353	A	01	N		B	21	D	932	G	08	B	1339512	B	22	C
418	A	61	K	503	B	21	D	1317300	A	61	M	523	B	23	K
	A	61	P	505	B	21	J	413	C	07	C		B	32	B
438	A	61	K		B	21	D		C	07	D	588	B	60	T
	A	61	P	645	C	02	F		A	61	K		F	16	D
639	C	07	K		C	01	G	496	C	08	G	613	B	65	D
	C	07	H		C	01	B		C	09	D	679	B	07	D
	C	12	Q	837	C	11	D	988	B	23	K		A	61	K
	A	61	K		C	07	C		B	60	G		A	61	P
	C	07	F		C	07	F	1318239	E	01	B	793	A	08	L
663	C	08	L	1295063	F	16	L	715	A	01	J	900	C	01	F
	C	08	J		E	21	D	959	B	65	G	1340484	A	61	K
	B	01	J	089	G	01	D	987	C	07	D	1341621	B	21	D
796	F	16	K		G	01	B	1319456	B	23	D	730	C	03	B
960	H	04	L	171	G	03	B	569	B	61	G		C	23	K
1283067	B	01	D	402	H	04	B	607	B	65	D	788	C	07	D
	F	01	N	642	B	04	B	625	B	66	B		A	61	K
172	B	65	B	989	E	01	B	715	B	12	C		A	61	P
371	F	15	B	1296784	E	21	J		C	12	N	847	C	08	L
708	A	61	K		B	22	F		C	07	K		H	01	B
	A	61	P	1297189	C	14	C	773	E	04	F	1342413	A	01	N
766	B	27	N	342	G	01	N		E	04	B	458	A	61	F
809	B	65	G	722	H	05	B	787	E	05	F	517	B	21	D
	B	65	H	795	A	61	B	931	G	01	G	814	B	23	L
817	C	03	B	811	H	04	N		G	01	L		C	07	D
1284609	A	43	B		A	61	B	1320415	B	05	B	1343126	G	07	F
668	A	61	B	1298262	E	04	C		F	16	N	621	B	29	F
722	A	61	K		E	04	F	838	G	07	F	644	B	60	C
	A	61	P		B	28	D		G	07	C	789	C	07	D
737	A	61	K	1299368	C	07	D		G	07	B		A	61	K
	C	07	F	423	C	08	B	1321037	A	01	M		A	61	P
1285199	F	23	G	483	C	09	D	345	B	62	B	826	C	08	B
873	B	65	H	517	C	11	D	1322342	A	61	L		C	61	K
874	B	65	H	1300043	C	04	Q		A	61	F	1344075	G	01	K
1286062	F	16	B	053	H	05	B	601	C	07	C	691	B	60	R
603	A	41	C		G	08	G		C	01	J		B	60	T
806	B	24	B	330	B	63	B	876	F	16	H	779	C	07	D
	F	16	D		B	63	H		H	02	K		C	61	K
	A	47	L	1301012	H	04	M	1323170	G	21	K	1345004	A	42	B
837	B	41	F		H	04	R	1324784	A	61	L	946	C	07	D
1287017	C	07	J	207	A	61	K		A	61	F		C	61	K
	A	61	K		A	61	P	840	B	21	D	996	C	09	L
	A	61	P	333	B	29	C		B	25	D	1346015	C	10	M
105	C	11	D	676	E	05	F	925	B	65	D	846	B	41	N
107	C	11	D	1302141	A	47	J	1325801	B	29	C		B	41	P
146	C	12	N	381	B	61	G	834	B	60	K	879	B	60	R
	C	12	Q		H	01	R		A	01	D	913	B	64	D
567	H	01	M	677	F	16	B		B	60	R	1347221	F	16	K
878	B	01	F	683	F	16	C	1326014	F	02	B	274	G	01	K
1288080	B	60	R	1303071	H	04	L	042	F	16	L	277	G	01	G
367	D	06	F	189	A	01	N	512	A	47	B	278	G	01	G

1347846	B	21	D	1366617	H	04	M	1388637	E	06	B	1406701	A	62	B
895	B	60	S	670	A	23	C	669	F	04	D		G	09	B
1348906	F	23	G	688	A	47	B	1389296	F	28	F		A	61	B
1349130	G	08	G	756	A	61	K	657	E	03	D		A	61	M
521	A	61	F	1367118	C	11	D	1390117	B	01	D		G	01	F
591	A	61	M	198	E	05	B	221	B	60	J	1407006	C	12	N
645	B	01	D	294	F	16	H		B	60	R		A	61	K
	A	61	M	392	G	01	N	308	C	03	B	677	A	23	L
646	B	01	D		A	61	B	644	F	16	H		A	23	J
	A	61	M	566	H	04	B	745	G	01	N		A	61	K
654	B	01	J		H	10	L	821	G	05	B		C	07	
750	B	60	R	1368052	A	61	K		B	21	B		A	61	F
1350053	F	16	L		A	61	P	1391685	G	01	B	727	A	61	F
571	B	04	C	246	B	65	D		B	60	M	1408008	C	02	F
723	B	65	B	422	C	08	K	1392288	A	61	K	009	C	02	F
1351004	F	16	L		C	08	L		A	61	P	227	C	02	M
	B	21	D	588	F	16	L	307	A	61	K	257	F	16	H
676	A	61	K	713	G	05	B		A	61	P		F	16	C
724	A	61	M		F	16	P		C	07	D	1409140	B	02	C
1352563	A	01	N	1369629	F	16	K	347	A	61	K	185	B	23	C
780	B	60	N	1370034	H	04	L		A	61	P	223	B	29	C
	A	47	C	178	A	61	B		C	07	K	1411895	A	61	K
845	B	65	D	376	B	21	B	482	C	27	L	997	A	61	L
	B	65	B		F	16	J	529	B	60	C	1412105	B	21	C
967	C	12	P	569	C	07	H	591	B	65	H		B	23	K
1353080	F	16	B	633	C	10	M		H	02	K	690	F	28	F
198	G	02	B		C	10	G	613	C	03	C	1413476	B	60	P
	H	04	N	1371302	A	45	D	674	C	07	D	534	B	65	H
250	G	05	B		A	47	K		C	61	K	999	B	08	G
253	G	05	D		F	24	H		A	61	P	1414887	C	08	G
778	B	24	D	428	B	21	C	714	C	07	J	1415830	B	60	H
	B	24	B	544	B	62	J		C	61	K		F	24	
912	C	07	D		B	62	K		A	61	P	1417060	B	22	C
	A	61	K	1372624	A	61	K	987	F	16	F	207	C	07	D
927	C	07	D		A	61	P		B	64	C	260	C	08	L
967	C	08	F	888	B	22	D	1393593	H	05	B		C	08	F
	C	08	L	1373091	B	65	D		H	03	B	1418298	E	05	B
1354026	C	11	D		G	09	F	699	A	61	F	942	A	61	K
425	H	04	B	379	C	08	J	1395570	C	07	D	1419061	B	60	N
597	A	61	K		C	01	M		A	01	N		A	47	C
	A	61	P	783	F	16	L	630	C	08	K	965	B	65	C
614	B	01	D		G	01	M		C	08	L		B	31	B
1355828	B	65	D		G	01	N	716	C	04	B	1420876	B	01	J
835	B	65	D	1374000	G	05	B	726	E	05	D		B	01	J
	B	65	B	204	G	08	G	736	E	21	F	1421142	C	08	L
915	C	07	H		G	07	B		E	24	F		C	08	K
1356679	H	04	N	588	H	04	N	930	G	06	F		C	08	
733	A	01	N	835	A	61	K		G	07	F	339	G	01	D
906	B	26	D	945	A	61	N	967	G	08	G	1422141	B	65	H
1357096	C	04	B	1375061	B	23	Q	1396012	H	01	L		B	31	B
	F	27	D	361	B	65	D	595	A	47	G	454	F	16	K
124	C	07	D	364	B	65	D		G	06	F	1423280	E	41	C
	A	61	K	603	B	09	D		G	07	C	1424041	B	61	C
292	F	04	C	1376971	H	04	L	677	F	23	G	668	A	08	G
645	H	01	R	1377430	B	29			F	23	H	984	A	61	J
789	A	01	K	558	B	07	D	1397085	A	61	B		A	61	M
1358128	C	01	F	734	F	02	D	203	B	01	J	1425251	C	03	C
168	C	07	D	1379391	B	41	J	413	B	08	G		C	08	
	A	61	K	439	B	65	D	453	C	09	J	1426286	C	63	J
	A	61	P	584	C	08	K		C	08	F	305	B	65	D
851	A	61	B	639	C	12	N	572	E	05	B	314	B	65	G
1359309	F	02	K	805	F	16	L		E	05	C	681	B	23	C
374	F	23	G	1380064	H	01	M	851	H	01	S		F	23	C
	B	03	B	476	B	60	R	867	H	03	M	1427305	A	43	
1360431	F	16	F	547	B	03	B		H	03	H	536	A	05	D
	A	62	B	765	F	16	D	1398270	B	64	D		B	65	G
	B	60	R	781	F	16	K		B	60	N		F	04	B
	A	63	B	1381707	C	23	C		F	16	F		F	04	
	D	03	D		B	23	B	850	H	01	R	622	B	60	T
436	F	16	L	796	F	16	H	1399273	B	06	B	958	B	16	L
897	A	01	K		H	02	K	277	B	21	B	1428175	G	06	K
1361241	C	08	G	925	G	05	B	446	C	07	D	333	H	04	B
	C	07			B	25			A	61	P	464	A	47	J
1362051	C	07	D	1382104	H	02	H		A	61	K	1429214	A	04	
188	F	04	C		G	01	R	458	C	07	H	1430057	C	07	D
648	B	21	B	383	B	01	J	864	G	06	F	101	C	08	L
711	B	43	K		B	07	C	1400020	G	03	M		C	09	
789	B	65	B		C	07	D	1401067	H	01	S	227	F	16	B
967	B	04	D	470	C	60	H	279	A	01	N	245	F	16	G
	H	01	L		H	05	B	405	A	61	K		H	02	
1363237	G	06	T	1383696	B	65	G	407	A	61	K	246	F	16	G
592	A	61	K		B	62			A	61	L		H	02	G
1364382	H	01	J		B	05	C		A	61	P	248	F	16	
551	H	04	Q	1384523	B	05	D	501	A	61	K	458	G	08	C
777	B	32	B		B	05		531	A	61	N	556	G	01	M
	B	65	D	1385683	B	28	D	841	A	07	D	568	H	01	R
846	B	60	R		H	01	L		C	61	K	648	H	04	L
	B	62	N		H	32			A	61	P		H	04	N
1365121	F	01	N	793	C	02	F	1402008	C	12	N	1431154	B	61	B
324	G	06	F	1386346	H	01	L	337	G	06	F	492	E	05	D
650	A	01	N	572	H	47	K	818	G	61	B	1432666	C	07	C
658	A	23	G	976	C	22			G	03	B		C	07	B
697	A	61	B	1387798	B	65	D	995	B	23	Q		C	08	F
1366038	C	07	D		G	09	F	1404506	B	29	C	943	C	16	L
	A	61	K	848	C	07	F	560	B	60	T	1433384	A	21	
	A	61	P		C	08	F	1405145	G	04	F		A	23	G
105	C	08	G	1388001	G	01	F	546	H	04	R		A	21	
498	C	01	B	205	G	03	G	1406510	A	23	J	399	A	45	B
	C	08	K	630	E	05	D		A	23	C	571	B	25	B
	C	08	L		E	05	F		A	21	D	639	B	60	K

T A B L E D E S N U M E R O S
DES BREVETS PUBLIES DANS LA PRESENTE
LIVRAISON , AVEC RENVOI AUX INDICES
DU SYSTEME DE CLASSIFICATION UTILISE.

T A B E L D E R N U M M E R S
DER OCTROOIEN GEPUBLICEERD IN DEZE
AFLEVERING, MET VERWIJZING NAAR DE
TEKENS VAN HET CLASSIFICATIESYSTEEM.

1433639	B	60	H	1455425	H	01	S	1477066	A	21	D	1499513	B	60	L
768	C	04	B		G	02	B	151	A	61	K		F	16	H
1434570	A	61	K	621	A	47	J		C	08	L		F	02	N
	A	61	P	843	A	61	L	366	B	60	R		H	02	K
649	B	01	J		A	61	B		E	05	D	594	C	07	D
1435130	H	02	P	958	B	07	C	419	B	65	D	625	C	07	F
500	F	27	D		B	65	G	1478250	A	41	G		C	07	B
	F	27	B		B	07	B		A	45	D	1500390	A	61	K
534	G	02	B	976	B	22	D	583	B	65	D	902	F	42	C
	C	03	C	1456072	B	61	K	585	B	65	G	1501397	A	47	J
742	H	04	Q		B	61	C	1479029	G	06	K	1502015	F	01	N
	H	04	L		B	60	K	506	B	29	C	1503850	B	01	F
1436182	B	60	T	573	F	16	L		B	23	K	931	B	62	D
194	B	64	D	602	G	01	B	1480283	H	01	M	1504019	C	07	J
	B	60	R		H	05	K	915	C	03	B		A	61	K
	B	61	D	626	G	01	N	916	C	03	B		A	61	P
	A	47	B	1458713	C	07	D		C	65	D	149	D	06	L
206	B	65	D		A	61	K	1481100	C	21	C		C	11	D
380	C	12	N		A	61	P	157	F	02	M		C	07	C
	A	61	K	1459784	A	61	M	230	G	01	K	1506066	B	22	D
433	C	21	D	979	B	64	D		G	01	L	1509627	C	21	D
1437201	B	26	B		G	01	S		G	01	B		C	22	C
280	B	60	T		G	05	D	371	G	06	T	1513628	B	21	D
470	E	05	D	1460203	E	05	B		G	06	K	1515129	G	01	M
1438121	B	01	D	277	F	16	B	616	A	47	D		B	60	C
	F	01	N	1461139	B	01	D		B	62	B		G	01	B
142	B	05	B		B	01	J		B	60	N	1517824	B	62	D
246	B	65	G		C	07	C	889	B	63	C	914	C	07	J
	C	25	C		C	07	D	1483093	B	29	B	1518000	C	22	C
307	C	07	D	561	F	16	L		B	29	C		C	22	F
	A	61	K	1462012	A	23	N		B	02	C	1560671	B	21	K
	A	61	P	475	C	08	K	131	B	60	N		B	21	J
546	F	42	B		C	01	F	276	C	07	F		F	16	H
	F	42	C	1463455	A	61	B		C	01	J		F	62	D
1440003	B	63	C	594	B	22	D	960	A	01	K	1562263	H	01	R
	B	63	B	656	B	60	T	1484963	A	01	K				
225	F	01	L	659	B	62	B	1485135	A	61	L				
642	A	47	J	725	C	07	B	209	B	05	C				
648	A	47	J	737	C	07	F		D	21	H				
1441584	A	01	K	809	C	12	N	385	C	07	D				
851	B	01	J	1464599	C	65	G		A	61	K				
	C	07	C	767	E	03	D		A	61	P				
1442006	C	07	C	882	F	16	L	982	H	02	M				
507	H	01	S	1465042	G	06	F	1486312	B	29	C				
795	B	02	C	821	B	65	D	1487240	H	05	B				
	A	47	J	825	B	65	G	291	A	43	B				
938	B	60	R		B	21	C	346	A	61	B				
1443479	G	08	B	1466157	G	01	N	918	C	08	L				
1444036	B	01	J	1467619	A	01	M		C	08	L				
	B	01	D	935	B	65	G	927	C	09	C				
1445188	B	63	B	1468003	C	07	F		C	01	F				
217	B	65	G		A	61	K	1488155	C	16	L				
	G	01	N		A	61	P	427	G	11	C				
513	F	16	H	220	F	16	L		H	01	L				
840	H	01	R	322	G	02	B	581	H	04	L				
1446359	C	02	F		A	61	B		H	04	Q				
604	F	16	L	629	A	47	B	1490116	A	61	L				
1447195	B	28	D	679	A	61	K	522	C	21	C				
	B	23	B		A	61	P	524	C	21	D				
358	B	65	G	827	B	41	F	728	G	02	F				
1448246	A	61	L	912	B	64	G	1491124	A	47	K				
290	B	01	D		H	01	Q	260	B	05	B				
	F	25	B	1470011	B	60	H	276	B	22	D				
408	B	60	R	041	B	63	C	661	C	23	G				
452	B	65	D	065	B	65	G		B	08	B				
493	C	04	B		B	62	D		C	02	F				
756	C	11	D	070	B	65	H	819	F	23	D				
891	F	03	D		B	02	C		A	01	M				
	E	04	H	086	C	03	B	1492572	A	61	L				
	G	21	C	397	G	01	G	598	A	63	C				
904	F	16	C		G	65	G	700	B	63	H				
	H	02	K	1471173	D	03	D		F	23	K				
927	F	16	L		D	06	B		F	23	H				
1449619	B	24	C		G	01	N	702	B	64	D				
722	B	60	R	919	A	61	K		B	60	N				
1450929	B	01	D		A	61	P		A	47	C				
	F	01	N	948	A	61	L	979	F	17	C				
986	B	23	Q		B	01	D	1493206	H	01	Q				
	B	23	C	975	A	62	B	295	H	04	Q				
1451013	B	32	B	1472161	B	65	G	556	B	32	B				
	B	29	C		B	61	B		E	06	B				
	B	05	C	169	B	66	B		C	03	C				
	A	44	B	294	C	08	F	703	C	65	H				
025	B	60	B	772	H	02	K	1494979	C	04	B				
069	B	65	B	1473012	A	61	G		C	03	B				
166	B	07	D	208	B	61	L	1495236	F	16	D				
	A	61	K	1474499	C	10	G		B	64	C				
771	G	06	K	618	F	16	D		B	63	B				
918	H	02	K		B	60	T	1497289	B	07	D				
1452202	A	61	M	711	G	02	B		A	61	K				
571	C	09	D	716	G	02	B		A	61	P				
	C	08	L	795	G	09	F	371	C	08	L				
1453466	A	61	J	848	H	01	R	471	C	21	C				
	A	61	G	1475010	A	45	D	1498001	H	04	Q				
698	B	60	R	024	A	47	J	457	C	08	L				
732	B	65	B	1476037	A	41	D		C	08	K				
1454068	F	16	B	089	A	61	B		C	08	G				
081	F	16	H	234	B	01	D	586	F	01	N				
101	F	25	C	861	G	09	F	1499005	H	02	M				
	A	23	L	987	H	04	L	513	B	60	K				

CESSIONS NOTIFIEES
AU DEPARTEMENT

Demandes de brevets belges : numéros supérieurs à 8700000 de l'année 1987 à 1999
Demandes de brevets belges : numéros supérieurs à 2000/0000 à partir de l'année 2000
Brevets belges : format des numéros NNN NNN (ex 760 000)
Brevets européens : format des numéros 0 NNN NNN (ex 0 760 000)

OVERDRACHTEN
AAN HET DEPARTEMENT BETEKEND

Belgische octrooiaanvragen : nummers hoger dan 8700000 van het jaar 1987 tot 1999
Belgische octrooiaanvragen : nummers hoger dan 2000/0000 vanaf het jaar 2000
Belgische octrooien : grootte van de nummers NNN NNN (vb 760 000)
Europese octrooien : grootte van de nummers 0 NNN NNN (vb 0 760 000)

DEM DEPARTMENT
MITGETEILTE ÜBERTRAGUNGEN

Belgische Patentantrage : Höhere Nummern als 8700000 von den Jahren 1987 bis 1999
Belgische Patentantrage : Höhere Nummern als 2000/0000 ab 2000
Belgische Patente : Größe der Nummern NNN NNN (zb 760 000)
Europäische Patente : Größe der Nummern O NNN NNN (zb 0 760 000)

TRANSFERTS
NOTIFIED TO THE DEPARTMENT

Belgian patents applications : numbers higher than 8700000 from 1987 till 1999
Belgian patents applications : numbers higher than 2000/0000 from 2000
Belgian patents : size of the numbers NNN NNN (ex 760 000)
European patents : size of the numbers O NNN NNN (ex 0 760 000)

THE DOW CHEMICAL CY
ENI S.P.A.
ENITECHNOLGIE S.P.A.
1013456A6 DU 20 SEPTEMBRE 2000
TRANSFERE A :
THE DOW CHEMICAL CY
2030 Dow Center
Midland Michigan 48674(US)
04 AOUT 2005

DECLERCQ HENRI
1013664A3 VAN 30 AUGUSTUS 2000
OVERGEDRAGEN AAN :
ROCAL N.V.
Leffingestraat 56
B-8400 Oostende(BE)
19 AUGUSTUS 2005

VAN HUNSEL LIEVEN
2005/0271 VAN 31 MEI 2005
OVERGEDRAGEN AAN :
PROJECTS & PROFILES B.V.B.A.
De Vrièrestraat 13
B-2000 ANTWERPEN(BE)
19 AUGUSTUS 2005

ALLIANCE MACHINE SYSTEMS EUROPE B.V.
1 257 490 VAN 22 FEBRUARI 2001
OVERGEDRAGEN AAN :
J & L GROUP INTERNATIONAL LLC JLGI
3090 Stagecoach Road
Keithville, Louisana 71047(US)
01 AUGUSTUS 2005

CABINET ERMAN S.A.R.L.
1 194 297 DU 30 JUIN 2000
1 224 077 DU 24 OCTOBRE 2000
TRANSFERE A :
GAJ DEVELOPPEMENT SAS
10 chemin des Violettes
F-89100 ROSOY(FR)
01 AOUT 2005

AKZO NOBEL N.V.
ENGELHARD DE MEERN B.V.
0 778 811 VAN 31 AUGUSTUS 1995
OVERGEDRAGEN AAN :
ALBEMARLE NETHERLANDS B.V.
Stationsplein 4
NL-3818 LE Amersfoort (NL)
ENGELHARD DE MEERN B.V.
Strijkviertel 67
NL-3454 PK De Meent (NL)
04 AUGUSTUS 2005

CANCER RESEARCH VENTURES LTD
0 278 176 DU 22 DECEMBRE 1987
TRANSFERE A :
CANCER RESEARCH TECHNOLOGY LTD
Sardinia House
Sardinia Street, London WC2A 3NL(GB)
04 AOUT 2005

CROMPTON CORP.
0 631 582 DU 20 DECEMBRE 1993
0 669 338 DU 21 FEVRIER 1995
0 839 852 DU 30 OCTOBRE 1997
0 841 383 DU 11 NOVEMBRE 1997
TRANSFERE A :
GENERAL ELECTRIC CY - UNS
SOC. CONSTITUEE SOUS LES LOIS
DE DELAWARE
1 River Road
Schenectady N.Y. 12345(US)
04 AOUT 2005

ENITECNOLOGIE S.P.A.
THE DOW CHEMICAL CY
0 230 949 DU 19 JANVIER 1987
TRANSFERE A :
THE DOW CHEMICAL CY
2030 Dow Center
Midland Michigan 48674(US)
04 AOUT 2005

HAGIWARA YOSHIHIDE
0 471 584 DU 15 AOUT 1991
0 547 236 DU 02 JUILLET 1992
TRANSFERE A :
JAPAN PHARMACEUTICAL
DEVELOPMENT CO.LTD
2-22 Taiyuji-cho
Kita-ku Osaka-shi, Osaka(JP)
04 AOUT 2005

JAPAN NATURAL FOOD CO. LTD
0 504 508 DU 19 MARS 1991
TRANSFERE A :
JAPAN PHARMACEUTICAL
DEVELOPMENT CO.LTD
2-22 Taiyuji-cho
Kita-ku Osaka-shi, Osaka(JP)
04 AOUT 2005

KATALEUNA G.M.B.H. CATALYSTS
ECOLITH-ZEOLITHE G.M.B.H.
0 499 799 DU 20 JANVIER 1992
TRANSFERE A :
KATALEUNA G.M.B.H. CATALYSTS
Am Haupttor Bau 8322
D-06236 Leuna(DE)
04 AOUT 2005

OSI SPECIALITIES INC.
0 426 073 DU 29 OCTOBRE 1990
TRANSFERE A :
GENERAL ELECTRIC CY - UNS
SOC. CONSTITUEE SOUS LES LOIS
DE DELAWARE
1 River Road
Schenectady N.Y. 12345(US)
04 AOUT 2005

OSI SPECIALTIES INC.
0 297 614 DU 01 JUILLET 1988
0 310 920 DU 27 SEPTEMBRE 1988
0 314 903 DU 09 SEPTEMBRE 1988
0 348 902 DU 27 JUIN 1989
0 415 254 DU 22 AOUT 1990
0 462 359 DU 28 FEVRIER 1991
0 477 894 DU 25 SEPTEMBRE 1991
0 499 200 DU 11 FEVRIER 1992
0 550 064 DU 29 DECEMBRE 1992
0 565 048 DU 06 AVRIL 1993
0 649 850 DU 11 OCTOBRE 1994
TRANSFERE A :
GENERAL ELECTRIC CY - UNS
SOC. CONSTITUEE SOUS LES LOIS
DE DELAWARE
1 River Road
Schenectady N.Y. 12345(US)
04 AOUT 2005

OSI SPECIALTIES LTD
0 656 383 DU 11 AVRIL 1994
TRANSFERE A :
GENERAL ELECTRIC CY - UNS
SOC. CONSTITUEE SOUS LES LOIS
DE DELAWARE
1 River Road
Schenectady N.Y. 12345(US)
04 AOUT 2005

OTTO LIFT SYSTEME G.M.B.H.
0 624 530 DU 03 MAI 1994
TRANSFERE A :
ZÖLLER-KIPPER G.M.B.H.
Hans-Zöller-Strasse 50-68
D-55130 Mainz(DE)
04 AOUT 2005

S.A. FINE PRODUCTS
0 776 808 DU 29 NOVEMBRE 1996
TRANSFERE A :
BARAT
775 rue de la Forêt
F-41110 SAINT AIGNAN SUR CHER(FR)
04 AOUT 2005

THE MATHILDA AND TERENCE
KENNEDY INSTITUTE OF
RHEUMATOLOGY TRUST
0 556 207 DU 18 OCTOBRE 1991
TRANSFERE A :
SYNOVIS LTD
90 Fetter Lane
GB-London EC4A 1JP(GB)
04 AOUT 2005

UNILEVER N.V.
0 641 167 DU 18 MAI 1993
0 824 869 DU 18 MAI 1993
TRANSFERE A :
LODERS CROKLAAN B.V.
Hogeweg 1
NL-1521 AZ Wormerveer(NL)
04 AOUT 2005

WICKER RALPH C
0 455 750 DU 16 JANVIER 1990
TRANSFERE A :
DOCUMENT SECURITY SYSTEMS INC.
First Federal Plaza-Suite 1525
28 East Main Street,
Rochester New York 14614(US)
04 AOUT 2005

WILHELMI WERKE A.G.
ABB TECHNOLOGY FLB A.B.
ZENT-FRENGR G.- FUR
GEBAUDETECHNIK M.B.H.
0 406 476 DU 28 SEPTEMBRE 1989
TRANSFERE A :
WILHELMI WERKE A.G.
DR. Hans-Wilhelmi-Weg 1
D-35633 Lahnau (DE)
ABB GEBÄUDETECHNIK A.G.
Ohmweg 11-15, D-68199 Mannheim (DE)
ZENT-FRENGR G.- FUR
GEBAUDETECHNIK M.B.H.
Schwarzwaldstrasse 2
D-64646 Heppenheim (DE)
04 AOUT 2005

WITCO CORP.
0 493 836 DU 30 DECEMBRE 1991
TRANSFERE A :
CK WITCO CORP.
04 AOUT 2005

PALL FILTRATION AND
SEPARATIONS PTY LTD
0 213 157 DU 03 MARS 1986
0 641 246 DU 07 AOUT 1992
TRANSFERE A :
U.S. FILTER WASTEWATER GROUP INC.
181 Thorn Hill Road
Warrendale, Pennsylvania 15086(US)
05 AOUT 2005

S.A. BRUKER BIOSPIN
0 783 903 DU 08 JANVIER 1997
TRANSFERE A :
S.A. HIGH TECH CARE
05 AOUT 2005

S.A. FABRICOM
1 373 108 DU 28 FEVRIER 2002
TRANSFERE A :
FABRICOM AIRPORT SYSTEMS UK LTD
05 AOUT 2005

SOC. D'APPLICATIONS GENERALES
D'ELECTRICITE ET DE MECANIQUE SAGEM
0 511 082 DU 21 AVRIL 1992
TRANSFERE A :
JOHNSON CONTROLS AUTOMOTIVE
ELECTRONICS S.A.S.
18 Chaussée Jules César
F-95520 OSNY(FR)
05 AOUT 2005

TIME WARNER ENTERTAINMENT CY L.P.
0 781 489 DU 13 SEPTEMBRE 1995
TRANSFERE A :
HOME BOX OFFICE INC.
1100 Avenue of the Americas
New York NY 10036(US)
05 AOUT 2005

ALCATEL CIT
0 466 078 DU 08 JUILLET 1991
TRANSFERE A :
ALCATEL
54 Rue de la Boétie
F-75008 PARIS(FR)
08 AOUT 2005

DEGUSSA A.G.
0 377 062 DU 04 JANVIER 1989
TRANSFERE A :
FERRO G.M.B.H.
Gutleutstrasse 215
D-60327 Frankfurt am Main(DE)
08 AOUT 2005

HOECHST MARION ROUSSEL
0 573 361 DU 03 JUIN 1993
TRANSFERE A :
S.A. AVENTIS PHARMA
20 Avenue Raymond ARON
F-92160 ANTONY(FR)
08 AOUT 2005

SIEMENS A.G.
0 947 829 DU 30 MARS 1999
TRANSFERE A :
MICRONAS G.M.B.H.
Hans-Bunte-Strasse 19
D-79108 Freiburg(DE)
08 AOUT 2005

CHANET GUY
1 175 140 DU 03 MAI 2000
TRANSFERE A :
CHANET GUY FRANCOIS
SAINT JEOIRE PRIEURE
F-73190 Le Douchet (FR)
MARADAN MICHEL
597 rue de la Croix
BEARD F-01460 GEOVREISSIAT (FR)
10 AOUT 2005

CHANET GUY FRANCOIS
0 809 430 DU 08 FEVRIER 1996
TRANSFERE A :
CHANET GUY FRANCOIS
SAINT JEOIRE PRIEURE
F-73190 Le Douchet (FR)
MARADAN MICHEM
597 rue de la Croix
BEARD F-01460 GEOVREISSIAT (FR)
10 AOUT 2005

FUJISAWA PHARMACEUTICAL CO. LTD
0 315 978 DU 09 NOVEMBRE 1988
0 596 541 DU 09 NOVEMBRE 1988
TRANSFERE A :
YAMANOUCHI PHARMACEUTICAL CO. LTD
10 AOUT 2005

GEHSE HARTMUT
0 460 136 DU 11 DECEMBRE 1990
TRANSFERE A :
SD & E SYSTEM DESIGN &
ENGINEERING G.M.B.H.
An der B 31
D-88090 IMMENSTAAD(DE)
10 AOUT 2005

BERUBE GUY
CARSON GLENN
0 753 135 DU 19 JANVIER 1996
1 123 494 DU 23 SEPTEMBRE 1999
TRANSFERE A :
CAR-BER INVESTMENTS INC.
911 Michigan Avenue
Point Edward Ontario N7V 1H2(CA)
11 AOUT 2005

CLARIANT FINANCE (BVI) LTD
0 838 845 DU 07 OCTOBRE 1997
1 000 995 DU 04 NOVEMBRE 1999
1 029 907 DU 16 FEVRIER 2000
1 046 690 DU 19 AVRIL 2000
TRANSFERE A :
AZ ELECTRONIC MATERIALS CORP.
70 Meister Avenue
Somerville NJ 08876(US)
11 AOUT 2005

CROMPTON CORP.
0 694 603 DU 22 JUIN 1995
0 811 864 DU 03 JUIN 1997
TRANSFERE A :
SONNENBORN INC.
771 Old Saw Mill River Road
Tarrytown NY 10591(US)
11 AOUT 2005

HEITZ DENIS
0 821 571 DU 30 MAI 1996
TRANSFERE A :
H3D
4 rue de l'Epine
F-01590 LAVANCIA-EPERCY(FR)
11 AOUT 2005

INSTITUT FRANCAIS DU PETROLE
CHIRALSEP S.A.R.L.
0 864 586 DU 03 MARS 1998
TRANSFERE A :
EKA CHEMICALS A.B.
SE-445 80 Bohus(SE)
11 AOUT 2005

KAL KAN FOODS INC.
1 063 897 DU 12 MARS 1999
TRANSFERE A :
MARS INC.
6885 Elm Street
McLean VI 22101(US)
11 AOUT 2005

S.A. CHEP FRANCE
DUPUIS JACQUES
0 873 947 DU 23 AVRIL 1997
TRANSFERE A :
BRAMBLES AUSTRALIA LTD
Level 40 Gateway
1 Macquarie Place, Sidney NSW
2000(AU)
16 AOUT 2005

DURRSTEIN GEORG
0 660 660 DU 15 JUILLET 1994
TRANSFERE A :
DEERE & Cy
One John Deere Place
MOLINE, ILLINOIS 61265-8098(US)
17 AOUT 2005

DOW CORNING CORP.
0 587 726 DU 28 MAI 1992
TRANSFERE A :
TYCO ELECTRONICS CORP.
307 Constitution Drive
MS R20/2B, Menlo Park CA
94025-1464(US)
18 AOUT 2005

FUSTIPLAST S.P.A.
0 755 863 DU 25 JUILLET 1995
1 354 815 DU 14 MARS 2002
TRANSFERE A :
DAVIPLAST - SERVICOS DE
CONSULTORIA SOCIEDADE UNIPESSOAL LDA.
Avenida Do Infante 50
Funchal Madeira(PT)
18 AOUT 2005

MANZOTTI CARLO
1 119 673 DU 04 OCTOBRE 1999
TRANSFERE A :
INTERPARK S.R.L.
Via Cappuccini 14
I-20122 Milan(IT)
18 AOUT 2005

SUMITOMO COAL MINING CO. LTD
SUWANETSU KOGYO CO. LTD
1 162 022 DU 05 JUIN 2001
TRANSFERE A :
SPS PROCESSING INC.
SUWANETSU KOGYO CO. LTD
18 AOUT 2005

BASYS PRINT G.M.B.H. SYSTEME
FUR DIE DRUCKINDUSTRIE
TOYO INK. MFG CO. LTD
1 216 435 DU 11 AOUT 2000
TRANSFERE A :
BASYS PRINT G.M.B.H. SYSTEME
FUR DIE DRUCKINDUSTRIE
Gülzer Strasse 15
DE-19258 Boizenburg(DE)
21 AOUT 2005

BYRON AUSTRALIA PTY LTD
0 783 252 DU 23 AOUT 1995
TRANSFERE A :
BOTANICAL FOOD CY PTY LTD
Level 1
15 Pelham Street, Carlton
Victoria 3053(AU)
23 AOUT 2005

C-CHEM A.G.
1 086 124 DU 10 JUIN 1999
TRANSFERE A :
SCYNEXIS INC.
3501 C Tricenter
Boulevard, DurhamNorth
Carolina 27713(US)
23 AOUT 2005

F. HOFFMANN-LA ROCHE A.G.
0 303 925 DU 08 AOUT 1988
TRANSFERE A :
BUJARD HERMANN
Remlerstrasse 9
D-69120 Heidelberg(DE)
23 AOUT 2005

JENAPHARM G.M.B.H. & CO. K.G.
0 572 489 DU 19 FEVRIER 1992
0 654 267 DU 15 NOVEMBRE 1994
0 719 555 DU 01 DECEMBRE 1995
0 770 388 DU 22 OCTOBRE 1996
0 780 397 DU 18 DECEMBRE 1996
0 986 573 DU 20 MAI 1998
TRANSFERE A :
SCHERING A.G.
Müllerstrasse 178
D-13342 Berlin(DE)
23 AOUT 2005

LEMPERLE MARTIN
0 406 375 DU 08 DECEMBRE 1989
TRANSFERE A :
ARTES MEDICAL INC.
La jolla Center 1
La Jolla Village Drive Suite
825, San Diego CA 92122(US)
23 AOUT 2005

LUESCHER URSULA
LUESCHER HANS
0 981 895 DU 23 MARS 1998
TRANSFERE A :
LUSCHER HANS
Saeumerstrasse 23
CH-8832 Wollerau(CH)
23 AOUT 2005

LUSCHER URSULA
LUSCHER HANS
1 338 538 DU 16 FEVRIER 2002
TRANSFERE A :
LUSCHER HANS
Saeumerstrasse 23
CH-8832 Wollerau(CH)
23 AOUT 2005

NORMATECH INC.
1 060 729 DU 18 JUIN 1999
TRANSFERE A :
NORMATEC INDUSTRIES LP
44 Glen Avenue
Newton Center, MA 02459(US)
23 AOUT 2005

STECKELBACH WILHELM
MUHLBERGER VOLKER
1 205 411 DU 13 NOVEMBRE 2000
TRANSFERE A :
ATOTECH DEUTSCHLAND G.M.B.H.
Erasmusstrasse 20
D-10553 Berlin(DE)
23 AOUT 2005

ASGLAWO G.M.B.H. - STOFFE ZUM
DAMMEN UND VERSTARKEN
1 056 933 DU 14 DECEMBRE 1999
TRANSFERE A :
ASGLAWO TECHNOFIBRE G.M.B.H.
Gewerbegebiet Lindenstrasse 2
D-09627 Hilbersdorf(DE)
25 AOUT 2005

AURORA BIOSCIENCES CORP.
0 952 976 DU 26 SEPTEMBRE 1997
TRANSFERE A :
VERTEX PHARMACEUTICALS / SAN
DIEGO LLC
11010 Torreyana Road
San Diego CA 92121(US)
25 AOUT 2005

BANDAG LICENSING CORP.
0 218 185 DU 01 OCTOBRE 1986
0 492 048 DU 07 AOUT 1991
TRANSFERE A :
BANDAG INC.
2905 North Highway 61
Muscatine IA 52761(US)
25 AOUT 2005

BURGER MICHAEL
1 110 518 VAN 20 DECEMBER 2000
OVERGEDRAGEN AAN :
BUMERGIT B.V.
Pasqualinistraat 8
NL-5622 AW Eindhoven(NL)
25 AUGUSTUS 2005

INFOSIM INFORMATIONSTECHNIK
G.M.B.H.
KÖHLER STEFAN
STAEHLE DIRK
KOHLAAS UTE
TRAN-GIA PHUOC
1 264 443 DU 15 MARS 2000
TRANSFERE A :
NAURU VENTURES LLC
2215-B Renaissance Drive
Suite 5, Las Vegas, NV 89119(US)
25 AOUT 2005

KEHL HERMANN
1 262 728 DU 02 JUIN 2001
TRANSFERE A :
SICURTA A.G.
Stauffacherquai 44
CH-8000 Zürich(CH)
25 AOUT 2005

NOLEX A.G.
1 136 286 DU 20 MARS 2001
TRANSFERE A :
GLOBAL DYNAMIX A.G.
Via Maistra 5
CH-7500 St. Moritz(CH)
25 AOUT 2005

REISCHMANN LEANDER
1 330 329 DU 31 OCTOBRE 2001
TRANSFERE A :
KOMBI TEC G.M.B.H.
Hindelanger strasse 35
D-87527 SONNTHOFEN / ALLGAÜ(DE)
25 AOUT 2005

S.A. CECA
0 757 999 DU 01 JUILLET 1996
0 798 324 DU 14 MARS 1997
TRANSFERE A :
SCHENECTADY INTERNATIONAL INC.
2750 Balltown Road
Schenectady New York 12309(US)
25 AOUT 2005

SCHOTT GLASWERKE
0 629 589 DU 24 MARS 1994
TRANSFERE A :
SCHOTT A.G.
Hattenbergstrasse 10
D-55122 Mainz(DE)
25 AOUT 2005

SCIMED LIFE SYSTEMS INC.
0 746 375 VAN 20 OKTOBER 1994
OVERGEDRAGEN AAN :
BOSTON SCIENTIFIC LTD
The Corporate Centre
Bush Hill, Bay Street, St
Michael, Barbados, West Indies(BB)
25 AUGUSTUS 2005

SISAS SOCIETA'ITALIANA SERIE
ACETICA E SINTETICA SPA
0 733 664 DU 19 MARS 1996
TRANSFERE A :
EUROTECNICA CONTRACTORS
ENGINEERS S.P.A.
Corso Buenos Aires 63
I-Milano(IT)
25 AOUT 2005

CARL DAN. PEDDINGHAUS
G.M.B.H. & CO. K.G.
0 723 901 DU 24 JANVIER 1996
TRANSFERE A :
CDP BHARAT FORGE G.M.B.H.
Mittelstrasse 64
D-58256 Ennepetal(DE)
26 AOUT 2005

BAYER A.G.
1 240 243 DU 04 DECEMBRE 2000
TRANSFERE A :
LANXESS DEUTSCHLAND G.M.B.H.
D-51369 LEVERKUSEN(DE)
31 AOUT 2005

EA G.M.B.H. I.L.
1 358 812 DU 02 MAI 2003
TRANSFERE A :
DOSENBACH-OCHSNER A.G.
31 AOUT 2005

EYELIGHT RESEARCH N.V.
0 959 752 VAN 14 APRIL 1997
OVERGEDRAGEN AAN :
MULTIEYE INTERNATIONAL AVV
L.G. Smith Blvd 62
Oranjestad West, Aruba(AN)
31 AUGUSTUS 2005

CERTIFICATS COMPLEMENTAIRES DE PROTECTION POUR LES MEDICAMENTS ET LES PRODUITS PHYTOPHARMACEUTIQUES

AANVULLENDE BESCHERMINGSCERTIFICATEN VOOR GENEESMIDDELEN EN GEWASBESCHERMINGSMIDDELEN

ERGÄNZENDE SCHUTZZERTIFIKATE FÜR DIE ARTZNEIMITTEL UND PFLANZENSCHUTZMITTEL

SUPPLEMENTARY PROTECTION CERTIFICATES FOR MEDICINES AND PHTYTOPHARMACEUTICAL PRODUCTS

L I S T E D E S E X T I N C T I O N S
L I J S T V A N D E U I T D O V I N G E N

NUMERO DU CERTIFICAT : 093C0042
DATE DE L'EXTINCTION : 17/08/05
TITULAIRE : PRESIDENT AND FELLOWS OF HARVARD COLLEGE; MASSACHUSETTS INSTITUTE OF TECHNOLOGY 970 Holyoke Center, 1305 Massachusetts Avenue, CAMBRIDGE MASSACHUSETTS 02138;77 Massachusetts Avenue, CAMBRIDGE MASSACHUSETTS 02139 (US)

AMM BELGE
NUMERO : 923 IS 3 F 12
DATE DE DELIVRANCE : 24/09/1990
PRODUIT : TETRAKIS (2-METHOXY-ISOBUTYL-ISONITRILE).CUIVRE (I) TETRAFLUOROBORATE, DIHYDRATE DE CHLORURE STANNEUX, CHLORHYDRATE DE L-CYSTEINE (MONOHYDRATE).

AMM CEE
NUMERO : PA 200/9/1
DATE DE DELIVRANCE : 17/08/1990
PAYS : IRLANDE

BREVET DE BASE : EUROPEEN
NUMERO DE PUBLICATION : 10107734
TITRE : COMPLEXES ISONITRILES DE RADIONUCLEIDES POUR AGENTS D'ETIQUETAGE ET MISE EN IMAGE.

NUMERO DU CERTIFICAT : 093C0084
DATE DE L'EXTINCTION : 06/08/05
TITULAIRE : F. HOFFMANN-LA ROCHE A.G. Grenzacherstrasse 124, CH-4002 BALE

AMM BELGE
NUMERO : 218 S 195 F 3
DATE DE DELIVRANCE : 16/01/1992
PRODUIT : CILAZAPRIL.

AMM CEE
NUMERO : 23871
DATE DE DELIVRANCE : 06/08/1990
PAYS : REPUBLIQUE HELLENIQUE

BREVET DE BASE : EUROPEEN
NUMERO DE PUBLICATION : 10094095
TITRE : ACIDES CARBOXYLIQUES BICYCLIQUES ET LEURS ESTERS ALKYLIQUES ET ARALKYLIQUES.

NUMERO DU CERTIFICAT : 093C0107
DATE DE L'EXTINCTION : 02/08/05
TITULAIRE : SANKYO CY LTD 5-1, 3-Chome Nihonbashi Honcho, Chuo-ku, TOKYO 103

AMM BELGE
NUMERO : 150 IS 173 F 3
DATE DE DELIVRANCE : 28/01/1992
PRODUIT : CEFPODOXIME PROXETIL CORRESPONDANT A CEFPODOXIME

AMM CEE
NUMERO : 333142.4
DATE DE DELIVRANCE : 02/08/1990
PAYS : FRANCE

BREVET DE BASE : EUROPEEN
NUMERO DE PUBLICATION : 10049118
TITRE : DERIVES DE CEPHALOSPORINES, LEUR PREPARATION ET COMPOSITIONS LES CONTENANT.

NUMERO DU CERTIFICAT : 093C0136
DATE DE L'EXTINCTION : 06/08/05
TITULAIRE : SANDOZ A.G. Lichtstrasse 35, CH-4002 BÂLE

AMM BELGE
NUMERO : 616 S 201 F 3
DATE DE DELIVRANCE : 31/10/1991
PRODUIT : TERBINAFINE (250 mg) SOUS FORME DE CHLORHYDRATE (281,25 mg)

AMM CEE
NUMERO : PL 0101/0304
DATE DE DELIVRANCE : 03/10/1990
PAYS : ROYAUME-UNI

BREVET DE BASE : EUROPEEN
NUMERO DE PUBLICATION : 10024587
TITRE : PROPENYLAMINES, PROCEDES POUR LEUR PREPARATION, COMPOSITIONS PHARMACEUTIQUES LES CONTENANT ET LEUR UTILISATION COMME MEDICAMENTS.

NUMERO DU CERTIFICAT : 093C0190
DATE DE L'EXTINCTION : 19/08/05
TITULAIRE : KYORIN SEIYAKU K.K.
2-5, Surugadai, Kanda, Chiyoda-ku, TOKYO (JP)

AMM BELGE
NUMERO : 218 IS 13 F 3
DATE DE DELIVRANCE : 18/06/1993
PRODUIT : FLEROXACINE.

AMM CEE
NUMERO : D.sp 8655
DATE DE DELIVRANCE : 15/09/1992
PAYS : DANEMARK

BREVET DE BASE : BELGE
NUMERO DE PUBLICATION : 00887574
TITRE : DERIVES DE L'ACIDE QUINOLEINE-CARBOXYLIQUE ET PROCEDE POUR LEUR PREPARATION.

NUMERO DU CERTIFICAT : 094C0013
DATE DE L'EXTINCTION : 07/08/05
TITULAIRE : S.A. GALDERMA
Zugerstrasse 8, CH - 6330 CHAM

AMM BELGE
NUMERO : 218 IS 15 F 11
DATE DE DELIVRANCE : 29/07/1994
PRODUIT : CHLORHYDRATE D'AMOROLFINE

AMM CEE
NUMERO : 0031/0286
DATE DE DELIVRANCE : 10/06/1991
PAYS : ROYAUME-UNI

BREVET DE BASE : EUROPEEN
NUMERO DE PUBLICATION : 10024334
TITRE : DERIVES DE LA MORPHOLINE, PROCEDE POUR LEUR PREPARATION, COMPOSITIONS PHARMACEUTIQUES CONTENANT CES DERIVES.